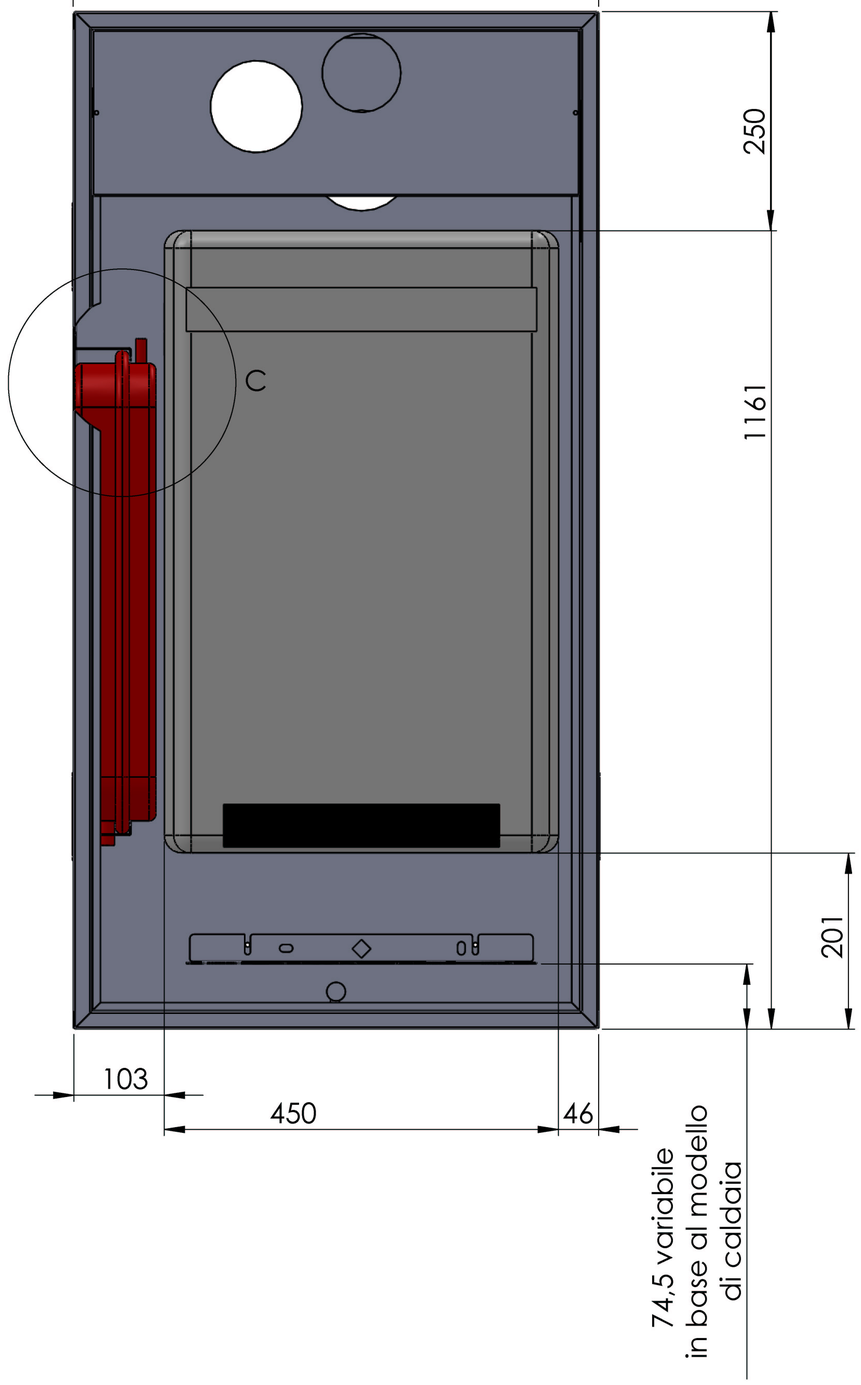

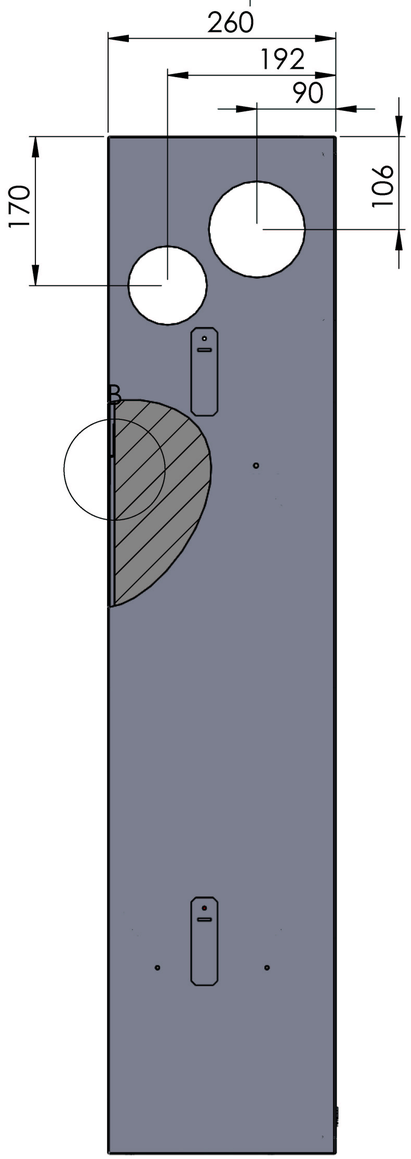

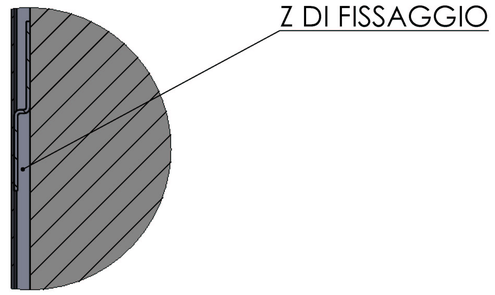
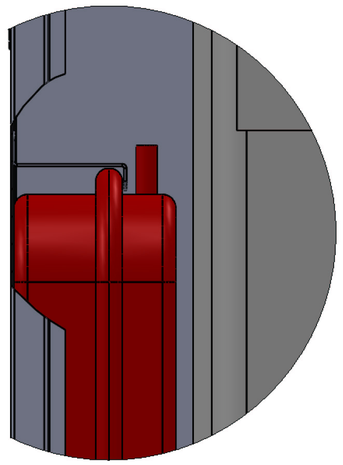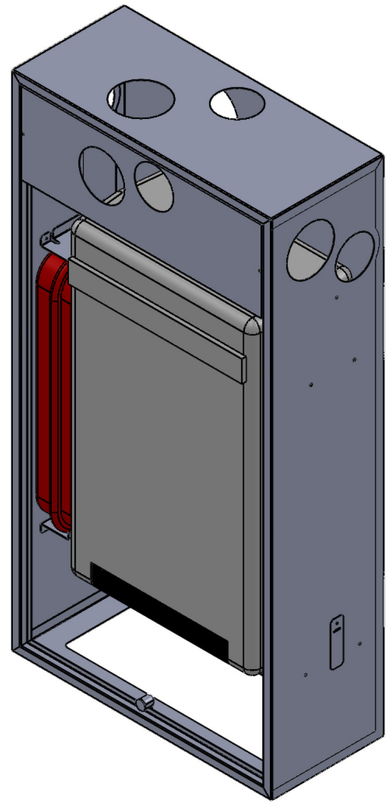
DETTAGLIO B
SCALA 2 : 5