CATALOGUS 2021

ACV, UW WARM WATER SPECIALIST

ACV

EXCELLENCE IN HOT WATER

ACV est une marque de GROUPE ATLANTIC

Chauffage de l'eau, de l'air, climatisation et ventilation, le GROUPE ATLANTIC développe des solutions performantes, compétitives et respecteuses de l'environnement. Distribuées dans plus de 70 pays, elles sont destinées aux maisons individuelles, habitats collectifs, bureaux, commerces, écoles, aéroports, hôpitaux et tous les autres bâtiments tertiaires.

Thermal Comfort for all

- 17 marques inspirantes et à la pointe de l'innovation
- 10.000 collaborateurs dans le monde
- 28 sites industriels
- € 2,2 Md de chiffre d'affaires
- 4 % du chiffre d'affaires dédiés aux produits nouveaux et futurs
- Nos produits sont distribués dans plus de 70 pays sur 4 continents

ACV, 3 SITES DE PRODUCTION, 50.000 M²

TOUS LES PRODUITS ACV SONT FABRIQUÉS SUR 3 SITES DE PRODUCTION D'UNE SURFACE TOTALE DE 50.000 M². NOS SITES SONT CERTIFIÉS ISO 9001 (2002).

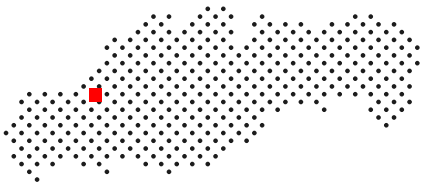

BELGIQUE

- Site principal à Seneffe
- Production de boilers tertiaires Tank-in-Tank en acier inoxydable à partir de 300 à 1000 L
- Production de chaudières murales et à poser au sol

ÉTATS-UNIS

- Site à New-Jersey
- Production d'échangeurs de chaleur pour le marché américain exclusivement

SLOVAQUIE

- Ligne d'assemblage robotisée à Nová Dubnica
- Production de boilers résidentiels Tank-in-Tank en acier inoxydable jusque 300 L

GROUPE ATLANTIC en Belgique

En Belgique, le GROUPE ATLANTIC distribue les marques ACV, Atlantic, Thermor et Ygnis. Ensemble, ces marques offrent une gamme de produits complète pour:

- le chauffage et l'eau chaude sanitaire
- les maisons individuelles et les bâtiments tertiaires
- le consommateur final et le professionnel.

Édition de mars 2021
Réalisée sur base des informations connues au moment de la mise sous presse

INDEX

Algemene informatie	Verkoopprogramma Contacten ACV Diensten Toebehoren	4
TERTIAIR	Condenserende warmwaterbereiders	20
	Condenserende gasketels	24
	Niet-ondenserende gasketels	46
	Elektrische ketels	52
	Boilers > 300L	56
RESIDENTIËEL	Boilers ≤ 300L	76
	Elektrische warmwaterbereiders	96
	Gasketels	102
	Stookolieketels	154
	Elektrische ketels	152
Hernieuwbare energie - zonneboilers		168
Rookgaskanalen		182
Algemene verkoopsvoorwaarden		202

Catalogus 2021 - Prijzen in EUR, excl. BTW, geldig vanaf 01/04/2021 tot de uitgave van een nieuwe prijslijst. Onder voorbehoud van drukfouten of wijzigingen. Schema's, foto's en afmetingen worden enkel ten indicatieve titel vermeld en houden geen enkele verbintenis in.

Verkoopprogramma

BOILERS		
Smart	Smart 130 - 160 - 210 Green	76
	Smart 100 - 240	78
	Smart 320 - 600 / 420 Duplex	56
	Smart E 130 - 300	80
	Smart E Plus 210 - 300	82
	Smart EW 100 - 240	84
	Smart ME 200 - 800	86
Comfort	Comfort 100 - 240	90
	Comfort E 100 - 240	92
	Comfort ME 200 - 300	94
HRi	HRi 320 - 800	58
HRs	HRs 320 - 1000 / 320 - 600 Duplex	60
LCT	LCT 500 - 3000 TP	62
	LCT 750 - 3000 TH	64
	LCT 1 CO 500 - 2000 TP	66
	LCT 1 CO 750 - 3000 TH	68
	LCT 1 Plus 500 - 1500 (TP - TH)	70
WARMWATERBEREIDERS		
WaterMaster	WaterMaster 25 - 35 - 45	22
	WaterMaster 70 - 85 - 120	20
Glass	Glass BL 10 S - 15 S	96
	Glass BL 50 - 200	98
	Glass ST 50 - 300	100
CONDENSERENDE GASKETELS		
Ilea	Ilea 12 - 20 Solo	104
	Ilea 18 / 25 - 22 / 30 - 25 / 35	108
	Ilea Excellence HE 22 / 30	110
	Ilea Excellence 25 / 35	112
Kompakt	Kompakt HRE eco Solo	114
	Kompakt HRE eco	118
Prestige	Prestige 24 - 32 Excellence	122
	Prestige 24 - 32 Solo	130
	Prestige 42 - 50 - 75 Solo	34
	Prestige 100 - 120 Solo	40
	Cascade	42
CONDENSERENDE MULTI-SERVICE GASKETELS		
HeatMaster® C	HeatMaster® 25 C	142
HeatMaster® TC	HeatMaster® 25 - 35 - 45 TC	30
	HeatMaster® 70 - 85 - 120 TC	24
CONDENSERENDE STOOKOLIEKETELS		
N2 Condens		156
BNE2 Condens		156

Catalogus 2021 - Prijzen in EUR, excl. BTW, geldig vanaf 01/04/2021 tot de uitgave van een nieuwe prijslijst. Onder voorbehoud van drukfouten of wijzigingen. Schema's, foto's en afmetingen worden enkel ten indicatieve titel vermeld en houden geen enkele verbintenis in.

STOOKOLIEKETELS		
N eco	1 - 2 - 3	158
ELEKTRISCHE KETELS		
E-Tech W	E-Tech W 09 - 36	152
E-Tech S	E-Tech S 160 - 240	52
E-Tech P	E-Tech P 57 - 259	54
ACV HELIO ZONNE-ENERGIE PROGRAMMA		
Kit HelioSmart S	200 - 300 - 400 - 600 - 800	168
HelioPlan S collector		169
	Montagekits	170-175
	Toebehoren	176
	Voorbeelden opstellingen	178-181
MULTI-SERVICE KETELS VOOR INDUSTRIELE TOEPASSINGEN		
HeatMaster®	HeatMaster® 60 N	50
	HeatMaster® 70 - 100 N	48
	HeatMaster® 201	46
KETELLICHAMEN		
Delta Pro S	Delta Pro S 25 - 45 - 55	160
Delta Pro Pack	Delta Pro Pack 25 - 45	161
N	N-Mini - 1 - 2 - 3	162
BNE	BNE 1 - 2	163
STOOKOLIEBRANDERS		
BMR	31	164
BMV	1 - 2 - 3 - 4 - 5	165-166
TOEBEHOREN ROOKGASKANALEN		182
TOEBEHOREN SANITAIR WARM WATER		
Expansievaten		14
Diverse toebehoren		14
Regeling sanitaire voorrang		15
TOEBEHOREN REGELING		16
DIVERSEN		
Contact klantendienst		4
EcoDesign & EPB		5
Tertiaire toepassingen		6
ACV Online		8
ACV Services		10
Aanbevelingen installatie		12
Tank-in-Tank		74
Algemene verkoopsvoorwaarden		202

LEGENDE

Hernieuwbare energie	Schoorsteen
Gas	Gesloten
Stookolie	Wandopstelling
Elektriciteit	Staande opstelling
Bijkomende elektriciteit	Geïntegreerd SWW

TECHNISCHE DIENST

Heeft u technisch advies of assistentie nodig over onze producten of oplossingen?
Stuur ons dan een mail op

services.be@groupe-atlantic.com

Web portal : www.wecaredesk.be

VERKOOPDIENST

Wilt u een bestelling plaatsen?
Gebruik dan het mailadres

orders.be@groupe-atlantic.com

Voor vragen over leveringen of bestellingen kunt u ons bellen op:

02 / 357 28 28

Open van maandag t.e.m. vrijdag van 08u00 tot 16u30 (15u15 op vrijdag)

EPB

BENT U EEN PROFESSIONAL
EN WENST U EEN EPB-VERSLAG OP TE MAKEN?

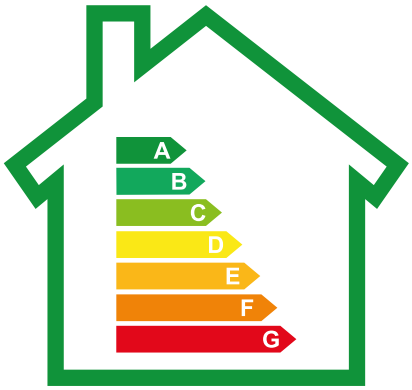

ONTDEK ALLE RENDEMENTEN VAN DE ACV TOESTELLEN OP ONZE WEBSITE.

ecodesign.acv.com

www.acv.com

GROUPE ATLANTIC BELGIUM • Oude Vijverweg 6 • B-1653 Dworp
Tel : 02 / 357 28 28 • belgium.info@acv.com • www.acv.com • TVA : BE 0402.407.864

Catalogus 2021 - Prijzen in EUR, excl. BTW, geldig vanaf 01/04/2021 tot de uitgave van een nieuwe prijslijst. Onder voorbehoud van drukfouten of wijzigingen. Schema's, foto's en afmetingen worden enkel ten indicatieve titel vermeld en houden geen enkele verbintenis in.

ECODESIGN

SINDS SEPTEMBER 2015 IS DE EUROPESE ECODESIGN REGELGEVING VAN TOEPASSING. WAT MOET U HIEROVER WETEN EN WAT BETEKENT DIT VOOR DE ACV PRODUCTEN?

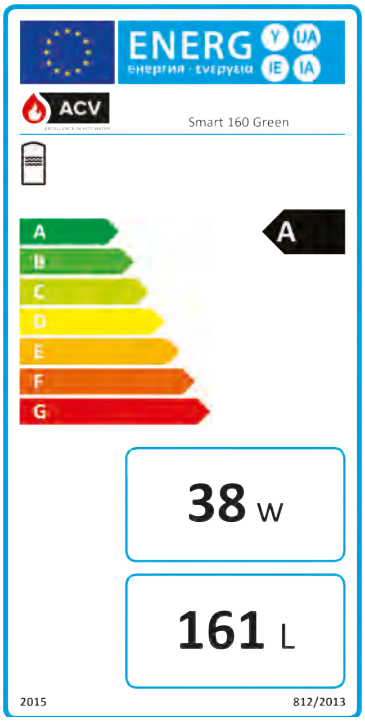

ECODESIGN EN ENERGIELABELS

Sinds 26 september 2015 mogen enkel nog producten op de markt gebracht worden die voldoen aan de Europese Ecodesign regelgeving.

Concreet betekent dit dat niet condenserende ketels bijvoorbeeld niet meer verkocht mogen worden. Een uitzondering blijft echter bestaan voor ketels die zonder brander worden verkocht, alsook voor de vervanging van branders op bestaande installaties.

Tegelijkertijd worden ook energielabels ingevoerd voor boilers tot 500 L en ketels tot 70 kW.

Deze labels, reeds bekend van andere producten, moeten de eind-gebruiker toelaten om op een eenvoudige manier de energetische efficiëntie van producten te vergelijken. In deze ACV catalogus kan u deze informatie eenvoudig terugvinden. Deze labels worden met de producten meegeleverd.

TERTIAIRE TOEPASSINGEN

ACV BIEDT OOK OPLOSSINGEN AAN OP MAAT VOOR UW PROJECT IN DE TERTIAIRE SECTOR.

ARCHIMEDES

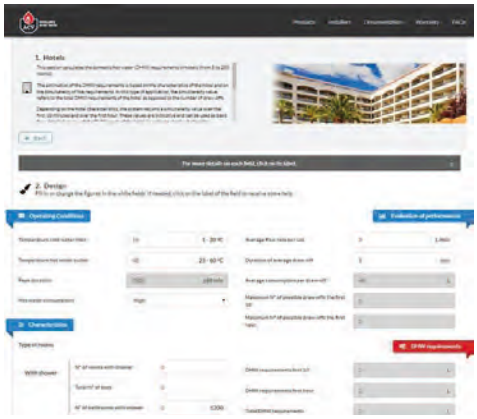

Archimedes is ACV's online berekeningsprogramma waarmee professionals de warmwatervraag kunnen berekenen voor een hele waaier aan toepassingen (hotels, ziekenhuizen, sportcentra, campings, industriële processen,...). Archimedes stelt de gebruiker verschillende mogelijke configuraties voor met ACV producten en maakt ook overeenstemmende technische fiches op die bij verdere studies gebruikt kunnen worden.

archimedes.acv.com

REFERENTIES

CAFÉ COUREUR, BORGLOON

- Fietsbeleving is hun passie. Ze brengen dit op 5 gebieden: hotel en fietsreizen, consumer events, business rides, (online) fietskleding en het wielercafé dat het geheel met elkaar verbind.
- 7 kamers + wellness + evenementenhal + 8 douches + keuken
- Oplossing:
  > 2x HeatMaster® 45TC

HECHI, ZAVENTEM

- De Groep Hechi opent weldra het grootste restaurant van Brussel en omstreken. Dit complex omvat een nieuw luxe hotel verspreid over 4 verdiepingen.
- 164 kamers + een restaurant van 1700 couverts !
- Oplossing:
  > 4x HeatMaster® 120TC (hotel)
  > 1x HeatMaster® 35 TC (restaurant)

Catalogus 2021 - Prijzen in EUR, excl. BTW, geldig vanaf 01/04/2021 tot de uitgave van een nieuwe prijslijst. Onder voorbehoud van drukfouten of wijzigingen. Schema's, foto's en afmetingen worden enkel ten indicatieve titel vermeld en houden geen enkele verbintenis in.

HASHOTEL, HASSELT

■ Toen het welbekende HasHotel in Hasselt in 2019 een nieuwe vleugel liet bouwen was het voor de hand liggend om de stookplaats, die reeds met twee HeatMaster 85 TC van ACV uitgerust was, uit te breiden met een derde HeatMaster 85 TC.

■ Oplossing:
> 3x HeatMaster® 85TC

PRESTIGE BOX

De Prestige Box is een verwarmingssysteem voor bedrijfsgebouwen. Deze verwarmingsmodule bevat verschillende Prestige Solo ketels in cascadeconfiguratie. Deze staan opgesteld in een speciaal ontworpen geïsoleerde behuizing en worden buiten geplaatst. Elke ketel heeft zijn eigen rookgasafvoer en het systeembeheer binnen de cascade wordt uitgevoerd door de Masterketel door een ACVMax-besturingssysteem.

- Van 200 tot 500 kW
- Makkelijke aansluiting
- Wordt volledig geassembleerd geleverd
- Inclusief Control Box
- Anti-vries bescherming voor ketels en condenswater

CONTACT

WIJ HELPEN U MET PLEZIER VERDER BIJ AL UW PROJECTEN. CONTACTEER ONS

Van maandag tot donderdag van 8u tot 16u30
Op vrijdag van 8u tot 15u15
E-mail : project@groupe-atlantic.com
Tel : 02/357.28.28

ACV ONLINE

BEZOEK ONZE WEBSITE WWW.ACV.COM EN VIND ER DE NODIGE INFORMATIE OVER ONZE PRODUCTEN.

KETELS EN BOILERS

Op de ACV website vindt u een overzicht van het volledige assortiment van ACV producten. Zowel voor onze ketels als voor onze boilers vindt u per model een gedetailleerde productbeschrijving, technische gegevens, schema's, en afmetingen, alsook het Ecodesign label.

www.acv.com > Producten

SYSTEEM LABELS

Genereer in slechts enkele kliks de pakketlabels voor de systemen die u installeert. Selecteer uw ketel, temperatuurregelaar en eventueel ook uw zonne-energie installatie en download het label voor uw installatie.

www.acv.com > Paginavoet > Ecodesign

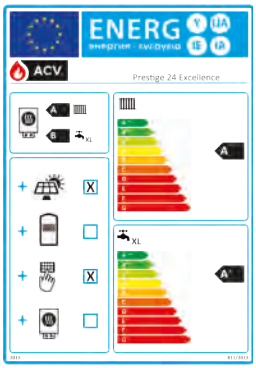

WISSELSTUKKEN

Bent u op zoek naar een wisselstuk voor uw ACV ketel of boiler? Raadpleeg dan onze wisselstukken catalogus.

U kan er opengewerkte tekeningen vinden per model en zo het wisselstuk vinden dat u zoekt. Met het referentienummer kan u zelfs online de prijs ervan vinden.

www.acv.com > Professional > Wisselstukken

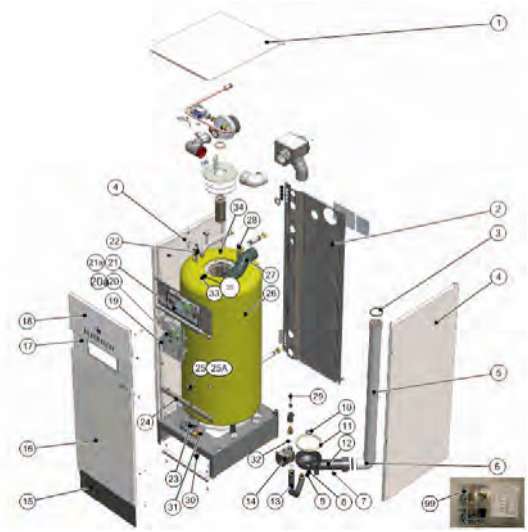

Catalogus 2021 - Prijzen in EUR, excl. BTW, geldig vanaf 01/04/2021 tot de uitgave van een nieuwe prijslijst. Onder voorbehoud van drukfouten of wijzigingen. Schema's, foto's en afmetingen worden enkel ten indicatieve titel vermeld en houden geen enkele verbintenis in.

DOCUMENTATIE

Naast commerciële documentatie, vindt u op onze website onder andere installatie-, gebruiks- en onderhoudsvoorschriften voor onze toestellen.

Andere documentatie zoals lastenboekteksten, oplossingenbrochures, of onderdelendocumentatie staat hier ook ter beschikking.

www.acv.com > Documentatie

SERVICES

De informatie over onze technische dienst naverkoop vindt u op de Service pagina van onze website. Vraag hier online uw interventie aan, ontdek geplande ACV Academy opleidingen of schrijf u in voor uw Smart levenslange garantie: ”Smart For Life”.

www.acv.com > Services

SNELLE OFFERTE

Benieuwd naar de kosten van uw project? Ontdek onze snelle offerte tool om de oplossingen te vinden die aangepast zijn aan uw behoeften en budget.

Bereken uw besparing via onze tool op:.

www.acv.com > News > Snelle offerte

ACV SERVICES

DE TEVREDENHEID VAN ONZE KLANTEN IS ONZE TOPPRIORITEIT!
WE DOEN ER DAN OOK STEEDS ALLES AAN OM U ZO GOED MOGELIJK TE BEDIENEN. ONTDEK ONZE VERSCHILLENDE DIENSTEN, ONLINE VIA DE SERVICES PAGINA OP WWW.ACV.COM.

ONLINE AANVRAAG INTERVENTIE

Heeft u technische ondersteuning nodig? Vraag dan online een interventie van één van onze vakmannen aan, zowel voor hulp bij de opstart van uw installatie, als voor een herstelling. Onze dienst neemt dan contact op om zo snel mogelijk een afspraak met u te maken.

www.acv.com > Services > Interventieaanvraag en opstart

ONDERHOUD

Draag zorg voor uw ACV installatie en kies voor een jaarlijks onderhoudscontract bij een erkende installateur. ACV raadt u aan om hiervoor contact op te nemen met een van onze Excellence Partners. U vindt de nodige contactgegevens via onze online installer locator. Indien gewenst, kan u natuurlijk ook beroep doen op onze diensten.
Contacteer ons voor meer informatie.

www.acv.com > Services > Aanvraag onderhoud

WISSELSTUKKEN

Bent u op zoek naar een wisselstuk voor uw ACV ketel of boiler? Raadpleeg dan onze wisselstukken catalogus. U kan er opengewerkte tekeningen vinden per model en zo het wisselstuk vinden dat u zoekt. Met het referentienummer kan u zelfs online de prijs ervan vinden in de wisselstukkenprijslijst.

www.acv.com > Professional > Wisselstukken

ACV ACADEMY

ACV organiseert regelmatig opleidingen voor professionals. Raadpleeg online het aanbod en schrijf u in voor de opleidingen naar uw keuze.

www.acv.com > Paginavoet > ACV Academy

Catalogus 2021 - Prijzen in EUR, excl. BTW, geldig vanaf 01/04/2021 tot de uitgave van een nieuwe prijslijst. Onder voorbehoud van drukfouten of wijzigingen. Schema's, foto's en afmetingen worden enkel ten indicatieve titel vermeld en houden geen enkele verbintenis in.

RETOURPROCEDURE

Wisselstukken kan u rechtstreeks naar ons atelier retourneren. Voor ketels en boilers komen wij ter plaatse de situatie analyseren. De retourprocedure is beschikbaar op onze website.

www.acv.com > Paginavoet > Retourprocedure

ACV GARANTIES

Op de ACV website alsook in deze catalogus, vermelden we voor elk toestel hoeveel jaar garantie van toepassing is. Hieronder vindt u deze informatie nog eens in een overzicht:

ACV PRODUCTEN	GARANTIE
Smart, HelioPlan S	10 jaar
Ketels (ketellichaam), boilers	5 jaar
Glass boilers 10-15 L	3 jaar
Wisselstukken, ketels (elektrische componenten), andere	2 jaar

SMART FOR LIFE

ACV biedt u een levenslange waarborg voor residentiële Smart boilers en dit voor slechts 150€. Registreer uw toestel hiervoor online binnen de 3 maanden na aankoop.

www.acv.com > Services > Smart levenslange waarborg

CONTACTEER ONS

Van maandag tot donderdag van 8u tot 16u30
Op vrijdag van 8u tot 15u15
Email : services.be@groupe-atlantic.com
Tel : 02/357.28.28

BELANGRIJKE AANBEVELINGEN VOOR DE PREVENTIE VAN CORROSIE EN KALKAFZETTING IN VERWARMINGSINSTALLATIES

De aanwezigheid van zuurstof en opgeloste gassen in het verwarmingscircuit bevordert de oxidatie en de corrosie van de stalen onderdelen van de installatie (radiatoren enz.). Het slib dat daardoor ontstaat, kan zich dan afzetten in de warmtewisselaar van de ketel.

De aanwezigheid van carbonaten en koolstofdioxide in het water leidt tot kalkafzetting op de warme delen van de installatie, met name in de warmtewisselaar van de ketel.

Deze afzettingen in de warmtewisselaar verminderen het waterdebiet en isoleren de uitwisselingsoppervlakken.
Er ontstaat ook corrosie onder de afzetting (corrosie door differentiële verluchting).

Bronnen van zuurstof en van carbonaten in de installatie

Het primaire verwarmingscircuit is een gesloten circuit. Herhaalde aanvullingen van water bevorderen de aanwezigheid van zuurstof en carbonaten.

Andere factoren kunnen de aanwezigheid van zuurstof bevorderen:

- de hydraulische componenten zonder zuurstofbarrière (bijvoorbeeld buizen en aansluitingen in PE)
- het gebruik van een expansiesysteem met vrije lucht (open vat)
- een gesloten expansievat dat niet de correcte afmetingen heeft of niet correct opgeblazen is

PREVENTIEPRINCIPES

1. DE BESTAANDE INSTALLATIE REINIGEN ALVORENS EEN NIEUWE KETEL TE PLAATSEN

- Alvorens de installatie te vullen, moet ze worden gereinigd conform norm EN14868 (detergenten en slibverwijderaars worden aanbevolen om de eventuele afzettingen en slib op te lossen en vervolgens te verwijderen).
- Als het verwarmingscircuit in slechte staat is en in het geval dat de reinigingspoging niet voldoende resultaat heeft opgeleverd, wordt aanbevolen het primaire circuit van de ketel door middel van een warmtewisselaar los te koppelen van het secundaire circuit van het verwarmingselement.

2. HET AANTAL BIJVULLINGEN BEPERKEN

- Het aantal bijvullingen moet worden beperkt. Om na te gaan hoeveel water er aan de installatie wordt toegevoegd, kan er een watermeter worden geplaatst op de vulling van het primaire circuit.
- Automatische vulsystemen zijn sterk af te raden, want die bevorderen de inbreng van zuurstof in de installatie.
- Als u vaak water aan uw installatie moet toevoegen, controleer dan:
  - of er geen lek zit in uw installatie,
  - of het expansiesysteem naar behoren werkt.

3. DE AANWEZIGHEID VAN ZUURSTOF EN VAN SLIB IN HET WATER BEPERKEN

- Op de installatie moet er een ontgasser (bij de ingang van de ketel) en een vuilafscheider (in de retourleiding van de ketel) worden geplaatst; daarbij moeten de specificaties van de fabrikanten in acht worden genomen. Een magnetische vuilafscheider kan worden aanbevolen om magnetiseerbaar slib tegen te houden (zwart ijzeroxide).
- ACV geeft eveneens de voorkeur aan de toevoeging van corrosiewerende additieven zoals bijvoorbeeld de Solutech-producten van Cillit (www.cillit.tm.fr), die meerdere metalen bevatten en compatibel zijn met aluminium, en waarvan de werking los staat van het zuurstofgehalte. Voor het gebruik ervan moeten de instructies van de fabrikant nauwgezet worden opgevolgd.

4. DE AANWEZIGHEID VAN CARBONATEN IN HET WATER BEPERKEN

- Het leidingwater moet worden verzacht als de waterhardheid (°fH) meer bedraagt dan 20°F.
- Regelmatig de waterhardheid controleren en de waarden in het onderhoudsdossier noteren.

WATERHARDHEID	°fH
Zeer zacht	0 - 7
Zacht	7 - 15
Middelhard	15 - 25
Hard	25 - 42
Zeer hard	> 42

5. DE EIGENSCHAPPEN VAN HET WATER CONTROLEREN

- Naast de zuurstof en de hardheid moeten ook andere parameters van het water worden gecontroleerd.
- Het vulwater behandelen als de waarden van de gemeten parameters buiten de toleranties vallen.

Zonder preventieve behandeling kan de kwaliteit van vulwater van een warmtenet snel evolueren en achteruit gaan. Het is in elk geval belangrijk het water 2 of 3 maanden na de inbedrijfstelling van de installatie te controleren, en vervolgens 1 tot 2 keer per jaar.

6. DE AARDING VAN DE INSTALLATIE CONTROLEREN

- Gezien alle toestellen moeten worden geaard om galvanische corrosie te voorkomen, is het onontbeerlijk zich te vergewissen van de kwaliteit van de aarding van de elektrische installatie zelf.

Catalogus 2021 - Prijzen in EUR, excl. BTW, geldig vanaf 01/04/2021 tot de uitgave van een nieuwe prijslijst. Onder voorbehoud van drukfouten of wijzigingen. Schema's, foto's en afmetingen worden enkel ten indicatieve titel vermeld en houden geen enkele verbintenis in.

BELANGRIJKE AANBEVELINGEN BETREFFENDE INSTALLATIES VAN SANITAIR WARM WATER

1. HET SANITAIR VEILIGHEIDSVENTIEL

Op elke installatie van sanitair warm water moet een hydraulisch veiligheidsventiel zitten dat de perfecte afmetingen heeft om het sanitair reservoir te beschermen tegen:

- overdruk afkomstig van het waterleidingsnet
- overdruk als gevolg van de opwarming van het sanitair warm water

De afmetingen van een veiligheidsventiel moeten rekening houden:

- met de capaciteit van het sanitair reservoir
- met het vermogen van het geplaatste toestel

Regels voor installatie

Als de productie van sanitair warm water door meerdere toestellen wordt verzekerd, moet er per toestel een veiligheidsventiel worden voorzien.

Het veiligheidsventiel moet bij de koudwateringang van het toestel worden geplaatst. Tussen het veiligheidsventiel en het toestel dat het sanitair warm water produceert, mag zich geen enkele regelinrichting, geen enkel ventiel, geen enkele filter of geen enkele klep bevinden.

2. DE AANWEZIGHEID VAN CARBONATEN IN HET WATER BEPERKEN

- Het leidingwater moet worden verzacht als de waterhardheid (°fH) meer bedraagt dan 20°F.
- Regelmatig de waterhardheid controleren en de waarden in het onderhoudsdossier noteren.

3. HET SANITAIR EXPANSIEVAT

Als water dat in een boiler van 20°C tot 80°C zit, wordt opgewarmd, zet het volume ervan met 2,9% uit. Omdat water niet samendrukbaar is, neemt de druk toe totdat het veiligheidsventiel open gaat (meestal 7 bar). Telkens wanneer een boiler van 300 liter op temperatuur wordt gebracht, loopt er onmiddellijk ongeveer 9 liter warm water rechtstreeks de riolering in.

De gevolgen van dit verschijnsel zijn:

- Verlies van water en energie.
- Voortijdige slijtage van het kranenstelsel door de overdruk van het net.
- Kalkafzetting van het veiligheidsventiel waarlangs op den duur voortdurend lucht ontsnapt.

Om lekken via het sanitair ventiel te vermijden, volstaat het een sanitair expansievat met de correcte afmetingen te plaatsen op de koudwatertoevoer tussen de boiler voor sanitair warm water en het sanitair veiligheidsventiel.

Als de productie van sanitair warm water door meerdere toestellen wordt verzekerd, plaats dan zeker een sanitair expansievat per toestel.

4. "WATERSLAG"

Waterslag is een geheel van complexe hydraulische fenomenen die worden veroorzaakt door de plotselinge wijziging van het snelheids- en drukveld in een leiding. Dit fenomeen is relatief uitgesproken als er bijvoorbeeld een vloeistof zoals water bij betrokken is.

De sterkte en het plotselinge karakter van de overdruk en de onderdruk die ontstaat (tientallen bar) kunnen de leiding, de onderdelen en de toestellen die ermee verbonden zijn, beschadigen. De productie van dergelijke storingen moet dus worden gematigd of, als het kan, voorkomen.

Een oplossing is het aanbrengen van een "antiwaterslagsysteem" zo dicht mogelijk bij het toebehoren dat dit fenomeen teweeg kan brengen (zoals bijvoorbeeld een klep, een elektromagnetisch ventiel, een ledigingskraan, een mengkraan, een circulatiepomp enz.).

5. DE MENGKRAAN

Om legionella te voorkomen moet de opslag- en verdeeltemperatuur van sanitair warm water relatief hoog zijn.

De strijd tegen deze bacterie mag echter geen pervers effect hebben en leiden tot meer aantal ongevallen door brandwonden. De gevolgen hiervan kunnen immers ernstig zijn. Omdat kinderen een gevoelige huid hebben en ouderen en mensen met een handicap langzamer reageren, zijn zij kwetsbaarder voor brandwonden door heet water. Deze brandwonden zijn zeer pijnlijk en de gevolgen ervan kunnen vele jaren duren.

Om elk risico op brandwonden op de aftappunten te vermijden, is de plaatsing van thermostatische mengkranen onontbeerlijk.

6. GEËMAILLEERDE BOILERS

Deze "boilers" zijn aan de binnenkant geëmailleerd. Deze bescherming wordt vervolledigd door twee of drie magnesiumanodes die vanaf de voorkant toegankelijk zijn. Controleer de anodes binnen drie maanden nadat ze onder water gezet zijn. De slijtage van deze anodes hangt af van de kwaliteit en van het waterverbruik, alsook de watertemperatuur. De anodes moeten regelmatig worden gecontroleerd en vervangen wanneer de diameter ervan kleiner wordt dan 10 millimeter.

Elk onderdeel en het reservoir moeten worden geaard (via de moffen die zich op de flens van de kuip bevinden).
De frequentie van de onderhoudsinterventies is afhankelijk van de kwaliteit van het gestockeerde water en van het debiet. Niettemin wordt aangeraden de binnenkant van het reservoir en de verwarmingselementen, als die er zijn, minstens twee keer per jaar te controleren. De garantie van bescherming tegen interne corrosie kan alleen worden toegepast als de anodes tijdig gecontroleerd en vervangen zijn.

SANITAIRE EXPANSIEVATEN

Naarmate de temperatuur van het sanitair warm water stijgt, neemt ook het volume ervan toe. Daardoor wordt de druk in de kring van het sanitair warm water verhoogd, wat lekkage kan veroorzaken ter hoogte van de veiligheidsklep.
Tegenwoordig wordt veel gebruik gemaakt van de snel sluitende kraan (mengkranen, elektrohuishoudelijke toestellen...).
Dit type kraan heeft het nadeel dat er zich bij het afsluiten ervan een niet te verwaarlozen hydraulische schok voordoet (waterslag). Door deze waterslag wordt een nadelige invloed uitgeoefend op de leidingen, de boilers en de hydraulische toebehoren. Om de lekkage aan de veiligheidsklep tegen te gaan en de sanitaire kring te beschermen tegen waterslag, is het aan te raden elke installatie te voorzien van een SANITAIR EXPANSIEVAT.

Werkingstemperatuur: 90°C max

Aansluiting: Ø 3/4" [M] gas

GEBRUIK

- Expansievat van 5 liter voor:
  - Boilers: modellen 90 en 100 liter
- Expansievat van 8 liter voor:
  - Boilers: modellen 130 en 160 liter
- Expansievat van 12 liter voor:
  - Boilers: modellen 210, 240 en 300 liter

Andere modellen: te berekenen volgens toepassing.

VOORBEELD VAN AANSLUITING

Zonder thermostatische mengkraan

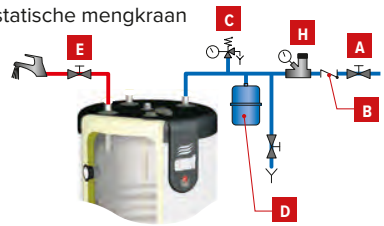

Met thermostatische mengkraan

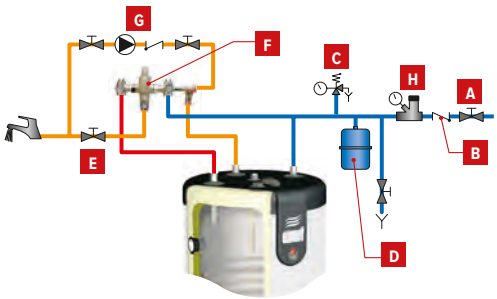

A. Afsluitkraan
B. Anti-terugslagklep met gekeurde controlekraan
C. Veiligheidsklep
D. Sanitair expansievat onder druk
E. Regelkraan
F. Thermostatische mengkraan
G. Circulatiebocht met circulator - thermostaat - anti-terugslagklep
H. Drukreduceerventiel dat geplaatst dient te worden als de druk van het distributiewater hoger ligt dan 5 bar (afsteldruk 4,5 bar)

CODE	TYPE	HOOGTE (MM)	Ø (MM)	INHOUD (L)	Prijs
55301300	Hydro 5	275	170	5	**76,00**
55301400	Hydro 8	305	220	8	**81,00**
55301600	Hydro 18	375	260	18	**87,00**

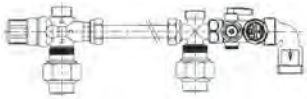

Vloeropstelling

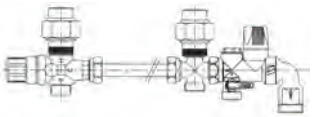

Wandbevestiging

VEILIGHEIDSKIT BOILER (SWW)

CODE	TYPE	Prijs
10800102	Sanitaire kit voor muur / vloer	**216,00**

Kit met veiligheidsgroep, thermostatische mengkraan en een aansluiting van 3/4" voor het sanitair expansievat (in optie).

Veiligheidsgroep

VEILIGHEIDSGROEP EN -KLEPPEN

CODE	TYPE	Ø	Prijs
557A1500	Veiligheidsklep	3/4"	**50,00**
55210900	Veiligheidsklep	1"	**128,00**
55211400	Veiligheidsgroep	3/4"	**64,00**

Catalogus 2021 - Prijzen in EUR, excl. BTW, geldig vanaf 01/04/2021 tot de uitgave van een nieuwe prijslijst. Onder voorbehoud van drukfouten of wijzigingen. Schema's, foto's en afmetingen worden enkel ten indicatieve titel vermeld en houden geen enkele verbintenis in.

THERMOSTATISCHE MENGKRAAN

CODE	TYPE	Ø	€
55212000	Thermostatische mengkraan	3/4”	**134,00**

REGELINGEN MET BOILER-VOORRANG

CODE	TYPE	€
10439332	Boiler Control BC 01	**222,00**

Boiler Control BC 01

BC 01
Deze sturingbox biedt de mogelijkheid om een mono- of bi-energieboiler aan een CV-ketel te koppelen zonder voorrang voor de boiler.

“WINTER” WERKING
De Boiler Control BC 01 geeft voorrang aan de sanitair warmwaterbereider tegenover de CV. Deze stelt bij elke sanitaire vraag (overeenkomstig het vastgestelde programma van de optimisator inclusief) de circulator of de verdeelklep in werking, evenals de brander van de ketel. De ketel wordt qua temperatuur beperkt door zijn eigen bedieningsthermostaat. Zodra de vraag van de sanitaire boiler voldaan werd, kan de ketel opnieuw aan de CV-behoeften voldoen. De CV-regeling wordt gewaarborgd door een omgevingsthermostaat die aangesloten is op de Boiler Control BC 01.

“ZOMER” WERKING
Met deze functie wordt van de CV-ketel enkel gebruik gemaakt voor de sanitaire warmwaterbereiding die bepaald werd door de programmering van de laadoptimisator. De ketel heeft geen enkele CV-functie meer. Als de Boiler Control BC 01 aangesloten is op een bi-energieboiler van het type HR BE bijvoorbeeld, bestaat de mogelijkheid de sanitaire boiler op te warmen met de ketel of met de ingebouwde elektrische weerstand.

EEN BREED GAMMA VAN KAMERTHERMOSTATEN

RC40

BETAALBAAR EN GEMAKKELIJK IN GEBRUIK

- On/Off thermostaat
- Digitale klok
- 7 dagen programma
- 4 programmawissels/dag
- AA batterijen

RC45

MODULERENDE KAMERTHERMOSTAAT

- OpenTherm regeling
- Verhoogt het energierendement van verwarmingssystemen tot 15%
- 7 dagen programma
- 4 programmawissels/dag
- 2-draads aansluiting

NAVILINK 105

MODULERENDE KAMERTHERMOSTAAT

- Alleen voor het ILEA-gamma
- Modulerende regeling
- Verbruiksweergave
- Programmeer- en afwezigheidsmodus
- 2-draads aansluiting

RC 300

DE ULTIEME KAMERTHERMOSTAAT, MET AANRAAKSCHERM EN INTERNETVERBINDING

- Draadloos
- Internetverbinding
- In optie: thermostatische kranen voor radiatoren of vloerverwarming
- Overal toegankelijk via iOS of Android app

CENTRAAL BEDIENINGSPANEEL

Het centraal element van uw verwarmingssysteem. Dankzij het gekleurde touchscreen en het gebruiksvriendelijke menu kunt u op intelligente wijze het sanitair warm water en de verwarming in elke kamer van uw woning programmeren en instellen.

INTERNET GATEWAY

Verbind uw RC 300 thermostaat met een smartphone of een tablet met de Total Comfort Connect app, en regel de omgevingstemperatuur in functie van het gewenste comfort. Deze bevindt zich in verpakking van de kamerregelaar RC 300.

RADIATORKRAAN

Met deze module kunnen de radiatoren geregeld worden. De regelaar functioneert tegelijkertijd als een detector en een regelmodule. Met een draadloos bidirectioneel communicatiesysteem, kan deze module permanent de opwarmings-capaciteit aan uw behoeften aanpassen door te communiceren met het centraal bedieningspaneel.

ANDROID APP ON Google play

Available on the iPhone App Store

Catalogus 2021 - Prijzen in EUR, excl. BTW, geldig vanaf 01/04/2021 tot de uitgave van een nieuwe prijslijst. Onder voorbehoud van drukfouten of wijzigingen. Schema's, foto's en afmetingen worden enkel ten indicatieve titel vermeld en houden geen enkele verbintenis in.

SPECIFICATIES

	RC40	RC45	NAVILINK 105	RC 300
Afmetingen	136x97x26		86x86	139x101x21
Protocol	On/Off	Opentherm	Smart Adapt	Opentherm
Aansluiting aan de ketel	Bedraad			Draadloos
Bedrading	Potentiaalvrije contacten		n/a	
Draadloos bereik	n/a			30 m (in een thuis omgeving))
Draadloos communicatieprotocol	n/a			ISM (868.0-870.0) Mhz, RX Class 2
Dagelijkse programma's	7			
Dagelijkse veranderingen	4		6	
Vorstbeveiliging	Ja			
Handbediening	Ja			
Modulatie	Nee	Ja		
Optimisatie Start/Stop (zelflerend)	Ja			
Internet Gateway	n/a			Inbegrepen
Overal toegankelijk via iOS of Android app	Nee			Ja
Stroomvoorziening	Twee batterijen AA LR6 1,5 V	n/a		Oplaadbare batterij AA 1,2 V
Bedrijfstemperatuur	0 – 40 °C			
Opslagtemperatuur	-20 – 50 °C			
Relatieve luchtvochtigheid (zonder condensatie)	10 – 90 %			
IP bescherming	IP30			

Om uw RC 300 thermostaat op afstand te kunnen gebruiken, moet u een internetverbinding en een account op mytotalconnectcomfort.com hebben.

Uw smartphone of tablet moet compatibel zijn met de evohome app. Download de app op de Apple App Store of Google Play.

Artikelnr	Omschrijving	Prijs
950003	Kamerthermostaat RC40	**140,00**
950004	Kamerthermostaat RC45 Opentherm	**173,00**
A1007119	Kamerregelaar Navilink 105	**120,00**
10800362	Kamerregelaar RC 300	**381,00**
10800360	Radiatorkraan HR92	**149,00**

PROJECT IN DE KIJKER

RADISSON PARK INN & BLU HOTELS, HASSELT

- 222 kamers, 3 keukens, 1 zwembad en 14 vergaderzalen
- Oplossing: 5x HeatMaster® 120TC
- Video: Scan QR-code

vimeo.com/313374842

Catalogus 2021 - Prijzen in EUR, excl. BTW, geldig vanaf 01/04/2021 tot de uitgave van een nieuwe prijslijst. Onder voorbehoud van drukfouten of wijzigingen. Schema's, foto's en afmetingen worden enkel ten indicatieve titel vermeld en houden geen enkele verbintenis in.

TERTIAIR

WaterMaster 70 → 120

BESCHRIJVING

Condenserende warmwaterbereider.

- Certified EN89 - Ecodesign Lot 2 (EN 812/2013 - EN 814/2013).
- Uitgerust met de ACVMax branderautomaat.
- Uitstekende warmwaterproductie in continu en piekdebiet.
- Warmtewisselaar en sanitaire Tank-in-Tank boiler in roestvrij staal.
- Beschermingsanode niet nodig.
- Totale condensatie in één parcours.
- Beperkt onderhoud, dankzij de zelfreinigende warmtewisselaar.
- Beperkte vloeroppervlakte.
- Kan in cascade geplaatst worden.
- Traditionele of concentrische schouwaansluiting.
- Anti-legionnella: SWW t° > 60° C.

Beschikbaar op propaan.

TANK-IN-TANK SYSTEEM

WM BESTAAT EVENEENS VANAF 25 KW.

5 JAAR GARANTIE
(zie onze verkoopsvoorwaarden)

CONSTRUCTIEKENMERKEN

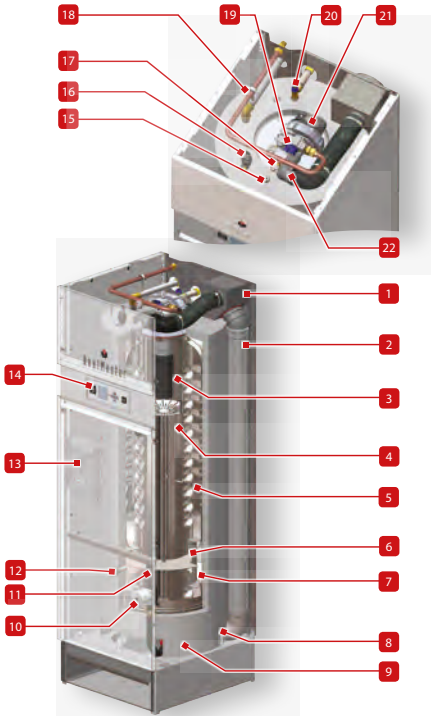

1. Concentrische schouwaansluiting
2. Rookgaskanaal
3. Verbrandingskamer
4. Warmtewisselaar in roestvrij staal
5. Boiler Tank-in-Tank in roestvrij staal
6. Scheidingsplaat primaire kring
7. Voorverwarmer van het sanitaire water
8. Condensopvang
9. Isolatie
10. Hoog efficiënte circulatiepomp
11. NTC2 Voeler (verwarmingscircuit)
12. Drukschakelaar
13. Elektrisch bord
14. Bedieningsbord met ACVMax
15. SWW tank voelerhuls
16. Automatische ontluchter
17. Gasdrukschakelaar
18. NTC2 Voeler (verwarmingscircuit)
19. Gasblok
20. Aansluiting voor SWW-veiligheidsklep (te plaatsen)
21. Modulerende brander met voormenging lucht/gas
22. Luchtaanvoer

Artikelnr	Naam	Brandstof		Prijs
A1002077	WaterMaster 70	Aardgas	A	**11.890,00**
A1002078	WaterMaster 85	Aardgas		**12.651,00**
A1002079	WaterMaster 120	Aardgas		**14.074,00**

TOEBEHOREN

Artikelnr	Omschrijving	Prijs
A1003029	De WaterMaster hydraulische kit omvat: - Primair: 1 25L-expansievat, 1 kraan, 1 terugslagklep - Sanitair: 1 tapkraan, 1 kraan, 1 terugslagklep	**474,00**

TOEBEHOREN ROOKGASAANSLUITING

Artikelnr	Omschrijving	Prijs
537D6308	Meetbuis	**94,00**
537D6310	T-inspectiemeetelement	**167,00**

ROOKGASKANALEN VOOR GEDWONGEN AFVOER : ZIE EINDE VAN DE CATALOGUS

Compatibel met boxx ENGIE

5 JAAR GARANTIE

Catalogus 2021 - Prijzen in EUR, excl. BTW, geldig vanaf 01/04/2021 tot de uitgave van een nieuwe prijslijst. Onder voorbehoud van drukfouten of wijzigingen. Schema's, foto's en afmetingen worden enkel ten indicatieve titel vermeld en houden geen enkele verbintenis in.

Direct gestookte gas condens INOX SWW-bereider

TECHNISCHE KENMERKEN EN AFMETINGEN

Type		WM 70	WM 85	WM 120
Artikelnr		A1002077	A1002078	A1002079
Brandstof		Aardgas	Aardgas	Aardgas
Max belasting OVW [Prated]	kW	69,9	85,9	115
Max belasting (input)- PCS	kW	77,7	95,4	127,8
Rendement SWW mode (EN89)	%	107,7	107,7	107,7
Capaciteit (sanitair warm water)	L	190	190	190
Aansluiting primair	Ø”	1 ½ F	1 ½ F	1 ½ F
Aansluiting sanitaire installatie	Ø”	1 M	1 M	1 M
Aansluiting gas	Ø”	3/4 M	3/4 M	3/4 M
Drukverlies ketel bij Δt = 20°C	mbar	9	14	27
Gasdebiet (max vermogen)	m^3/u	7,4	9,0	12,2
Gasdebiet (min vermogen)	m^3/u	2,6	2,6	2,5
Schoorsteenaansluiting	Ømm	100/150	100/150	100/150
Max bedrijfstemperatuur	°C	87	87	87
Max bedrijfsdruk CV (primair)	bar	3	3	3
Max bedrijfsdruk (SWW)	bar	8,6	8,6	8,6
Spanning	V	230	230	230
Beveiliging IP		30	30	30
Elektrisch verbruik	W	220	230	380
Plafondhoogte	mm	2277	2277	2277
Leeggewicht	kg	298	298	299
Energie-efficiëntie voor waterverwarming	%	85	85	85
Opgegeven tapprofiel		XXL	XXL	XXL
Energie-efficiëntieklasse voor waterverwarming		A		

SANITAIR WARM WATER PRESTATIES

Type		WM 70	WM 85	WM 120
Piekdebiet bij 40°C	L/10’	716	783	900
Piekdebiet 1ste uur bij 40°C	L/60’	2455	2895	3620
Continu debiet bij 40°C	L/u	2087	2534	3402
Piekdebiet bij 45°C	L/10’	592	646	676
Piekdebiet 1ste uur bij 45°C	L/60’	2083	2456	3098
Continu debiet bij 45°C	L/u	1789	2172	2928
Piekdebiet bij 60°C	L/10’	348	371	440
Piekdebiet 1ste uur bij 60°C	L/60’	1391	1638	1847
Continu debiet bij 60°C	L/u	1252	1520	1754

WERKINGSREGIME

Verwarmingsvloeistof : 87°C
Koud water : 10°C
Hoge temperatuur van SWW: tot 75°C

ROOKGASAANSLUITING

B23-B23P-C13(x)-C33(x)-C43(x)-C53(x)-C83(x)-C93

AFMETINGEN

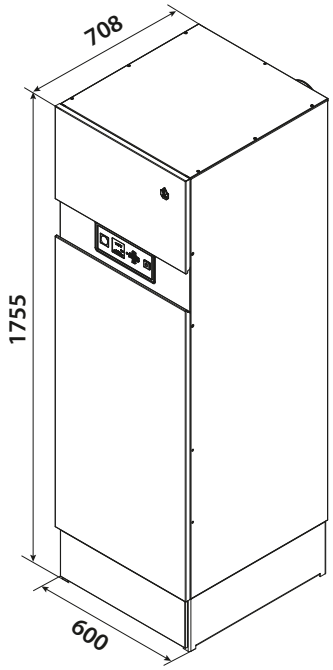

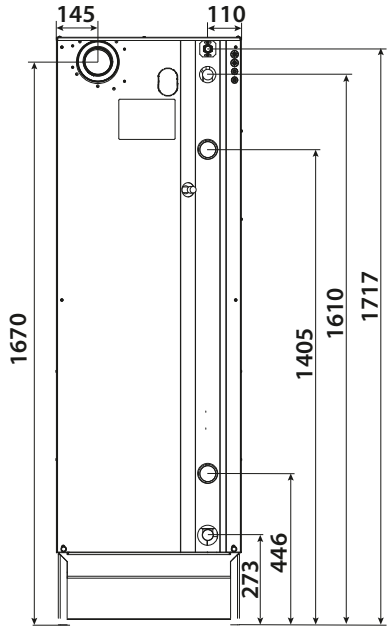

WaterMaster 25 → 45

INOX

BESCHRIJVING

Condenserende sanitair warmwaterbereider.

- Certified EN89 - Ecodesign Lot 2 (EN 812/2013 - EN 814/2013).
- Uitgerust met de ACVMax branderautomaat.
- Uitstekende warmwaterproductie in continu en piekdebiet.
- Warmtewisselaar en sanitaire Tank-in-Tank boiler in roestvrij staal.
- Beschermingsanode niet nodig.
- Totale condensatie in één parcours.
- Beperkt onderhoud, dankzij de zelfreinigende warmtewisselaar.
- Beperkte vloeroppervlakte.
- Kan in cascade geplaatst worden.
- Traditionele of concentrische schouwaansluiting.
- Anti-legionnella: SWW t° > 60° C.

Beschikbaar op propaan.

TANK-IN-TANK SYSTEEM

WATERMASTER BESTAAT EVENEENS TOT 120 KW.

5 JAAR GARANTIE
(zie onze verkoopsvoorwaarden)

CONSTRUCTIEKENMERKEN

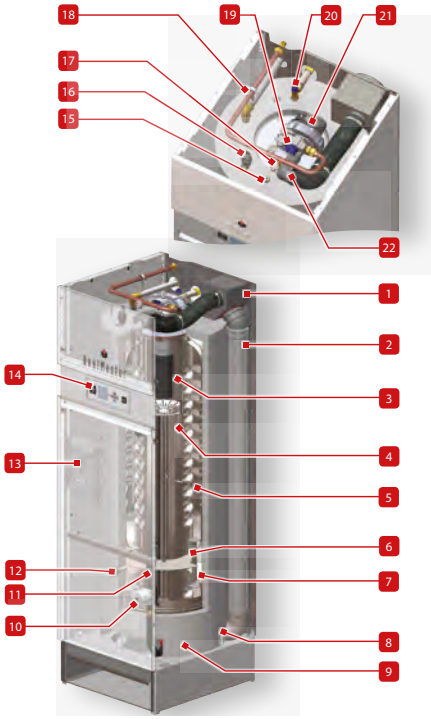

1. Concentrische schouwaansluiting
2. Rookgaskanaal
3. Verbrandingskamer
4. Warmtewisselaar in roestvrij staal
5. Boiler Tank-in-Tank in roestvrij staal
6. Scheidingsplaat primaire kring
7. Voorverwarmer van het sanitaire water
8. Condensopvang
9. Isolatie
10. Hoog efficiënte circulatiepomp
11. NTC2 Voeler (verwarmingscircuit)
12. Drukschakelaar
13. Elektrisch bord
14. Bedieningsbord met ACVMax
15. SWW tank voelerhuls
16. Automatische ontluchter
17. Buis met gastoevoer
18. NTC2 Voeler (verwarmingscircuit)
19. Gasblok
20. Aansluiting voor SWW-veiligheidsklep (te plaatsen)
21. Modulerende brander met voormenging lucht/gas
22. Luchtaanvoer

Artikelnr	Naam	Brandstof		Prijs
A1002669	WaterMaster 25	Aardgas	A	**5.669,00**
A1002670	WaterMaster 35	Aardgas	A	**6.471,00**
A1002671	WaterMaster 45	Aardgas	A	**7.684,00**

TOEBEHOREN

Artikelnr	Omschrijving	Prijs
A1003029	De WaterMaster hydraulische kit omvat: - Primair: 1 25L-expansievat, 1 kraan, 1 terugslagklep - Sanitair: 1 tapkraan, 1 kraan, 1 terugslagklep	**474,00**

TOEBEHOREN ROOKGASAANSLUITING

Artikelnr	Omschrijving	Prijs
537D6193	Meetelement 80/125 (niet voor Kompakt HRE).	**76,00**
537D6229	T-inspectiemeetelement	**139,00**

ROOKGASKANALEN VOOR GEDWONGEN AFVOER : ZIE EINDE VAN DE CATALOGUS

Compatibel met boxx ENGIE

5 JAAR GARANTIE

Catalogus 2021 - Prijzen in EUR, excl. BTW, geldig vanaf 01/04/2021 tot de uitgave van een nieuwe prijslijst. Onder voorbehoud van drukfouten of wijzigingen. Schema's, foto's en afmetingen worden enkel ten indicatieve titel vermeld en houden geen enkele verbintenis in.

Direct gestookte gas condens INOX SWW-bereider

TECHNISCHE KENMERKEN EN AFMETINGEN

Type		WM 25	WM 35	WM 45
Artikelnr		A1002669	A1002670	A1002671
Brandstof		Aardgas	Aardgas	Aardgas
Max belasting OVW [Prated]	kW	25	35	45
Max belasting (input)- PCS	kW	27,8	38,9	50,0
Rendement SWW mode (EN89)	%	108,5	108,5	108,5
Capaciteit (sanitair warm water)	L	96	96	96
Aansluiting primair	Ø”	1 F	1 F	1 F
Aansluiting sanitaire installatie	Ø”	1 M	1 M	1 M
Aansluiting gas	Ø”	3/4 M	3/4 M	3/4 M
Drukverlies ketel bij Δt = 20°C	mbar	3	6	10
Gasdebiet (max vermogen)	m^3/u	2,66	3,64	4,67
Gasdebiet (min vermogen)	m^3/u	0,5	0,7	0,9
Schoorsteenaansluiting	Ømm	80/125	80/125	80/125
Max bedrijfstemperatuur	°C	87	87	87
Max bedrijfsdruk CV (primair)	bar	3	3	3
Max bedrijfsdruk (SWW)	bar	8,6	8,6	8,6
Spanning	V	230	230	230
Beveiliging IP		30	30	30
Elektrisch verbruik	W	95	110	126
Plafondhoogte	mm	1855	1855	1855
Leeggewicht	kg	177	177	177
Energie-efficiëntie voor waterverwarming	%	87,2	87,2	87,2
Opgegeven tapprofiel		L	L	L
Energie-efficiëntieklasse voor waterverwarming		A	A	A

SANITAIR WARM WATER PRESTATIES

Type		WM 25	WM 35	WM 45
Piekdebiet bij 40°C	L/10’	361	408	451
Piekdebiet 1ste uur bij 40°C	L/60’	1018	1328	1610
Continu debiet bij 40°C	L/u	788	1104	1390
Piekdebiet bij 45°C	L/10’	301	339	373
Piekdebiet 1ste uur bij 45°C	L/60’	865	1127	1366
Continu debiet bij 45°C	L/u	676	946	1192
Piekdebiet bij 60°C	L/10’	183	197	224
Piekdebiet 1ste uur bij 60°C	L/60’	577	749	894
Continu debiet bij 60°C	L/u	473	662	820

WERKINGSREGIME

Verwarmingsvloeistof : 87°C
Koud water : 10°C
Hoge temperatuur van SWW: tot 75°C

ROOKGASAANSLUITING

B23-B23P-C13(x)-C33(x)-C43(x)-C53(x)-C83(x)-C93

AFMETINGEN

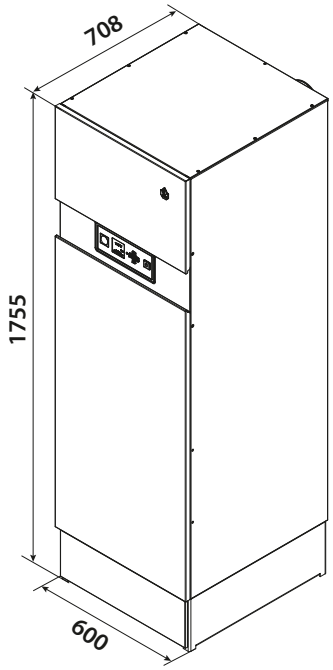

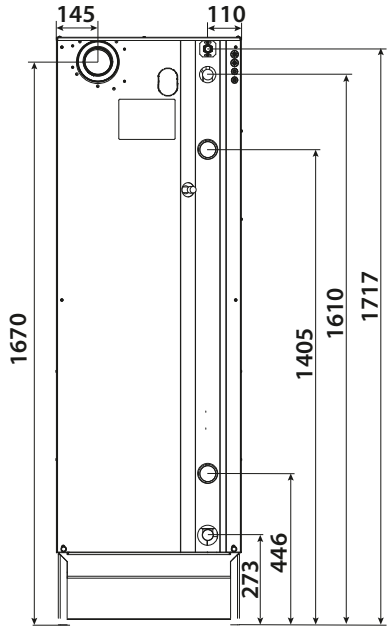

HeatMaster® 70 → 120 TC

BESCHRIJVING

Condenserende ketel met dubbele functie.

- Uitgerust met de ACVMax branderautomaat.
- Totale condensatie zowel op CV als op sanitair warm water.
- Bevat een primair circuit en kan ook als verwarmingsketel gebruikt worden.
- Uitstekende warmwaterproductie.
- Warmtewisselaar en sanitaire boiler Tank-in-Tank in roestvrij staal.
- Totale condensatie in één parcours.
- Beperkt onderhoud, dankzij de zelfreinigende warmtewisselaar.
- Staande ketel met grote primaire waterinhoud, ideaal voor bestaande installaties.

Beschikbaar op propaan.

TANK-IN-TANK SYSTEEM

HM TC BESTAAT EVENEENS VANAF 25 KW.

5 JAAR GARANTIE
(zie onze verkoopsvoorwaarden)

CONSTRUCTIEKENMERKEN

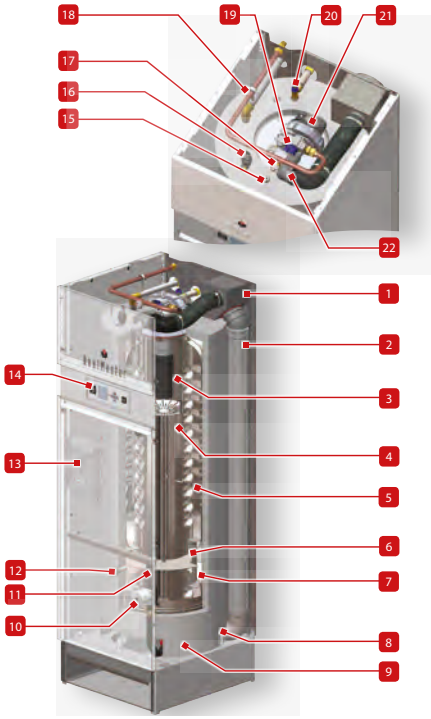

1. Concentrische schouwaansluiting
2. Rookgaskanaal
3. Verbrandingskamer
4. Warmtewisselaar in roestvrij staal
5. Boiler Tank-in-Tank in roestvrij staal
6. Scheidingsplaat primaire kring
7. Voorverwarmer van het sanitaire water
8. Condensopvang
9. Isolatie
10. Hoog efficiënte circulatiepomp
11. NTC2 Voeler (verwarmingscircuit)
12. Drukschakelaar
13. Elektrisch bord
14. Bedieningsbord met ACVMax
15. SWW tank voelerhuls
16. Automatische ontluchter
17. Gasdrukschakelaar
18. NTC2 Voeler (verwarmingscircuit)
19. Gasblok
20. Aansluiting voor SWW-veiligheidsklep (te plaatsen)
21. Modulerende brander met voormenging lucht/gas
22. Luchtaanvoer

Artikelnr	Naam	Brandstof		Prijs
05652401	HeatMaster 70 TC	Aardgas	A / A	**11.890,00**
05652501	HeatMaster 85 TC	Aardgas		**12.651,00**
05652601	HeatMaster 120 TC	Aardgas		**14.074,00**

TOEBEHOREN

Artikelnr	Omschrijving	Prijs
A1002029	Buitenvoeler NTC 12 kΩ	**45,00**
950003	Kamerthermostaat RC 40. On/Off, digitale klok, 7 dagen programma, 4 programmawissels/dag, AA-batterijen.	**140,00**
950004	Modulerende OpenTherm RC45 kamerthermostaat. 7 dagen programma, 4 programmawissels/dag, 2-draads aansluiting.	**173,00**
10800362	RC 300, de ultieme kamerthermostaat, met aanraakscherm en Internetverbinding. Room controller RC 300. Gebruiksvriendelijk full-colour touchscreen. Laat de programmatie van maximaal 12 zones toe om aan uw vereisten voor verwarming en warm water te voldoen. Draadloze verbinding. Remote Access Gateway. Internet-ready. Optioneel: Draadloze controller voor de radiatoren of vloerverwarming. Apps voor Smartphone.	**381,00**
10800360	Radiatorkraan HR92. Met deze module kunnen de radiatoren geregeld worden (er bestaat ook een module voor de vloerverwarming). De regelaar functioneert tegelijkertijd als een detector en een regelmodule. Met een draadloos bidirectioneel communicatiesysteem, kan deze module permanent de opwarmingscapaciteit aan uw behoeften aanpassen door te communiceren met het centraal bedieningspaneel RC300.	**149,00**

TOEBEHOREN ROOKGASAANSLUITING

Artikelnr	Omschrijving	Prijs
537D6308	Meetbuis	**94,00**
537D6310	T-inspectiemeetelement	**167,00**

ROOKGASKANALEN VOOR GEDWONGEN AFVOER : ZIE EINDE VAN DE CATALOGUS

Compatibel met boxx ENGIE

5 JAAR GARANTIE

Catalogus 2021 - Prijzen in EUR, excl. BTW, geldig vanaf 01/04/2021 tot de uitgave van een nieuwe prijslijst. Onder voorbehoud van drukfouten of wijzigingen. Schema's, foto's en afmetingen worden enkel ten indicatieve titel vermeld en houden geen enkele verbintenis in.

TECHNISCHE KENMERKEN EN AFMETINGEN

Type		HeatMaster 70 TC	HeatMaster 85 TC	HeatMaster 120 TC
Artikelnr		05652401	05652501	05652601
Brandstof		Aardgas	Aardgas	Aardgas
Max belasting OVW [Prated]	kW	69,9	85	115
Nuttig max vermogen [P4] (80/60°C)	kW	68,0	82,5	111,6
Nuttig vermogen min (80/60°C)	kW	20,9	20,5	24,3
Nuttig vermogen 30% - 30°C [P1]	kW	22,24	26,73	36,16
Rendement met 30% belasting OVW	%	109,0	108	108
Seizoensgebonden energie-efficiëntie voor ruimteverwarming [hs]	%	96,6	95,8	95,8
nuttig rendement (80/60) [h4]	%	87,6	87,4	87,4
Nuttig rendement 30% - 30°C [h1]	%	98,2	97,3	97,3
Capaciteit (sanitair warm water)	L	190	190	190
Aansluiting primair	Ø”	1 ½ F	1 ½ F	1 ½ F
Aansluiting sanitaire installatie	Ø”	1 M	1 M	1 M
Aansluiting gas	Ø”	3/4 M	3/4 M	3/4 M
Gasdebiet (max vermogen)	m^3/u	7,2	8,6	12
Schoorsteenaansluiting	Ømm	100/150	100/150	100/150
Schoorsteen: max lengte concentrisch	m	22	22	21
Max bedrijfstemperatuur	°C	87	87	87
Max bedrijfsdruk CV (primair)	bar	3	3	3
Max bedrijfsdruk (SWW)	bar	8,6	8,6	8,6
Spanning	V	230	230	230
Beveiliging IP		30	30	30
Elektrisch verbruik	W	210	266	327
Plafondhoogte	mm	2277	2277	2277
Leeggewicht	kg	298	298	299
Energie-efficiëntie voor waterverwarming	%	85,0	85	85
Opgegeven tapprofiel		XXL	XXL	XXL
Energie-efficiëntieklasse voor waterverwarming		A	A	A
Energie-efficiëntieklasse voor ruimteverwarming		A	A	A

AFMETINGEN

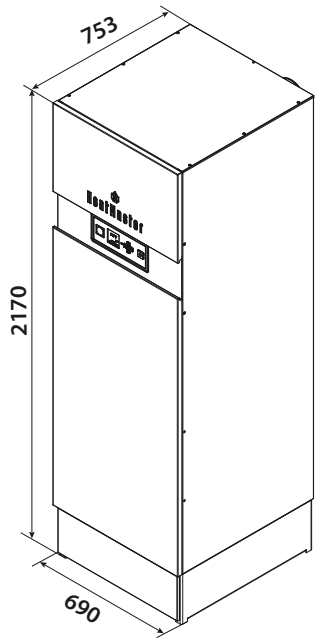

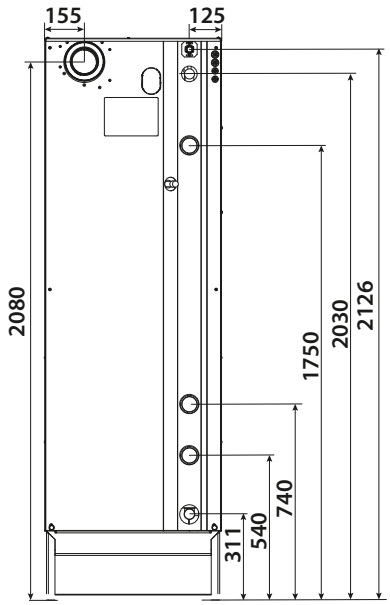

SANITAIR WARM WATER PRESTATIES

Type		HeatMaster 70 TC	HeatMaster 85 TC	HeatMaster 120 TC
Piekdebiet bij 40°C	L/10’	716	783	900
Piekdebiet 1ste uur bij 40°C	L/60’	2455	2895	3620
Continu debiet bij 40°C	L/u	2087	2534	3402
Piekdebiet bij 45°C	L/10’	592	646	676
Piekdebiet 1ste uur bij 45°C	L/60’	2083	2456	3098
Continu debiet bij 45°C	L/u	1789	2172	2928
Piekdebiet bij 60°C	L/10’	348	371	440
Piekdebiet 1ste uur bij 60°C	L/60’	1391	1638	1847
Continu debiet bij 60°C	L/u	1252	1520	1754

WERKINGSREGIME

Verwarmingsvloeistof : 87°C
Koud water : 10°C
Hoge temperatuur van SWW: tot 75°C

ROOKGASAANSLUITING

B23-B23P-C13(x)-C33(x)-C43(x)-C53(x)-C83(x)-C93

CF-0136-1 HeatMaster® 70 - 85 - 120 TC

Kringen			
Direct	Gemengd	Sanitair	Zon
1	-	HM TC	-
Regeling door kamerthermostaat			

- De verwarming (radiatoren of *vloerverwarming) wordt geregeld door een aan/uit kamerthermostaat RC40.
- De SWW-prioriteit is altijd geactiveerd.
- In deze configuratie past de verwarmingsketel zich voortdurend aan de buitentemperatuur aan, wanneer er een buitenvoeler is aangesloten.
- De pomp wordt aangeschakeld zodra een warmtevraag door de kamerthermostaat gegenereerd wordt.
- Voordelen voor de gebruiker:
  - Eenvoudige installatie
  - Eenvoudig gebruik via aan/uit kamerthermostaat RC40
  - Intuïtieve programmering
  - 7–daags vrij programmeerbare programma's met 6 onafhankelijke temperatuurniveaus per dag

Opties

		Prijs
950004	Modulerende OpenTherm RC45 kamerthermostaat. 7 dagen programma, 4 programmawissels/dag, 2-draads aansluiting.	**173,00**
10800362	RC 300, de ultieme kamerthermostaat, met aanraakscherm en Internetverbinding. Room controller RC 300. Gebruiksvriendelijk full-colour touchscreen. Laat de programmatie van maximaal 12 zones toe om aan uw vereisten voor verwarming en warm water te voldoen. Draadloze verbinding. Remote Access Gateway. Internet-ready. Optioneel: Draadloze controller voor de radiatoren of vloerverwarming. Apps voor Smartphone.	**381,00**

1. Regeling en toebehoren

			Prijs	#
	A1002029	Buitenvoeler NTC 12 kΩ	**45,00**	1
	950003	Kamerthermostaat RC 40. On/Off, digitale klok, 7 dagen programma, 4 programmawissels/dag, AA-batterijen.	**140,00**	1

2. Hydraulisch toebehoren

			Prijs	#
	10800294	DN25 Hoge temperatuur kit (Vermogen max: 40 kW) met economische pomp	**984,00**	1
	10800225	By-Pass kit. Debiet makkelijk te lezen dankzij graduatie. Als nodig te plaatsen in de HT of LT kit	**77,00**	+
	55212000	Thermostatische mengkraan 3/4"	**134,00**	+

LEGENDE

Vereiste aantal voor de voorgestelde opstelling.
+ Optie. Zorgt voor extra comfort en/of veiligheid.
* Veiligheidsaquastaat verplicht bij vloerverwarming.

Tekeningen zijn illustratief.
Uitvoering te realiseren volgens de regels van de kunst.

Catalogus 2021 - Prijzen in EUR, excl. BTW, geldig vanaf 01/04/2021 tot de uitgave van een nieuwe prijslijst. Onder voorbehoud van drukfouten of wijzigingen. Schema's, foto's en afmetingen worden enkel ten indicatieve titel vermeld en houden geen enkele verbintenis in.

CF-0138-1 HeatMaster® 70 - 85 - 120 TC

Kringen			
Direct	Gemengd	Sanitair	Zon
1	1	HM TC	-
Regeling met 2 modulerende ruimtethermostaten OpenTherm. Kring P ≤ 40kW			

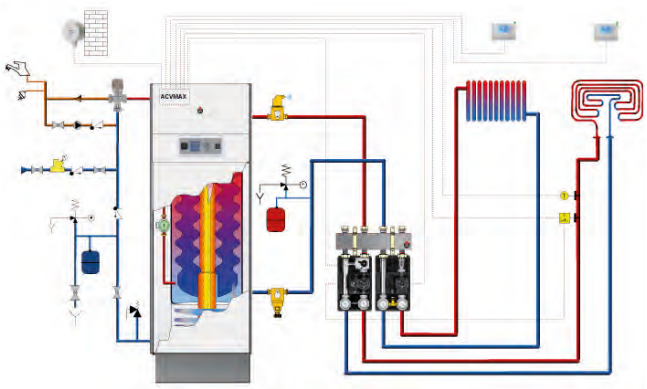

- Dit is een eenvoudige manier om twee verwarmingskringen (radiatoren en *vloerverwarming), onafhankelijk te besturen met ieder zijn eigen modulerende kamerregelaar (RC45) van het type Open Therm. Beide circuits worden via een apart in te stellen stooklijn weersafhankelijk aangestuurd.
- De RC45 geeft alle inlichtingen weer over de werking van het systeem. Beide kringen kunnen eventueel ook door een Aan/Uit kamerthermostaat (RC40) worden gestuurd.
- De SWW-prioriteit is altijd geactiveerd.
- In deze configuratie past de verwarmingsketel zich voortdurend aan de buitentemperatuur aan, wanneer er een buitenvoeler is aangesloten.
- Voordelen voor de gebruiker:
  - Eenvoudig en voordelig gebruik van de twee kringen via kamerregelaar RC45
  - Hydraulische kits montageklaar geleverd
  - Intuïtieve programmering
  - 7–daags vrij programmeerbare programma's met 6 onafhankelijke temperatuurniveaus per dag

Voor verwarmingskringen > 40 kW ofwel het totaal van de verwarmingskringen > 70 kW, selecteer de DN32-reeks van het hydraulisch toebehoren.

Opties

		Prijs
950003	Kamerthermostaat RC 40. On/Off, digitale klok, 7 dagen programma, 4 programmawissels/dag, AA-batterijen.	**140,00**
10800362	RC 300, de ultieme kamerthermostaat, met aanraakscherm en Internetverbinding. Room controller RC 300. Gebruiksvriendelijk full-colour touchscreen. Laat de programmatie van maximaal 12 zones toe om aan uw vereisten voor verwarming en warm water te voldoen. Draadloze verbinding. Remote Access Gateway. Internet-ready. Optioneel: Draadloze controller voor de radiatoren of vloerverwarming. Apps voor Smartphone.	**381,00**

1. Regeling en toebehoren

			Prijs	#
	A1002029	Buitenvoeler NTC 12 kΩ	**45,00**	1
	950004	Modulerende OpenTherm RC45 kamerthermostaat. 7 dagen programma, 4 programmawissels/dag, 2-draads aansluiting.	**173,00**	2
	5476V065	Aanlegvoeler 12 kΩ. Voor aanvoertemperatuur geregelde kring.	**81,00**	1
	10510900	Aanlegthermostaat RAM 5109. Verplicht om de vloerverwarmingskringen te beschermen	**52,00**	1
	257F1163	Kabelkit voor additionele pomp ACVMax	**85,00**	1

2. Hydraulisch toebehoren

			Prijs	#
	10800208	Collector 2 kringen DN 25 (Vermogen max: 70 kW)	**469,00**	1
	10800294	DN25 Hoge temperatuur kit (Vermogen max: 40 kW) met economische pomp	**984,00**	1
	10800225	By-Pass kit. Debiet makkelijk te lezen dankzij graduatie. Als nodig te plaatsen in de HT of LT kit	**77,00**	+
	10800295	DN25 Lage temperatuur kit (Vermogen max: 40 kW) met motor en economische pomp	**1.193,00**	1
	55212000	Thermostatische mengkraan 3/4"	**134,00**	+

LEGENDE

Vereiste aantal voor de voorgestelde opstelling.
+ Optie. Zorgt voor extra comfort en/of veiligheid.
* Veiligheidsaquastaat verplicht bij vloerverwarming.

Tekeningen zijn illustratief.
Uitvoering te realiseren volgens de regels van de kunst.

CF-0171-2 HeatMaster® 70 - 85 - 120 TC

Kringen			
Direct	Gemengd	Sanitair	Zon
1	1	HMTC	-
Regeling met 2 modulerende ruimtethermostaten OpenTherm. Kring P ≥ 40kW			

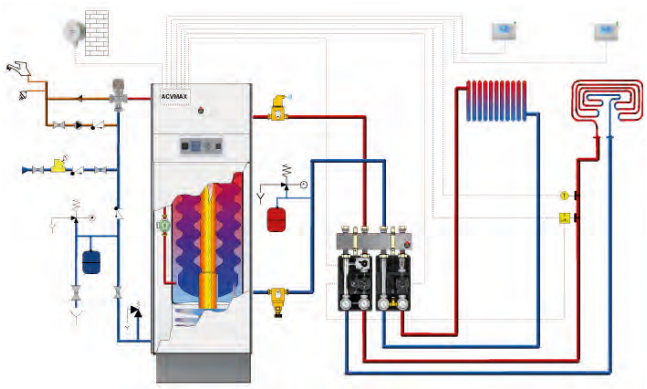

- Dit is een eenvoudige manier om twee verwarmingskringen (radiatoren en *vloerverwarming), onafhankelijk te besturen met ieder zijn eigen modulerende kamerregelaar (RC45) van het type Open Therm. Beide circuits worden via een apart in te stellen stooklijn weersafhankelijk aangestuurd.
- De RC45 geeft alle inlichtingen weer over de werking van het systeem. Beide kringen kunnen eventueel ook door een Aan/Uit kamerthermostaat (RC40) worden gestuurd.
- De externe SWW-boiler wordt geregeld met een NTC-voeler. De SWW-prioriteit is altijd geactiveerd.
- In deze configuratie past de verwarmingsketel zich voortdurend aan de buitentemperatuur aan, wanneer er een buitenvoeler is aangesloten.
- Voordelen voor de gebruiker:
  - Eenvoudig en voordelig gebruik van de twee kringen via kamerregelaar RC45
  - Hydraulische kits montageklaar geleverd
  - Intuïtieve programmering
  - 7–daags vrij programmeerbare programma's met 6 onafhankelijke temperatuurniveaus per dag

Opties

		Prijs
950003	Kamerthermostaat RC 40. On/Off, digitale klok, 7 dagen programma, 4 programmawissels/dag, AA-batterijen.	**140,00**
10800362	RC 300, de ultieme kamerthermostaat, met aanraakscherm en Internetverbinding. Room controller RC 300. Gebruiksvriendelijk full-colour touchscreen. Laat de programmatie van maximaal 12 zones toe om aan uw vereisten voor verwarming en warm water te voldoen. Draadloze verbinding. Remote Access Gateway. Internet-ready. Optioneel: Draadloze controller voor de radiatoren of vloerverwarming. Apps voor Smartphone.	**381,00**

1. Regeling en toebehoren

		Prijs	#
A1002029	Buitenvoeler NTC 12 kΩ	**45,00**	1
950004	Modulerende OpenTherm RC45 kamerthermostaat. 7 dagen programma, 4 programmawissels/dag, 2-draads aansluiting.	**173,00**	2
5476V065	Aanlegvoeler 12 kΩ. Voor aanvoertemperatuur geregelde kring.	**81,00**	1
10510900	Aanlegthermostaat RAM 5109. Verplicht om de vloerverwarmingskringen te beschermen	**52,00**	1
10800314	Elektro-mechanische servomotor voor mengkraan die de lagetemperatuurkit uitrust.	**233,00**	1
257F1163	Kabelkit voor additionele pomp ACVMax	**85,00**	1

2. Hydraulisch toebehoren

		Prijs	#
A1002489	Muurbevestigingen voor collector DN32 100 kW.	**72,00**	1
10800298	Collector 2 kringen DN 32. Muurbevestigingen 507F4266 nemen.	**528,00**	1
10800296	Hoge temperatuurkit DN 32. Bevat de circulator HEP, twee isolatiekranen, terugslagklep, 2 thermometers	**984,00**	1
10800297	Lage temperatuurkit DN32. Bevat de circulator HEP, twee isolatiekranen, terugslagklep, 2 thermometers, de 3-wegsklep.	**1.107,00**	1
55212000	Thermostatische mengkraan 3/4"	**134,00**	+

LEGENDE

Vereiste aantal voor de voorgestelde opstelling.
+ Optie. Zorgt voor extra comfort en/of veiligheid.
* Veiligheidsaquastaat verplicht bij vloerverwarming.

Tekeningen zijn illustratief.
Uitvoering te realiseren volgens de regels van de kunst.

Catalogus 2021 - Prijzen in EUR, excl. BTW, geldig vanaf 01/04/2021 tot de uitgave van een nieuwe prijslijst. Onder voorbehoud van drukfouten of wijzigingen. Schema's, foto's en afmetingen worden enkel ten indicatieve titel vermeld en houden geen enkele verbintenis in.

CF-0140-2 HeatMaster® 70 - 85 - 120 TC

Kringen			
Direct	Gemengd	Sanitair	Zon
1	2	HM TC	-
Regeling door de Control Unit			

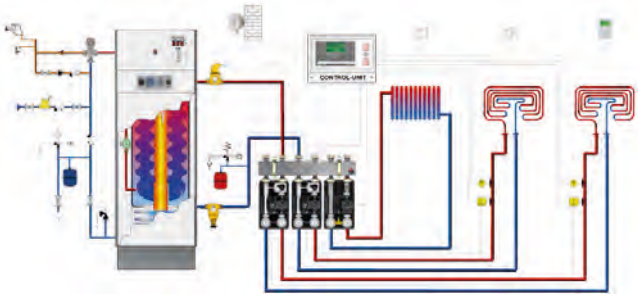

- De Control Unit kan tot 3 verwarmingskringen controleren, waarvan minstens één directe kring (vb. 1 radiatorkring en 2 kringen vloerverwarming). De Control Unit kan daarnaast één sanitaire kring controleren.
- De verwarmingskringen worden appart geregeld volgens de buitentemperatuur. Bovendien kan een kamerthermostaat (RFF) of een Zone Unit (RS) voor elk van deze kringen worden voorzien. Bij renovatie en in bepaalde gevallen kan men eenvoudige aan/uit kamerthermostaten (RC40) gebruiken.
- De ketel wordt in deze opstelling vrijgegeven via zijn kamerthermostaatingang. Wanneer één van de verwarmingskringen warmte vraagt, zal de ketel worden vrijgegeven volgens een berekende (stooklijncurve) vertrektemperatuur.
- Voordelen voor de gebruiker:
  - Maximaal comfort
  - Hydraulische kits montageklaar geleverd
  - Moderne en ultra krachtige regeling
  - Grote keuze aan functies
  - Informatie over het systeem aangeduid op het scherm (Control Unit en Zone Unit)
  - Naar wens programmeerbaar
  - 7–daags vrij programmeerbare programma's met 6 onafhankelijke temperatuurniveaus per dag en per kring

Maximale configuratie met de Control Unit. Voor complexere toepassingen kunnen verschillende regelaars Control Unit gecombineerd worden. (Raadpleeg ons.)

Opties

		Prijs
950004	Modulerende OpenTherm RC45 kamerthermostaat. 7 dagen programma, 4 programmawissels/dag, 2-draads aansluiting.	**173,00**
10800362	RC 300, de ultieme kamerthermostaat, met aanraakscherm en Internetverbinding. Room controller RC 300. Gebruiksvriendelijk full-colour touchscreen. Laat de programmatie van maximaal 12 zones toe om aan uw vereisten voor verwarming en warm water te voldoen. Draadloze verbinding. Remote Access Gateway. Internet-ready. Optioneel: Draadloze controller voor de radiatoren of vloerverwarming. Apps voor Smartphone.	**381,00**

1. Regeling en toebehoren

			Prijs	#
	10800108	Buitenvoeler 2 kΩ AF200. Inbegrepen bij 10800188 Control Unit	**34,00**	-
	10800190	Zone Unit RS. Afstandsbediening + ruimtetemperatuurvoeler. Communiceert met de Control Unit.	**356,00**	1
	10800120	Ruimtetemperatuurvoeler RFF. Communiceert met de Control Unit.	**218,00**	2
	10800045	Aanlegvoeler 2 kΩ VF202. Voor aanvoertemperatuur geregelde kring. Inbegrepen bij 10800218 ZMC2	**56,00**	2
	10510900	Aanlegthermostaat RAM 5109. Verplicht om de vloerverwarmingskringen te beschermen	**52,00**	2
	10800354	Interface Clip-in ACVMax.	**116,00**	1
	10800188	Regeling voor 1 directe kring, 2 mengkringen, 1 SWW kring, 1 cascade, 1 kring zonneboiler. Geleverd met een buitenvoeler AF200 en een voelerhuls (2 kΩ).	**944,00**	1
	5476G037	Wandmontagekast WG500 voor Control Unit.	**355,00**	1
	10800314	Elektro-mechanische servomotor voor mengkraan die de lagetemperatuurkit uitrust.	**233,00**	2

2. Hydraulisch toebehoren

			Prijs	#
	A1002489	Muurbevestigingen voor collector DN32 100 kW.	**72,00**	1
	10800299	Collector 3 kringen DN32 100 kW. Muurbevestigingen A1002489 nemen.	**846,00**	1
	10800296	Hoge temperatuurkit DN 32. Bevat de circulator HEP, twee isolatiekranen, terugslagklep, 2 thermometers	**984,00**	1
	10800297	Lage temperatuurkit DN32. Bevat de circulator HEP, twee isolatiekranen, terugslagklep, 2 thermometers, de 3-wegsklep.	**1.107,00**	2
	55212000	Thermostatische mengkraan 3/4"	**134,00**	+

LEGENDE

Vereiste aantal voor de voorgestelde opstelling.
+ Optie. Zorgt voor extra comfort en/of veiligheid.
* Veiligheidsaquastaat verplicht bij vloerverwarming.

Tekeningen zijn illustratief.
Uitvoering te realiseren volgens de regels van de kunst.

HeatMaster® 25 → 45 TC

INOX

BESCHRIJVING

Condenserende gasketel met dubbele functie.

- Uitgerust met de ACVMax branderautomaat.
- Totale condensatie zowel op CV als op sanitair warm water.
- Bevat een primair circuit en kan ook als verwarmingsketel gebruikt worden.
- Uitstekende warmwaterproductie.
- Warmtewisselaar en sanitaire Tank-in-Tank boiler in roestvrij staal.
- Totale condensatie in één parcours.
- Beperkt onderhoud, dankzij de zelfreinigende warmtewisselaar.
- Staande ketel met grote primaire waterinhoud, ideaal voor bestaande installaties.

Beschikbaar op propaan.

TANK-IN-TANK SYSTEEM

HM TC BESTAAT EVENEENS TOT 120 KW.

5 JAAR GARANTIE
(zie onze verkoopsvoorwaarden)

CONSTRUCTIEKENMERKEN

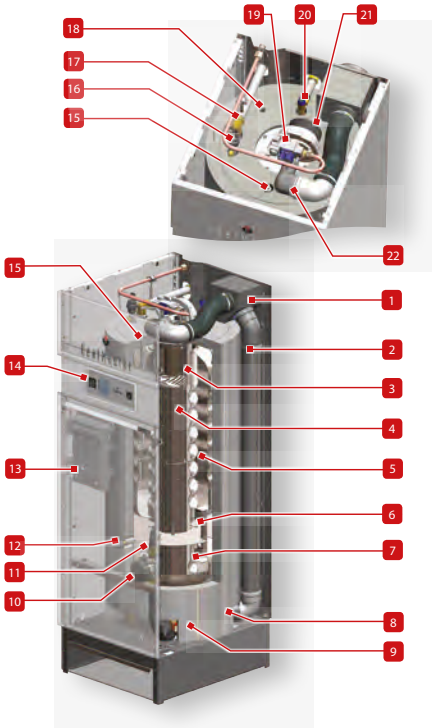

1. Concentrische schouwaansluiting
2. Rookgaskanaal
3. Verbrandingskamer
4. Warmtewisselaar in roestvrij staal
5. Boiler Tank-in-Tank in roestvrij staal
6. Scheidingsplaat primaire kring
7. Voorverwarmer van het sanitaire water
8. Condensopvang
9. Isolatie
10. Hoog efficiënte circulatiepomp
11. NTC2 Voeler (verwarmingscircuit)
12. Drukschakelaar
13. Elektrisch bord
14. Bedieningsbord met ACVMax
15. SWW tank voelerhuls
16. Automatische ontluchter
17. Buis met gastoevoer
18. NTC2 Voeler (verwarmingscircuit)
19. Gasblok
20. Aansluiting voor SWW-veiligheidsklep (te plaatsen)
21. Modulerende brander met voormenging lucht/gas
22. Luchtaanvoer

Artikelnr	Naam	Brandstof			Prijs
05652101	HeatMaster 25 TC	Aardgas	A	A	**5.669,00**
05652201	HeatMaster 35 TC	Aardgas	A	A	**6.471,00**
05652301	HeatMaster 45 TC	Aardgas	A	A	**7.684,00**

TOEBEHOREN

Artikelnr	Omschrijving	Prijs
A1002029	Buitenvoeler NTC 12 kΩ	**45,00**
950003	Kamerthermostaat RC 40. On/Off, digitale klok, 7 dagen programma, 4 programmawissels/dag, AA-batterijen.	**140,00**
950004	Modulerende OpenTherm RC45 kamerthermostaat. 7 dagen programma, 4 programmawissels/dag, 2-draads aansluiting.	**173,00**
10800362	RC 300, de ultieme kamerthermostaat, met aanraakscherm en Internetverbinding. Room controller RC 300. Gebruiksvriendelijk full-colour touchscreen. Laat de programmatie van maximaal 12 zones toe om aan uw vereisten voor verwarming en warm water te voldoen. Draadloze verbinding. Remote Access Gateway. Internet-ready. Optioneel: Draadloze controller voor de radiatoren of vloerverwarming. Apps voor Smartphone.	**381,00**
10800360	Radiatorkraan HR92. Met deze module kunnen de radiatoren geregeld worden (er bestaat ook een module voor de vloerverwarming). De regelaar functioneert tegelijkertijd als een detector en een regelmodule. Met een draadloos bidirectioneel communicatiesysteem, kan deze module permanent de opwarmingscapaciteit aan uw behoeften aanpassen door te communiceren met het centraal bedieningspaneel RC300.	**149,00**

TOEBEHOREN ROOKGASAANSLUITING

Artikelnr	Omschrijving	Prijs
537D6193	Meetelement 80/125 (niet voor Kompakt HRE).	**76,00**
537D6229	T-inspectiemeetelement	**139,00**

ROOKGASKANALEN VOOR GEDWONGEN AFVOER : ZIE EINDE VAN DE CATALOGUS

Compatibel met boxx ENGIE

5 JAAR GARANTIE

Catalogus 2021 - Prijzen in EUR, excl. BTW, geldig vanaf 01/04/2021 tot de uitgave van een nieuwe prijslijst. Onder voorbehoud van drukfouten of wijzigingen. Schema's, foto's en afmetingen worden enkel ten indicatieve titel vermeld en houden geen enkele verbintenis in.

TECHNISCHE KENMERKEN EN AFMETINGEN

Type		HeatMaster 25 TC	HeatMaster 35 TC	HeatMaster 45 TC
Artikelnr		05652101	05652201	05652301
Brandstof		Aardgas	Aardgas	Aardgas
Max belasting OVW [Prated]	kW	25	35	45
Nuttig max vermogen [P4] (80/60°C)	kW	24,3	34,2	44,7
Nuttig vermogen min (80/60°C)	kW	4,9	6,8	8,8
Nuttig vermogen 30% - 30°C [P1]	kW	7,95	11,18	14,62
Rendement met 30% belasting OVW	%	109,0	109,0	109,0
Seizoensgebonden energie-efficiëntie voor ruimteverwarming [hs]	%	96,7	96,7	96,7
nuttig rendement (80/60) [h4]	%	87,6	88,2	88,2
Nuttig rendement 30% - 30°C [h1]	%	98,2	98,6	98,2
Capaciteit (sanitair warm water)	L	96	96	96
Aansluiting primair	Ø”	1 F	1 F	1 F
Aansluiting sanitaire installatie	Ø”	1 M	1 M	1 M
Aansluiting gas	Ø”	3/4 M	3/4 M	3/4 M
Gasdebiet (max vermogen)	m^3/u	2,66	3,64	4,67
Schoorsteenaansluiting	Ømm	80/125	80/125	80/125
Max bedrijfstemperatuur	°C	87	87	87
Max bedrijfsdruk CV (primair)	bar	3	3	3
Max bedrijfsdruk (SWW)	bar	8,6	8,6	8,6
Spanning	V	230	230	230
Beveiliging IP		30	30	30
Elektrisch verbruik	W	95	110	126
Plafondhoogte	mm	1855	1855	1855
Leeggewicht	kg	177	177	177
Energie-efficiëntie voor waterverwarming	%	87,2	87,2	87,2
Opgegeven tapprofiel		XXL	XXL	XXL
Energie-efficiëntieklasse voor waterverwarming		A	A	A
Energie-efficiëntieklasse voor ruimteverwarming		A	A	A

AFMETINGEN

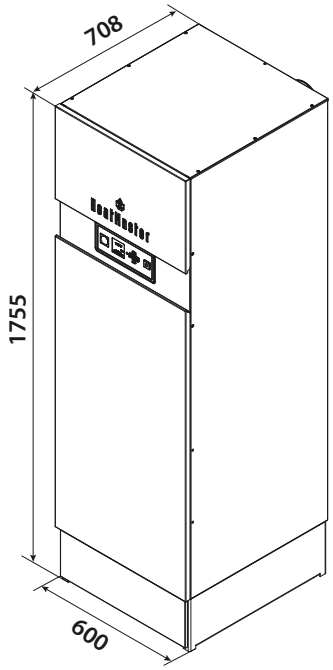

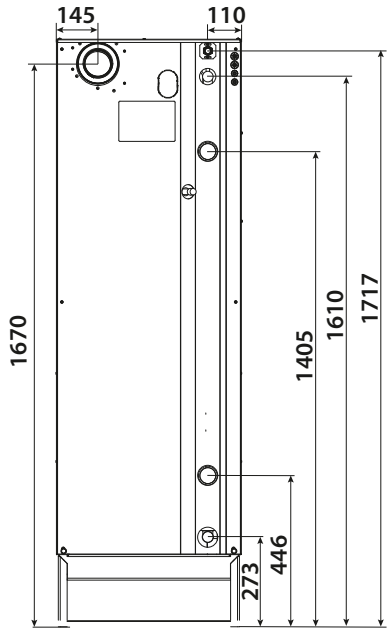

SANITAIR WARM WATER PRESTATIES

Type		HeatMaster 25 TC	HeatMaster 35 TC	HeatMaster 45 TC
Piekdebiet bij 40°C	L/10’	361	408	451
Piekdebiet 1ste uur bij 40°C	L/60’	1018	1328	1610
Continu debiet bij 40°C	L/u	788	1104	1390
Piekdebiet bij 45°C	L/10’	301	339	373
Piekdebiet 1ste uur bij 45°C	L/60’	865	1127	1366
Continu debiet bij 45°C	L/u	676	946	1192
Piekdebiet bij 60°C	L/10’	183	197	224
Piekdebiet 1ste uur bij 60°C	L/60’	577	749	894
Continu debiet bij 60°C	L/u	473	662	820

WERKINGSREGIME

Verwarmingsvloeistof : 87°C
Koud water : 10°C
Hoge temperatuur van SWW: tot 75°C

ROOKGASAANSLUITING

B23-B23P-C13(x)-C33(x)-C43(x)-C53(x)-C83(x)-C93

CF-0131-1 HeatMaster® 25 C / 25 - 35 - 45 TC

Kringen			
Direct	Gemengd	Sanitair	Zon
-	1	HeatMaster	-
Regeling door kamerthermostaat			

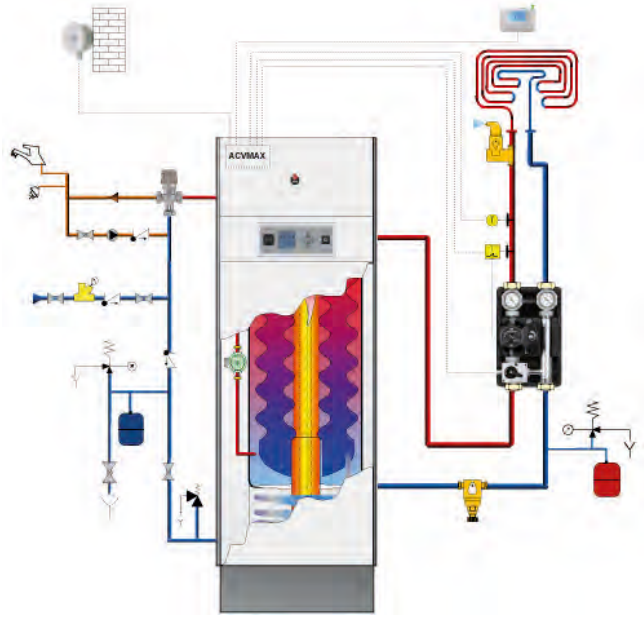

- De verwarming (radiatoren of *vloerverwarming) wordt geregeld door een aan/uit kamerthermostaat RC40.
- De SWW-prioriteit is altijd geactiveerd.
- In deze configuratie past de verwarmingsketel zich voortdurend aan de buitentemperatuur aan, wanneer er een buitenvoeler is aangesloten.
- De pomp wordt aangeschakeld zodra een warmtevraag door de kamerthermostaat gegenereerd wordt.
- Voordelen voor de gebruiker:
  - Eenvoudige installatie
  - Eenvoudig gebruik via aan/uit kamerthermostaat RC40
  - Intuïtieve programmering
  - 7–daags vrij programmeerbare programma's met 6 onafhankelijke temperatuurniveaus per dag

Opties

		Prijs
950004	Modulerende OpenTherm RC45 kamerthermostaat. 7 dagen programma, 4 programmawissels/dag, 2-draads aansluiting.	**173,00**
10800360	Radiatorkraan HR92. Met deze module kunnen de radiatoren geregeld worden (er bestaat ook een module voor de vloerverwarming). De regelaar functioneert tegelijkertijd als een detector en een regelmodule. Met een draadloos bidirectioneel communicatiesysteem, kan deze module permanent de opwarmingscapaciteit aan uw behoeften aanpassen door te communiceren met het centraal bedieningspaneel RC300.	**149,00**

1. Regeling en toebehoren

			Prijs	#
	A1002029	Buitenvoeler NTC 12 kΩ	**45,00**	1
	950003	Kamerthermostaat RC 40. On/Off, digitale klok, 7 dagen programma, 4 programmawissels/dag, AA-batterijen.	**140,00**	1
	10510900	Aanlegthermostaat RAM 5109. Verplicht om de vloerverwarmingskringen te beschermen	**52,00**	*
	5476V065	Aanlegvoeler 12 kΩ. Voor aanvoertemperatuur geregelde kring.	**81,00**	1

2. Hydraulisch toebehoren

			Prijs	#
	10800295	DN25 Lage temperatuur kit (Vermogen max: 40 kW) met motor en economische pomp	**1.193,00**	1
	10800225	By-Pass kit. Debiet makkelijk te lezen dankzij graduatie. Als nodig te plaatsen in de HT of LT kit	**77,00**	+
	55212000	Thermostatische mengkraan 3/4"	**134,00**	+

LEGENDE

Vereiste aantal voor de voorgestelde opstelling.
+ Optie. Zorgt voor extra comfort en/of veiligheid.
* Veiligheidsaquastaat verplicht bij vloerverwarming.

Tekeningen zijn illustratief.
Uitvoering te realiseren volgens de regels van de kunst.

Catalogus 2021 - Prijzen in EUR, excl. BTW, geldig vanaf 01/04/2021 tot de uitgave van een nieuwe prijslijst. Onder voorbehoud van drukfouten of wijzigingen. Schema's, foto's en afmetingen worden enkel ten indicatieve titel vermeld en houden geen enkele verbintenis in.

CF-0139-1 HeatMaster® 25 - 35 - 45 TC

Kringen			
Direct	Gemengd	Sanitair	Zon
1	2	HM TC	-
Regeling door de Control Unit			

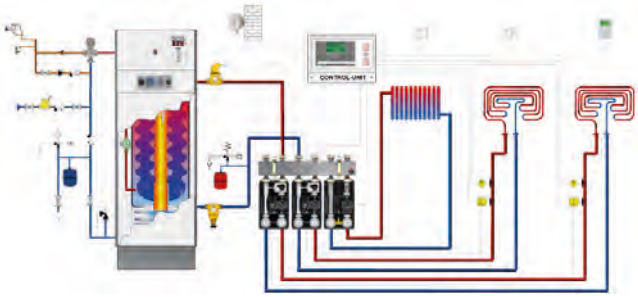

- De Control Unit kan tot 3 verwarmingskringen controleren, waarvan minstens één directe kring (vb. 1 radiatorkring en 2 kringen vloerverwarming). De Control Unit kan daarnaast één sanitaire kring controleren.
- De verwarmingskringen worden appart geregeld volgens de buitentemperatuur. Bovendien kan een kamerthermostaat (RFF) of een Zone Unit (RS) voor elk van deze kringen worden voorzien. Bij renovatie en in bepaalde gevallen kan men eenvoudige aan/uit kamerthermostaten (RC40) gebruiken.
- De ketel wordt in deze opstelling vrijgegeven via zijn kamerthermostaatingang. Wanneer één van de verwarmingskringen warmte vraag zal de ketel worden vrijgegeven volgens een berekende (stooklijncurve) vertrektemperatuur.
- Voordelen voor de gebruiker:
  - Maximaal comfort
  - Hydraulische kits montageklaar geleverd
  - Moderne en ultra krachtige regeling
  - Grote keuze aan functies
  - Informatie over het systeem aangeduid op het scherm (Control Unit en Zone Unit)
  - Naar wens programmeerbaar
  - 7–daags vrij programmeerbare programma's met 6 onafhankelijke temperatuurniveaus per dag en per kring

Maximale configuratie met de Control Unit. Voor complexere toepassingen kunnen verschillende regelaars Control Unit gecombineerd worden. (Raadpleeg ons.)

Opties

		Prijs
950004	Modulerende OpenTherm RC45 kamerthermostaat. 7 dagen programma, 4 programmawissels/dag, 2-draads aansluiting.	**173,00**
10800362	RC 300, de ultieme kamerthermostaat, met aanraakscherm en Internetverbinding. Room controller RC 300. Gebruiksvriendelijk full-colour touchscreen. Laat de programmatie van maximaal 12 zones toe om aan uw vereisten voor verwarming en warm water te voldoen. Draadloze verbinding. Remote Access Gateway. Internet-ready. Optioneel: Draadloze controller voor de radiatoren of vloerverwarming. Apps voor Smartphone.	**381,00**

1. Regeling en toebehoren

			Prijs	#
	10800108	Buitenvoeler 2 kΩ AF200. Inbegrepen bij 10800188 Control Unit	**34,00**	-
	10800190	Zone Unit RS. Afstandsbediening + ruimtetemperatuurvoeler. Communiceert met de Control Unit.	**356,00**	1
	10800120	Ruimtetemperatuurvoeler RFF. Communiceert met de Control Unit.	**218,00**	2
	10800045	Aanlegvoeler 2 kΩ VF202. Voor aanvoertemperatuur geregelde kring. Inbegrepen bij 10800218 ZMC2	**56,00**	2
	10510900	Aanlegthermostaat RAM 5109. Verplicht om de vloerverwarmingskringen te beschermen	**52,00**	2
	10800354	Interface Clip-in ACVMax.	**116,00**	1
	10800188	Regeling voor 1 directe kring, 2 mengkringen, 1 SWW kring, 1 cascade, 1 kring zonneboiler. Geleverd met een buitenvoeler AF200 en een voelerhuls (2 kΩ).	**944,00**	1
	5476G037	Wandmontagekast WG500 voor Control Unit.	**355,00**	1

2. Hydraulisch toebehoren

			Prijs	#
	10800209	Collector 3 kringen DN 25 (Vermogen max: 70 kW)	**631,00**	1
	10800294	DN25 Hoge temperatuur kit (Vermogen max: 40 kW) met economische pomp	**984,00**	1
	10800295	DN25 Lage temperatuur kit (Vermogen max: 40 kW) met motor en economische pomp	**1.193,00**	2

LEGENDE

Vereiste aantal voor de voorgestelde opstelling.
+ Optie. Zorgt voor extra comfort en/of veiligheid.
* Veiligheidsaquastaat verplicht bij vloerverwarming.

Tekeningen zijn illustratief.
Uitvoering te realiseren volgens de regels van de kunst.

Prestige 42 → 75 Solo

BESCHRIJVING

Condenserende gaswandketel met zeer hoog rendement.

- 3 modellen: 42, 50 en 69,9 kW enkel verwarming (aardgas of propaan).
- Warmtewisselaar in RVS.
- Brander met modulerende voormenging lucht-gas.
- Geïntegreerd kijkglas.
- Alle elementen zijn makkelijk toegankelijk via voorzijde.
- Compact en licht.
- Gesloten uitvoering: concentrisch Ø 100/150 mm met geïntegreerd meetelementen voor lucht en rookgassen.
- Geïntegreerde anti-terugslagklep voor rookgassen (voor cascades).
- Nieuwe ACVMax regulatie met LCD scherm en uitgebreide functiemogelijkheden.
- Meerdere bedieningsmogelijkheden: thermostaat aan/uit, Open Therm, ingang 0-10V, alarm, Modbus.
- Cascademogelijkheden tot 3 ketels zonder supplementaire regulatie.
- Hydraulische kits en regelingstoebehoren in optie.
- In combinatie met een ACV boiler geeft deze Prestige een uitzonderlijk sanitair comfort.
- Kan twee kringen aansturen.
- Geïntegreerde cascade functie.

Beschikbaar op propaan. Gelieve contact met ons op te nemen.

5 JAAR GARANTIE
(zie onze verkoopsvoorwaarden)

CONSTRUCTIEKENMERKEN

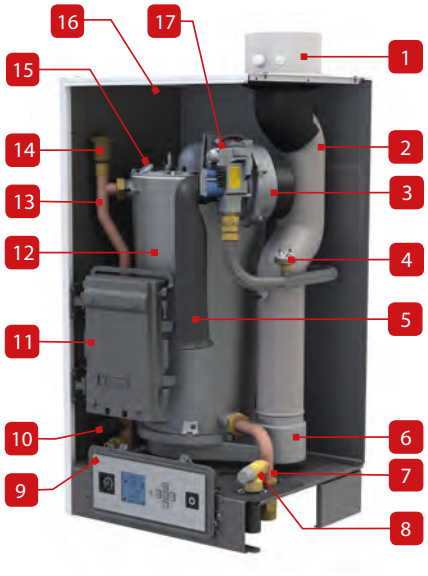

1. Concentrische schouwaansluiting 100 /150mm met meetelement
2. Schouwpijp
3. Brander met voormenging van Gas/Lucht
4. Drukschakelaar gas
5. Luchttoevoer
6. Recuperatiebak voor condenswater
7. Retour verwarmingskring
8. Veiligheidsklep
9. Bedieningsbord met manometer
10. Waterdrukschakelaar
11. Elektriciteitsbord
12. Warmtewisselaar uit roestvrij staal
13. Vertrek verwarmingskring
14. Automatische ontluchter
15. Kijkglas vlam
16. Mantel met isolatie
17. Gasklep

Artikelnr	Naam	Brandstof		Prijs
05650201	Prestige 42 Solo	Aardgas	A	**3.736,00**
05629801	Prestige 50 Solo	Aardgas	A	**4.132,00**
05629901	Prestige 75 Solo	Aardgas	A	**4.593,00**

ROOKGASKANALEN VOOR GEDWONGEN AFVOER : ZIE EINDE TARIEF

TOEBEHOREN

Artikelnr	Omschrijving	Prijs
5476G003	Dompelbuis NTC-voeler 12 kΩ. Voor de controle van een externe SWW-boiler of een evenwichtsfles. Lengte: 3,2 m.	**34,00**
A1002029	Buitenvoeler NTC 12 kΩ	**45,00**
950003	Kamerthermostaat RC 40. On/Off, digitale klok, 7 dagen programma, 4 programmawissels/dag, AA-batterijen.	**140,00**
950004	Modulerende OpenTherm RC45 kamerthermostaat. 7 dagen programma, 4 programmawissels/dag, 2-draads aansluiting.	**173,00**
10800362	RC 300, de ultieme kamerthermostaat, met aanraakscherm en Internetverbinding. Room controller RC 300. Gebruiksvriendelijk full-colour touchscreen. Laat de programmatie van maximaal 12 zones toe om aan uw vereisten voor verwarming en warm water te voldoen. Draadloze verbinding. Remote Access Gateway. Internet-ready. Optioneel: Draadloze controller voor de radiatoren of vloerverwarming. Apps voor Smartphone.	**381,00**

5 JAAR GARANTIE

Catalogus 2021 - Prijzen in EUR, excl. BTW, geldig vanaf 01/04/2021 tot de uitgave van een nieuwe prijslijst. Onder voorbehoud van drukfouten of wijzigingen. Schema's, foto's en afmetingen worden enkel ten indicatieve titel vermeld en houden geen enkele verbintenis in.

TECHNISCHE KENMERKEN EN AFMETINGEN

Type		Prestige 42 Solo	Prestige 50 Solo	Prestige 75 Solo
Artikelnr		05650201	05629801	05629901
Brandstof		Aardgas	Aardgas	Aardgas
Max belasting OVW [Prated]	kW	42	50	69,9
Nuttig max vermogen [P4] (80/60°C)	kW	40,7	48,5	67,8
Nuttig vermogen 30% - 30°C [P1]	kW	13,25	15,86	22,05
Rendement met 30% belasting OVW	%	108,5	109	108,5
Seizoensgebonden energie-efficiëntie voor ruimteverwarming [hs]	%	96,2	96,6	96,2
nuttig rendement (80/60) [h4]	%	87,4	87,4	87,4
Nuttig rendement 30% - 30°C [h1]	%	97,7	98,2	97,7
Aansluiting primair	Ø”	1 ¼ M	1 ¼ M	1 ¼ M
Aansluiting gas	Ø”	3/4 M	3/4 M	3/4 M
Drukverlies ketel bij Δt = 20°C	mbar	23	30	74
Gasdebiet (max vermogen)	m^3/u	4,4	5,2	7,3
Gasdebiet G25 (max vermogen)	m^3/u	4	6	8,5
Gasdebiet G31 (max vermogen)	kg/u	3,3	3,9	5,4
Schoorsteenaansluiting	Ømm	100/150	100/150	100/150
Schoorsteen: max lengte concentrisch	m	25	25	25
Leeggewicht	kg	50	54	59
Max bedrijfstemperatuur	°C	87	87	87
Max bedrijfsdruk CV (primair)	bar	4	4	4
Spanning	V	230	230	230
Beveiliging IP		X4D	X4D	X4D
Elektrisch verbruik	W	78	78	126
Energie-efficiëntieklasse voor ruimteverwarming		A	A	A

ROOKGASAANSLUITING

B23-B23P-C13(x)-C33(x)-C43(x)-C53(x)-C83(x)-C93

AFMETINGEN

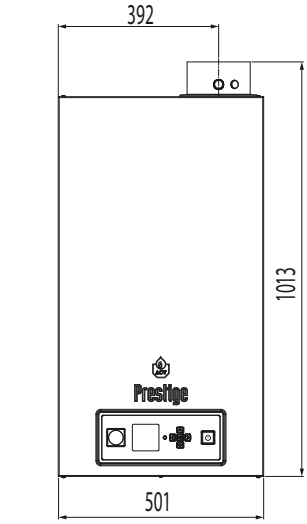

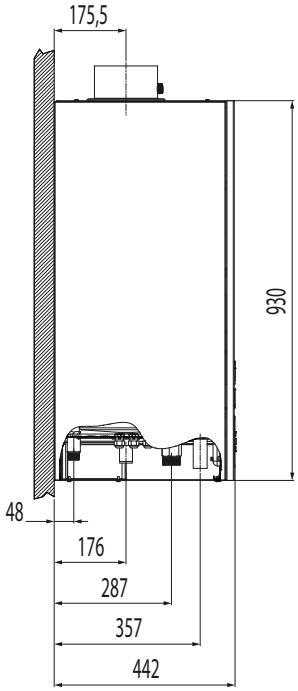

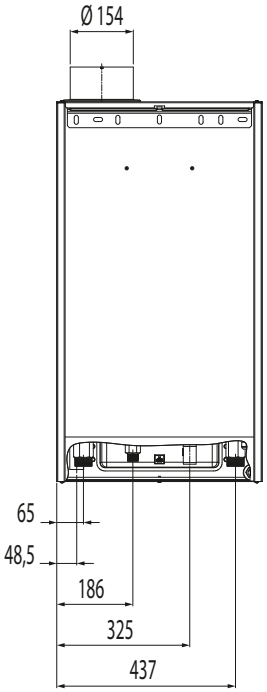

CF-0113-1 Prestige 42 - 50 - 75 Solo

Kringen			
Direct	Gemengd	Sanitair	Zon
1	-	1	-
Regeling door kamerthermostaat en buitenvoeler. Kring P ≤ 40kW			

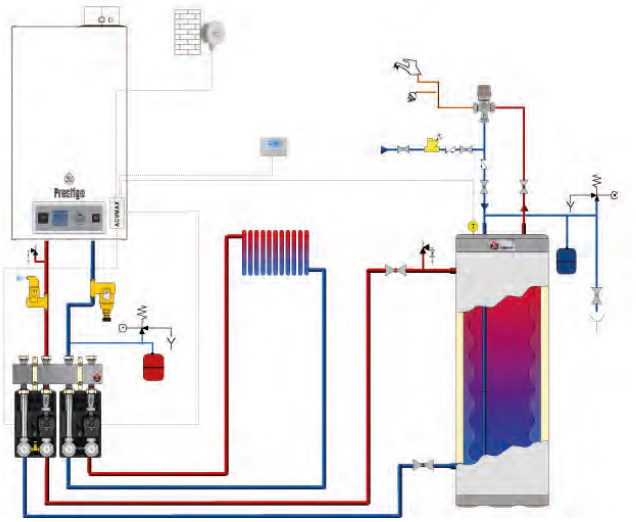

- De verwarming (radiatoren of *vloerverwarming) wordt geregeld door een aan/uit kamerthermostaat (RC40) of door een modulerende kamerregelaar (RC45).
- De externe SWW-boiler wordt geregeld met een NTC-voeler. De SWW-prioriteit is altijd geactiveerd.
- In deze configuratie past de verwarmingsketel zich voortdurend aan de buitentemperatuur aan, wanneer er een buitenvoeler is aangesloten.
- Voordelen voor de gebruiker:
  - Eenvoudig gebruik via de aan/uit kamerthermostaat RC40
  - Hydraulische kits montageklaar geleverd
  - Intuïtieve programmering
  - 7–daags vrij programmeerbare programma's met 6 onafhankelijke temperatuurniveaus per dag

Opgelet: beperking vermogen per kring (40 kW). Raadpleeg ons voor specifieke gevallen.

Opties

		Prijs
950004	Modulerende OpenTherm RC45 kamerthermostaat. 7 dagen programma, 4 programmawissels/dag, 2-draads aansluiting.	**173,00**
10800362	RC 300, de ultieme kamerthermostaat, met aanraakscherm en Internetverbinding. Room controller RC 300. Gebruiksvriendelijk full-colour touchscreen. Laat de programmatie van maximaal 12 zones toe om aan uw vereisten voor verwarming en warm water te voldoen. Draadloze verbinding. Remote Access Gateway. Internet-ready. Optioneel: Draadloze controller voor de radiatoren of vloerverwarming. Apps voor Smartphone.	**381,00**

1. Regeling en toebehoren

		Prijs	#
A1002029	Buitenvoeler NTC 12 kΩ	**45,00**	1
950003	Kamerthermostaat RC 40. On/Off, digitale klok, 7 dagen programma, 4 programmawissels/dag, AA-batterijen.	**140,00**	1
5476G003	Dompelbuis NTC-voeler 12 kΩ. Voor de controle van een externe SWW-boiler of een evenwichtsfles. Lengte: 3,2 m.	**34,00**	1
10510900	Aanlegthermostaat RAM 5109. Verplicht om de vloerverwarmingskringen te beschermen	**52,00**	*

2. Hydraulisch toebehoren

		Prijs	#
10800208	Collector 2 kringen DN 25 (Vermogen max: 70 kW)	**469,00**	1
10800225	By-Pass kit. Debiet makkelijk te lezen dankzij graduatie. Als nodig te plaatsen in de HT of LT kit	**77,00**	+
10800294	DN25 Hoge temperatuur kit (Vermogen max: 40 kW) met economische pomp	**984,00**	2
55212000	Thermostatische mengkraan 3/4"	**134,00**	+

LEGENDE

Vereiste aantal voor de voorgestelde opstelling.
+ Optie. Zorgt voor extra comfort en/of veiligheid.
* Veiligheidsaquastaat verplicht bij vloerverwarming.

Tekeningen zijn illustratief.
Uitvoering te realiseren volgens de regels van de kunst.

Catalogus 2021 - Prijzen in EUR, excl. BTW, geldig vanaf 01/04/2021 tot de uitgave van een nieuwe prijslijst. Onder voorbehoud van drukfouten of wijzigingen. Schema's, foto's en afmetingen worden enkel ten indicatieve titel vermeld en houden geen enkele verbintenis in.

CF-0118-1 Prestige 42 - 50 - 75 Solo

Kringen			
Direct	Gemengd	Sanitair	Zon
1	-	1	-
Regeling met modulerende ruimtethermostaat OpenTherm en buitenvoeler. Kring P ≤ 40kW			

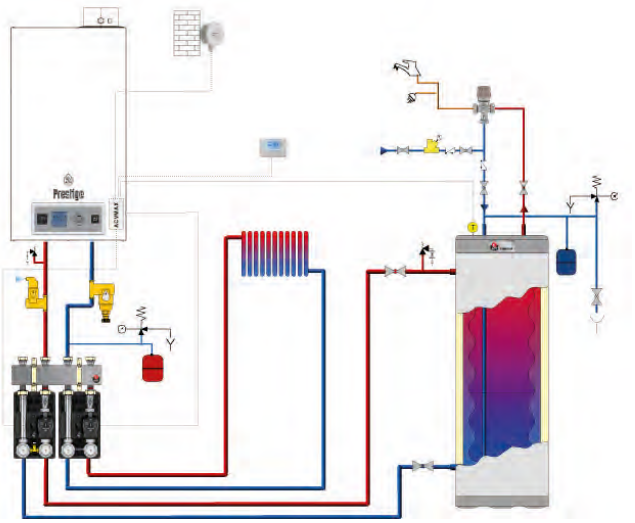

- De verwarming (radiatoren of *vloerverwarming) wordt geregeld door een modulerende kamerregelaar (RC45) of door een aan/uit kamerthermostaat. (RC40).
- De RC45 geeft alle inlichtingen weer over de werking van het systeem.
- De externe SWW-boiler wordt geregeld met een NTC-voeler. De SWW-prioriteit is altijd geactiveerd.
- In deze configuratie past de verwarmingsketel zich voortdurend aan de buitentemperatuur aan, wanneer er een buitenvoeler is aangesloten.
- Voordelen voor de gebruiker:
  - Eenvoudig en voordelig gebruik via modulerende kamerregelaar RC45
  - Hydraulische kits montageklaar geleverd
  - Intuïtieve programmering
  - 7-daags vrij programmeerbare programma's met 6 onafhankelijke temperatuurniveaus per dag

Opgelet: beperking vermogen per kring (40 kW). Raadpleeg ons voor specifieke gevallen.

Opties

		Prijs
950003	Kamerthermostaat RC 40. On/Off, digitale klok, 7 dagen programma, 4 programmawissels/dag, AA-batterijen.	**140,00**
10800362	RC 300, de ultieme kamerthermostaat, met aanraakscherm en Internetverbinding. Room controller RC 300. Gebruiksvriendelijk full-colour touchscreen. Laat de programmatie van maximaal 12 zones toe om aan uw vereisten voor verwarming en warm water te voldoen. Draadloze verbinding. Remote Access Gateway. Internet-ready. Optioneel: Draadloze controller voor de radiatoren of vloerverwarming. Apps voor Smartphone.	**381,00**

1. Regeling en toebehoren

			Prijs	#
	A1002029	Buitenvoeler NTC 12 kΩ	**45,00**	1
	950004	Modulerende OpenTherm RC45 kamerthermostaat. 7 dagen programma, 4 programmawissels/dag, 2-draads aansluiting.	**173,00**	1
	5476G003	Dompelbuis NTC-voeler 12 kΩ. Voor de controle van een externe SWW-boiler of een evenwichtsfles. Lengte: 3,2 m.	**34,00**	1

2. Hydraulisch toebehoren

			Prijs	#
	10800208	Collector 2 kringen DN 25 (Vermogen max: 70 kW)	**469,00**	1
	10800225	By-Pass kit. Debiet makkelijk te lezen dankzij graduatie. Als nodig te plaatsen in de HT of LT kit	**77,00**	+
	10800294	DN25 Hoge temperatuur kit (Vermogen max: 40 kW) met economische pomp	**984,00**	2
	55212000	Thermostatische mengkraan 3/4"	**134,00**	+

LEGENDE

Vereiste aantal voor de voorgestelde opstelling.
+ Optie. Zorgt voor extra comfort en/of veiligheid.
* Veiligheidsaquastaat verplicht bij vloerverwarming.

Tekeningen zijn illustratief.
Uitvoering te realiseren volgens de regels van de kunst.

CF-0121-1 Prestige 42 - 50 - 75 Solo

Kringen			
Direct	Gemengd	Sanitair	Zon
1	1	1	-
Regeling met 2 modulerende ruimtethermostaten OpenTherm. Kring P ≤ 40kW			

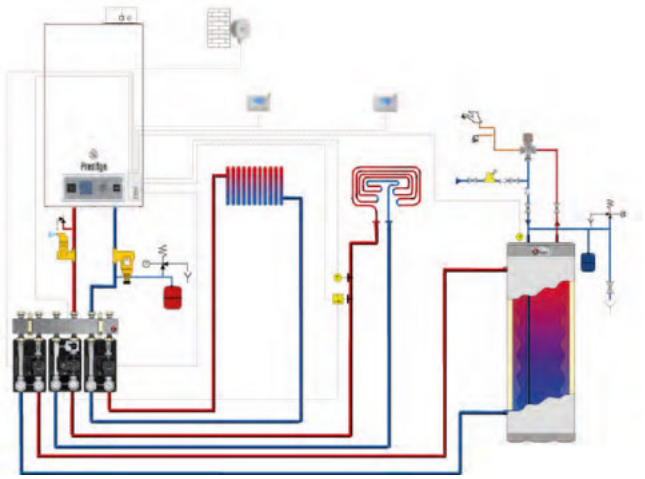

- Dit is een eenvoudige manier om twee verwarmingskringen (radiatoren en *vloerverwarming), onafhankelijk te besturen met ieder zijn eigen modulerende kamerregelaar (RC45) van het type OpenTherm. Beide circuits worden via een apart in te stellen stooklijn weersafhankelijk aangestuurd.
- De RC45 geeft alle inlichtingen weer over de werking van het systeem. Beide kringen kunnen eventueel ook door een Aan/Uit kamerthermostaat (RC40) worden gestuurd.
- De externe SWW-boiler wordt geregeld met een NTC-voeler. De SWW-prioriteit is altijd geactiveerd.
- In deze configuratie past de verwarmingsketel zich voortdurend aan de buitentemperatuur aan, wanneer er een buitenvoeler is aangesloten.
- Voordelen voor de gebruiker:
  - Eenvoudig en voordelig gebruik van de twee kringen via kamerregelaar RC45
  - Hydraulische kits montageklaar geleverd
  - Intuïtieve programmering
  - 7–daags vrij programmeerbare programma's met 6 onafhankelijke temperatuurniveaus per dag

Beperkt vermogen per kring (40 kW).

Opties

		Prijs
950003	Kamerthermostaat RC 40. On/Off, digitale klok, 7 dagen programma, 4 programmawissels/dag, AA-batterijen.	**140,00**

1. Regeling en toebehoren

			Prijs	#
	A1002029	Buitenvoeler NTC 12 kΩ	**45,00**	1
	950004	Modulerende OpenTherm RC45 kamerthermostaat. 7 dagen programma, 4 programmawissels/dag, 2-draads aansluiting.	**173,00**	2
	5476V065	Aanlegvoeler 12 kΩ. Voor aanvoertemperatuur gere-gelde kring.	**81,00**	1
	10510900	Aanlegthermostaat RAM 5109. Verplicht om de vloerverwarmingskringen te beschermen	**52,00**	1
	5476G003	Dompelbuis NTC-voeler 12 kΩ. Voor de controle van een externe SWW-boiler of een evenwichtsfles. Lengte: 3,2 m.	**34,00**	1
	257F1163	Kabelkit voor additionele pomp ACVMax	**85,00**	1

2. Hydraulisch toebehoren

			Prijs	#
	10800209	Collector 3 kringen DN 25 (Vermogen max: 70 kW)	**631,00**	1
	10800294	DN25 Hoge temperatuur kit (Vermogen max: 40 kW) met economische pomp	**984,00**	2
	10800295	DN25 Lage temperatuur kit (Vermogen max: 40 kW) met motor en economische pomp	**1.193,00**	1
	10800225	By-Pass kit. Debiet makkelijk te lezen dankzij graduatie. Als nodig te plaatsen in de HT of LT kit	**77,00**	+
	55212000	Thermostatische mengkraan 3/4"	**134,00**	+

LEGENDE

Vereiste aantal voor de voorgestelde opstelling.
+ Optie. Zorgt voor extra comfort en/of veiligheid.
* Veiligheidsaquastaat verplicht bij vloerverwarming.

Tekeningen zijn illustratief.
Uitvoering te realiseren volgens de regels van de kunst.

Catalogus 2021 - Prijzen in EUR, excl. BTW, geldig vanaf 01/04/2021 tot de uitgave van een nieuwe prijslijst. Onder voorbehoud van drukfouten of wijzigingen. Schema's, foto's en afmetingen worden enkel ten indicatieve titel vermeld en houden geen enkele verbintenis in.

CF-0127-1 Prestige 42 - 50 - 75 Solo

Kringen			
Direct	Gemengd	Sanitair	Zon
2	1	-	-
Regeling door Control Unit. Kring P ≤ 40kW			

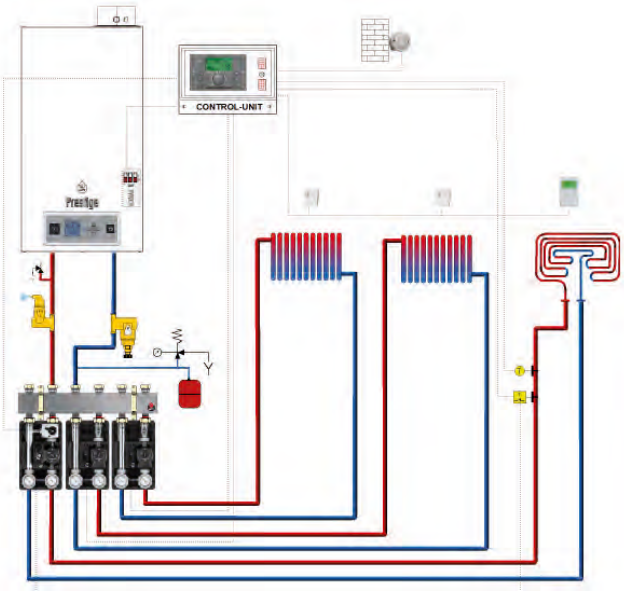

- De Control Unit kan tot 3 verwarmingskringen controleren, waarvan minstens een directe kring (vb. 2 radiatorkringen en 1 kring vloerverwarming). De Control Unit kan daarnaast 1 sanitaire kring controleren.
- De verwarmingskringen worden apart geregeld volgens de buitentemperatuur. Bovendien kan een kamerthermostaat (RFF) of een Zone Unit (RS) voor elk van deze kringen worden voorzien. Bij renovatie en in bepaalde gevallen kan men eenvoudige kamerthermostaten (RC40) gebruiken.
- Voordelen voor de gebruiker:
  - Hydraulische kits montageklaar geleverd
  - Moderne en ultra krachtige regeling
  - Grote keuze aan functies
  - Informatie over de toestand van het systeem aangeduid op het scherm (Control - & Zone Unit)
  - Naar wens programmeerbaar
  - 7–daags vrij programmeerbare programma's met 6 onafhankelijke temperatuurniveaus per dag

Voor de meer uitgebreide toepassingen kunnen meerdere Control Unit regelingen gecombineerd worden (vraag ons om raad).

Opgelet: beperking vermogen per kring (40 kW). Raadpleeg ons voor specifieke gevallen.

1. Regeling en toebehoren

		Prijs	#
10800108	Buitenvoeler 2 kΩ AF200. Inbegrepen bij 10800188 Control Unit	34,00	-
10800190	Zone Unit RS. Afstandsbediening + ruimtetemperatuurvoeler. Communiceert met de Control Unit.	356,00	1
10800120	Ruimtetemperatuurvoeler RFF. Communiceert met de Control Unit.	218,00	2
10800045	Aanlegvoeler 2 kΩ VF202. Voor aanvoertemperatuur geregelde kring. Inbegrepen bij 10800218 ZMC2	56,00	1
10510900	Aanlegthermostaat RAM 5109. Verplicht om de vloerverwarmingskringen te beschermen	52,00	1
10800354	Interface Clip-in ACVMax.	116,00	1
10800188	Regeling voor 1 directe kring, 2 mengkringen, 1 SWW kring, 1 cascade, 1 kring zonneboiler. Geleverd met een buitenvoeler AF200 en een voelerhuls (2 kΩ).	944,00	1
5476G037	Wandmontagekast WG500 voor Control Unit.	355,00	1

2. Hydraulisch toebehoren

		Prijs	#
10800209	Collector 3 kringen DN 25 (Vermogen max: 70 kW)	631,00	1
10800294	DN25 Hoge temperatuur kit (Vermogen max: 40 kW) met economische pomp	984,00	2
10800295	DN25 Lage temperatuur kit (Vermogen max: 40 kW) met motor en economische pomp	1.193,00	1

LEGENDE

Vereiste aantal voor de voorgestelde opstelling.
+ Optie. Zorgt voor extra comfort en/of veiligheid.
* Veiligheidsaquastaat verplicht bij vloerverwarming.

Tekeningen zijn illustratief.
Uitvoering te realiseren volgens de regels van de kunst.

Prestige 100 → 120 Solo

INOX

BESCHRIJVING

Condenserende gaswandketel met zeer hoog rendement.

- Enkel verwarming (aardgas of propaan).
- Warmtewisselaar in RVS.
- Brander met modulerende voormenging lucht/gas.
- Geïntegreerd kijkglas.
- Alle elementen zijn makkelijk toegankelijk via voorzijde.
- Compact en licht.
- Gesloten uitvoering: concentrisch Ø 100/150 mm met geïntegreerde meetelementen voor lucht en rookgassen.
- Geïntegreerde anti terugslagklep voor rookgassen (voor cascades).
- Nieuwe ACV regulatie met LCD scherm en uitgebreide functiemogelijkheden.
- Meerdere bedieningsmogelijkheden: thermostaat aan/uit, Open Therm, ingang 0-10V, alarm, Modbus.
- Cascademogelijkheden tot 3 ketels zonder supplementaire regulatie.
- Hydraulische kits en regelingstoebehoren in optie.
- In combinatie met een ACV-boiler geeft deze Prestige een uitzonderlijk sanitair comfort.
- Kan twee verwarmingskringen aansturen.
- Geïntegreerde cascade functie.

Beschikbaar op propaan. Gelieve contact met ons op te nemen.

5 JAAR GARANTIE
(zie onze verkoopsvoorwaarden)

CONSTRUCTIEKENMERKEN

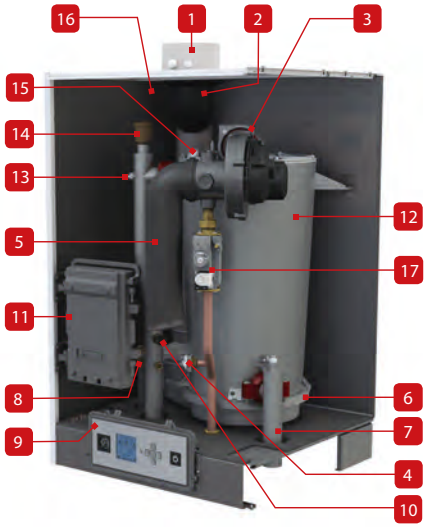

1. Concentrische Schouwaansluiting 100 /150mm met meetelement
2. Schouwpijp
3. Brander met voormenging van Gas/Lucht
4. Drukschakelaar gas
5. Luchttoevoer
6. Recuperatiebak voor condenswater
7. Retour verwarmingskring
8. Veiligheidsklep
9. Bedieningsbord met manometer
10. Waterdrukschakelaar
11. Elektriciteitsbord
12. Warmtewisselaar uit roestvrij staal
13. Vertrek verwarmingskring
14. Automatische ontluchter
15. Kijkglas vlam
16. Mantel met isolatie
17. Gasklep

Artikelnr	Naam	Brandstof	Prijs
05648401	Prestige 100 Solo	Aardgas	**5.055,00**
05630001	Prestige 120 Solo	Aardgas	**5.674,00**

ROOKGASKANALEN VOOR GEDWONGEN AFVOER : ZIE EINDE TARIEF

TOEBEHOREN

Artikelnr	Omschrijving	Prijs
5476G003	Dompelbuis NTC-voeler 12 kΩ. Voor de controle van een externe SWW-boiler of een evenwichtsfles. Lengte: 3,2 m.	**34,00**
A1002029	Buitenvoeler NTC 12 kΩ	**45,00**
950003	Kamerthermostaat RC 40. On/Off, digitale klok, 7 dagen programma, 4 programmawissels/dag, AA-batterijen.	**140,00**
950004	Modulerende OpenTherm RC45 kamerthermostaat. 7 dagen programma, 4 programmawissels/dag, 2-draads aansluiting.	**173,00**
10800362	RC 300, de ultieme kamerthermostaat, met aanraakscherm en Internetverbinding. Room controller RC 300. Gebruiksvriendelijk full-colour touchscreen. Laat de programmatie van maximaal 12 zones toe om aan uw vereisten voor verwarming en warm water te voldoen. Draadloze verbinding. Remote Access Gateway. Internet-ready. Optioneel: Draadloze controller voor de radiatoren of vloerverwarming. Apps voor Smartphone.	**381,00**
10800360	Radiatorkraan HR92. Met deze module kunnen de radiatoren geregeld worden (er bestaat ook een module voor de vloerverwarming). De regelaar functioneert tegelijkertijd als een detector en een regelmodule. Met een draadloos bidirectioneel communicatiesysteem, kan deze module permanent de opwarmingscapaciteit aan uw behoeften aanpassen door te communiceren met het centraal bedieningspaneel RC300.	**149,00**

5 JAAR GARANTIE

Catalogus 2021 - Prijzen in EUR, excl. BTW, geldig vanaf 01/04/2021 tot de uitgave van een nieuwe prijslijst. Onder voorbehoud van drukfouten of wijzigingen. Schema's, foto's en afmetingen worden enkel ten indicatieve titel vermeld en houden geen enkele verbintenis in.

TECHNISCHE KENMERKEN EN AFMETINGEN

Type		Prestige 100 Solo	Prestige 120 Solo
Artikelnr		05648401	05630001
Brandstof		Aardgas	Aardgas
Max belasting OVW [Prated]	kW	99	117
Nuttig max vermogen [P4] (80/60°C)	kW	97,5	111,8
Nuttig vermogen 30% - 30°C [P1]	kW	31,62	37,36
Rendement met 30% belasting OVW	%	108,1	108
Seizoensgebonden energie-efficiëntie voor ruimteverwarming [hs]	%	96	95,1
nuttig rendement (80/60) [h4]	%	87,8	87,4
Nuttig rendement 30% - 30°C [h1]	%	97,4	97,3
Aansluiting primair	Ø”	1 ½ M	1 ½ M
Aansluiting gas	Ø”	1 M	1 M
Drukverlies ketel bij Δt = 20°C	mbar	42	80
Gasdebiet (max vermogen)	m^3/u	10,5	12,4
Gasdebiet G25 (max vermogen)	m^3/u	12,3	14,1
Gasdebiet G31 (max vermogen)	kg/u	7,7	8,9
Schoorsteenaansluiting	Ømm	100/150	100/150
Schoorsteen: max lengte concentrisch	m	20	20
Leeggewicht	kg	89	93
Max bedrijfstemperatuur	°C	87	87
Max bedrijfsdruk CV (primair)	bar	4	4
Spanning	V	230	230
Beveiliging IP		X4D	X4D
Elektrisch verbruik	W	142	178

ROOKGASAANSLUITING

B23-B23P-C13(x)-C33(x)-C43(x)-C53(x)-C83(x)-C93

AFMETINGEN

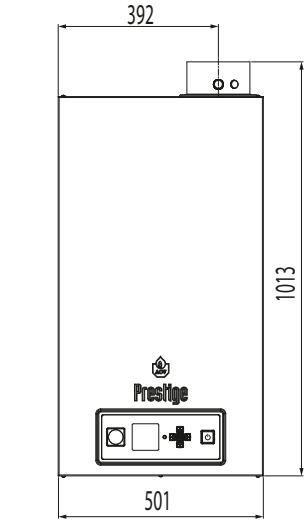

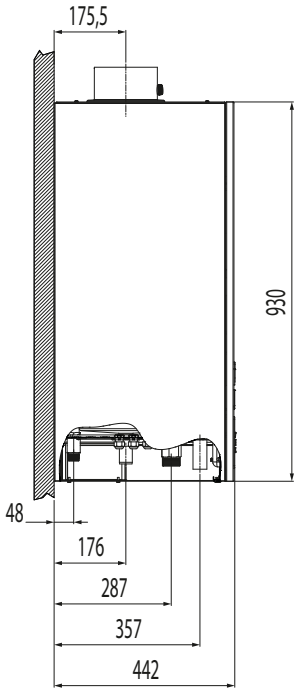

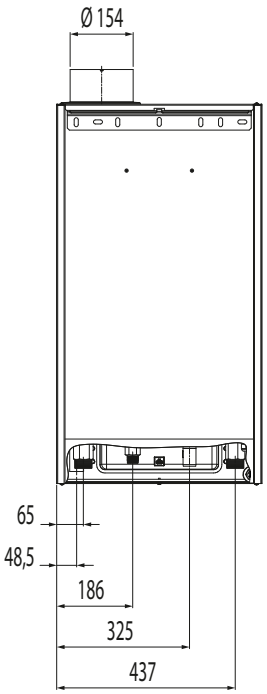

CF-0154-1 Cascade van 2 Prestige

Kringen			
Direct	Gemengd	Sanitair	Zon
-	-	-	-
Cascade van 2 ketels door hun eigen ACVMax gestuurd			

- De cascade, aangestuurd door de branderautomaat ACVMax van de ketel, optimaliseert zowel het aantal ketels als hun rendement om zo te voldoen aan de reële vermogensbehoeften van de installatie.
- Cascademogelijkheden tot 4 ketels zonder Control Unit (minder uitgebreide functies) dankzij de ACVMax.
- Laat toe om grote vermogens te installeren in slecht toegankelijke stookplaatsen.
- De cascade laat tot 7 Prestiges 120 kW toe, zijnde tot 840 kW (ΔT 20K).

Deze opstelling houdt geen rekening met de verwarmingskringen.

De rest van de schouw moet berekend worden volgens de specifieke situatie van de installatie.

1. Regeling en toebehoren

		Prijs	#
A1002029	Buitenvoeler NTC 12 kΩ	45,00	1
5476G003	Dompelbuis NTC-voeler 12 kΩ. Voor de controle van een externe SWW-boiler of een evenwichtsfles. Lengte: 3,2 m.	34,00	1
257F1166	Servobekabeling voor ketel in cascade	50,00	1

2. Steunen

		Prijs	#
A1002846	Statief voor 2 Prestige (base 1300mm)	1.486,00	1

3. Hydraulisch toebehoren

		Prijs	#
10800161	Evenwichtfles DN80	1.388,00	1
507F4364	Ondersteunende randafwerking voor collector DN80	47,00	1
10800171	Kit van 2 flexibele koppelingen ketel-collector 6/4”	81,00	2
10800291	Collectors DN80 voor 2 Prestige (2 HE pompen inbeg.)	3.502,00	1

4. Rookgaskanalen

		Prijs	#
A1002331	Basis cascadekoppeling 650 mm Ø 150 voor 1 Prestige met ophang beugel.	488,00	2
537D6445	Cascade Condensopvang PP Ø 150	182,00	1
537D6471	Cascade koppelstukken 2 ketels Ø100	31,00	1

LEGENDE

Vereiste aantal voor de voorgestelde opstelling.
+ Optie. Zorgt voor extra comfort en/of veiligheid.
* Veiligheidsaquastaat verplicht bij vloerverwarming.

Tekeningen zijn illustratief.
Uitvoering te realiseren volgens de regels van de kunst.

Catalogus 2021 - Prijzen in EUR, excl. BTW, geldig vanaf 01/04/2021 tot de uitgave van een nieuwe prijslijst. Onder voorbehoud van drukfouten of wijzigingen. Schema's, foto's en afmetingen worden enkel ten indicatieve titel vermeld en houden geen enkele verbintenis in.

CF-0153-1 Cascade 4 Prestige 120

Kringen			
Direct	Gemengd	Sanitair	Zon
-	-	-	-
Cascade van 4 ketels door hun eigen ACVMax gestuurd			

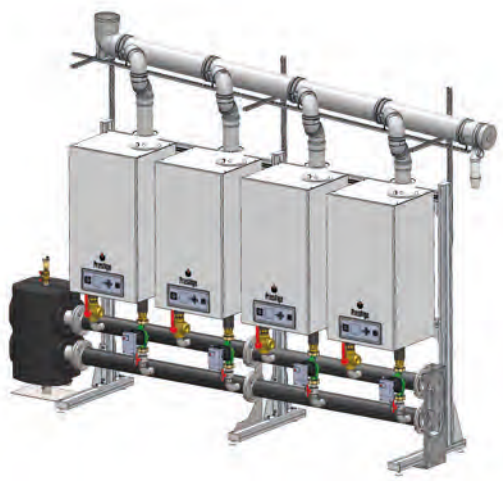

- De cascade, aangestuurd door de branderautomaat ACVMax van de ketel, optimaliseert zowel het aantal ketels als hun rendement om zo te voldoen aan de reële vermogensbehoeften van de installatie.
- Cascademogelijkheden tot 4 ketels zonder Control Unit (minder uitgebreide functies) dankzij de ACVMax.
- Laat toe om grote vermogens te installeren in slecht toegankelijke stookplaatsen.
- De cascade laat tot 7 Prestiges 120 kW toe, zijnde tot 840 kW (ΔT 20K).

Deze opstelling houdt geen rekening met de verwarmingskringen.

De rest van de schouw moet berekend worden volgens de specifieke situatie van de installatie.

1. Regeling en toebehoren

		Prijs	#
A1002029	Buitenvoeler NTC 12 kΩ	**45,00**	1
5476G003	Dompelbuis NTC-voeler 12 kΩ. Voor de controle van een externe SWW-boiler of een evenwichtsfles. Lengte: 3,2 m.	**34,00**	1
257F1166	Servobekabeling voor ketel in cascade	**50,00**	3

2. Steunen

		Prijs	#
A1002846	Statief voor 2 Prestige (base 1300mm)	**1.486,00**	1
A1002848	Statief voor 2 extra Prestige (+1300mm)	**935,00**	1

3. Hydraulisch toebehoren

		Prijs	#
10800161	Evenwichtfles DN80	**1.388,00**	1
507F4364	Ondersteunende randafwerking voor collector DN80	**47,00**	2
10800171	Kit van 2 flexibele koppelingen ketel-collector 6/4”	**81,00**	4
10800291	Collectors DN80 voor 2 Prestige (2 HE pompen inbeg.)	**3.502,00**	2

4. Rookgaskanalen

		Prijs	#
A1002331	Basis cascadekoppeling 650 mm Ø 150 voor 1 Prestige met ophang beugel.	**488,00**	4
537D6445	Cascade Condensopvang PP Ø 150	**182,00**	1
537D6473	Cascade koppelstukken 4 ketels Ø100	**74,00**	1

LEGENDE

Vereiste aantal voor de voorgestelde opstelling.
+ Optie. Zorgt voor extra comfort en/of veiligheid.
* Veiligheidsaquastaat verplicht bij vloerverwarming.

Tekeningen zijn illustratief.
Uitvoering te realiseren volgens de regels van de kunst.

CF-0115-1 Prestige 100 - 120 Solo

Kringen			
Direct	Gemengd	Sanitair	Zon
1	-	1	-
Regeling door kamerthermostaat en buitenvoeler. Kring P ≥ 40kW			

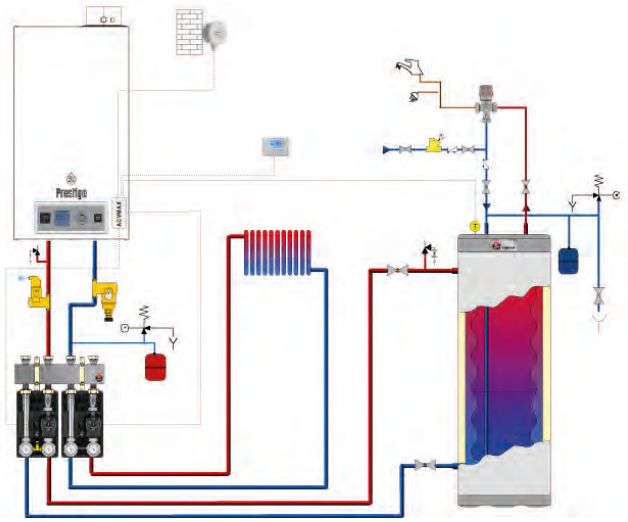

- De verwarming (radiator of vloerverwarming*) wordt geregeld met een On/Off kamerthermostaat RC40.
- De SWW-boiler wordt geregeld met een NTC-voeler. De SWW-prioriteit is altijd geactiveerd.
- In deze configuratie, past de verwarmingsketel zich voortdurend aan de buitentemperatuur aan, wanneer er een buitenvoeler is aangesloten.
- De pomp treedt in werking van zodra de kamerthermostaat vraagt om te verwarmen.
- Voordelen voor de gebruiker:
  - Eenvoudig gebruik via de aan/uit kamerthermostaat RC40
  - Hydraulische kits montageklaar geleverd
  - Intuïtieve programmering
  - 7–daags vrij programmeerbare programma's met 4 onafhankelijke temperatuurniveaus per dag

Opties

		Prijs
950004	Modulerende OpenTherm RC45 kamerthermostaat. 7 dagen programma, 4 programmawissels/dag, 2-draads aansluiting.	**173,00**
10800362	RC 300, de ultieme kamerthermostaat, met aanraakscherm en Internetverbinding. Room controller RC 300. Gebruiksvriendelijk full-colour touchscreen. Laat de programmatie van maximaal 12 zones toe om aan uw vereisten voor verwarming en warm water te voldoen. Draadloze verbinding. Remote Access Gateway. Internet-ready. Optioneel: Draadloze controller voor de radiatoren of vloerverwarming. Apps voor Smartphone.	**381,00**

1. Regeling en toebehoren

			Prijs	#
	A1002029	Buitenvoeler NTC 12 kΩ	**45,00**	1
	950003	Kamerthermostaat RC 40. On/Off, digitale klok, 7 dagen programma, 4 programmawissels/dag, AA-batterijen.	**140,00**	1
	5476G003	Dompelbuis NTC-voeler 12 kΩ. Voor de controle van een externe SWW-boiler of een evenwichtsfles. Lengte: 3,2 m.	**34,00**	1

2. Hydraulisch toebehoren

			Prijs	#
	A1002489	Muurbevestigingen voor collector DN32 100 kW.	**72,00**	1
	10800142	Aansluitkit collector maakt het mogelijk om de Prestige en de collector gemakkelijk te verbinden	**128,00**	1
	10800298	Collector 2 kringen DN 32. Muurbevestigingen 507F4266 nemen.	**528,00**	1
	10800296	Hoge temperatuurkit DN 32. Bevat de circulator HEP, twee isolatiekranen, terugslagklep, 2 thermometers	**984,00**	2
	55212000	Thermostatische mengkraan 3/4"	**134,00**	+

LEGENDE

Vereiste aantal voor de voorgestelde opstelling.
+ Optie. Zorgt voor extra comfort en/of veiligheid.
* Veiligheidsaquastaat verplicht bij vloerverwarming.

Tekeningen zijn illustratief.
Uitvoering te realiseren volgens de regels van de kunst.

Catalogus 2021 - Prijzen in EUR, excl. BTW, geldig vanaf 01/04/2021 tot de uitgave van een nieuwe prijslijst. Onder voorbehoud van drukfouten of wijzigingen. Schema's, foto's en afmetingen worden enkel ten indicatieve titel vermeld en houden geen enkele verbintenis in.

CF-0170-1 Prestige 100 - 120 Solo

Kringen			
Direct	Gemengd	Sanitair	Zon
1	1	1	-
Regeling met 2 modulerende ruimtethermostaten OpenTherm. Kring P ≥ 40kW			

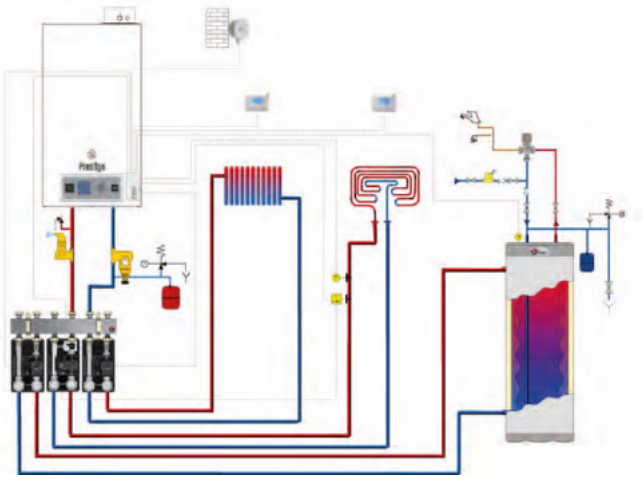

- Dit is een eenvoudige manier om twee verwarmingskringen (radiatoren en *vloerverwarming), onafhankelijk te besturen met ieder zijn eigen modulerende kamerregelaar (RC45) van het type Open Therm. Beide circuits worden via een apart in te stellen stooklijn weersafhankelijk aangestuurd.
- De RC45 geeft alle inlichtingen weer over de werking van het systeem. Beide kringen kunnen eventueel ook door een Aan/Uit kamerthermostaat (RC40) worden gestuurd.
- De externe SWW-boiler wordt geregeld met een NTC-voeler. De SWW-prioriteit is altijd geactiveerd.
- In deze configuratie past de verwarmingsketel zich voortdurend aan de buitentemperatuur aan, wanneer er een buitenvoeler is aangesloten.
- Voordelen voor de gebruiker:
  - Eenvoudig en voordelig gebruik van de twee kringen via kamerregelaar RC45
  - Hydraulische kits montageklaar geleverd
  - Intuïtieve programmering
  - 7–daags vrij programmeerbare programma's met 6 onafhankelijke temperatuurniveaus per dag

Opties

		Prijs
950003	Kamerthermostaat RC 40. On/Off, digitale klok, 7 dagen programma, 4 programmawissels/dag, AA-batterijen.	**140,00**
10800362	RC 300, de ultieme kamerthermostaat, met aanraakscherm en Internetverbinding. Room controller RC 300. Gebruiksvriendelijk full-colour touchscreen. Laat de programmatie van maximaal 12 zones toe om aan uw vereisten voor verwarming en warm water te voldoen. Draadloze verbinding. Remote Access Gateway. Internet-ready. Optioneel: Draadloze controller voor de radiatoren of vloerverwarming. Apps voor Smartphone.	**381,00**

1. Regeling en toebehoren

		Prijs	#
A1002029	Buitenvoeler NTC 12 kΩ	**45,00**	1
950004	Modulerende OpenTherm RC45 kamerthermostaat. 7 dagen programma, 4 programmawissels/dag, 2-draads aansluiting.	**173,00**	2
5476V065	Aanlegvoeler 12 kΩ. Voor aanvoertemperatuur geregelde kring.	**81,00**	1
10510900	Aanlegthermostaat RAM 5109. Verplicht om de vloerverwarmingskringen te beschermen	**52,00**	1
5476G003	Dompelbuis NTC-voeler 12 kΩ. Voor de controle van een externe SWW-boiler of een evenwichtsfles. Lengte: 3,2 m.	**34,00**	1
10800314	Elektro-mechanische servomotor voor mengkraan die de lagetemperatuurkit uitrust.	**233,00**	1
257F1163	Kabelkit voor additionele pomp ACVMax	**85,00**	1

2. Hydraulisch toebehoren

		Prijs	#
A1002489	Muurbevestigingen voor collector DN32 100 kW.	**72,00**	1
10800142	Aansluitkit collector maakt het mogelijk om de Prestige en de collector gemakkelijk te verbinden	**128,00**	1
10800299	Collector 3 kringen DN32 100 kW. Muurbevestigingen A1002489 nemen.	**846,00**	1
10800296	Hoge temperatuurkit DN 32. Bevat de circulator HEP, twee isolatiekranen, terugslagklep, 2 thermometers	**984,00**	2
10800297	Lage temperatuurkit DN32. Bevat de circulator HEP, twee isolatiekranen, terugslagklep, 2 thermometers, de 3-wegsklep.	**1.107,00**	1
55212000	Thermostatische mengkraan 3/4"	**134,00**	+

LEGENDE

Vereiste aantal voor de voorgestelde opstelling.
+ Optie. Zorgt voor extra comfort en/of veiligheid.
* Veiligheidsaquastaat verplicht bij vloerverwarming.

Tekeningen zijn illustratief.
Uitvoering te realiseren volgens de regels van de kunst.

HeatMaster® 201

INOX

BESCHRIJVING

Warmwaterbereider met dubbele functie voor industriële toepassingen.

- Upgrade naar de ACVMax branderautomaat.
- Nieuwe casing, geoptimaliseerd voor een eenvoudige montage on site
- Bevat een primair circuit en kan ook als verwarmingsketel gebruikt worden.
- Modulerende gasbrander met voormenging lucht/gas ACV BG 2000-M/201.
- Modulatie van 60 tot 200 kW.
- Lichaam geïsoleerd met een laag Neoporschuim van 50 mm.
- "ACVMax"-regeling via 3 NTC-sondes,waarvan één sonde in de ringvormige boiler om lage debieten van het water te detecteren.
- Met alle troeven van het vermaard HeatMaster®-gamma: verwarmingsketel, Tank-in-Tank, hoge temperatuur van het warm water, uniforme temperatuur boven de 60°C.

SYSTEEM TANK-IN-TANK

5 JAAR GARANTIE
(zie onze verkoopsvoorwaarden)

CONSTRUCTIEKENMERKEN

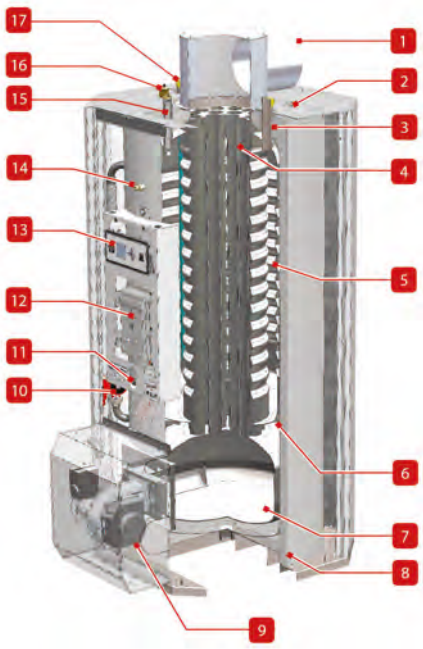

1. 250 mm Schouwreductie met horizontale uitgang
2. Roestvrij dompelbuis + NTC3 voeler
3. Uitgang sanitair warm water
4. Rookgasbuizen en turbulatoren
5. Boiler "Tank in Tank" (binnentank) uit roestvrij staal
6. Tank primaire kring
7. Verbrandingskamer
8. Neopor isolatie
9. Voormenging gas/lucht ACV
10. Circulatie pomp (2x - één getoond)
11. Drukschakelaar
12. Elektriciteitsbord (met reserve zekeringen aan de achterzijde).
13. ACVMax bedieningspaneel
14. Voeler van de manometer (primaire kring)
15. Recirculatieleiding sanitair
16. Automatische ontluchter
17. Ingang koud sanitair water + dompelbuis

Artikelnr	Naam	Brandstof	Prijs
A1004779	HeatMaster 201	Aardgas	**18.204,00**

TOEBEHOREN

Artikelnr	Omschrijving	Prijs
10800099	Motor voor 4-wegsklep. Inclusief een voeler 12 kΩ	**372,00**
10800100	Hydraulische kit Ø 2" voor HM. Met 4-wegsklep, aansluitingen en buizen	**521,00**
950003	Kamerthermostaat RC 40. On/Off, digitale klok, 7 dagen programma, 4 programmawissels/dag, AA-batterijen.	**140,00**
A1002029	Buitenvoeler NTC 12 kΩ	**45,00**
507F3019	Schouwreductie met verticale uitgang	**131,00**

De HeatMaster® 201 is uitgerust met een modulerende brander BG 2000 M/201 met voormengkamer. De opstarting verloopt buitengewoon soepel. Ze hebben een stille en zeer ecologische werking.
De HeatMaster® 201 is gekeurd voor de aansluitingen B23 - C53.
Ze kunnen in cascade opgesteld worden en worden bestuurd door een speciale regeling (raadpleeg onze engineeringafdeling).

5 JAAR GARANTIE

Catalogus 2021 - Prijzen in EUR, excl. BTW, geldig vanaf 01/04/2021 tot de uitgave van een nieuwe prijslijst. Onder voorbehoud van drukfouten of wijzigingen. Schema's, foto's en afmetingen worden enkel ten indicatieve titel vermeld en houden geen enkele verbintenis in.

TECHNISCHE KENMERKEN EN AFMETINGEN

Type		HeatMaster 201
Artikelnr		A1004779
Brandstof		Aardgas
Max belasting OVW [Prated]	kW	220
Max belasting (input)- PCS	kW	244,4
Nuttig max vermogen [P4] (80/60°C)	kW	198
Nuttig vermogen min (80/60°C)	kW	56,4
Rendement met 30% belasting OVW	%	94
Capaciteit (sanitair warm water)	L	400
Aansluiting primair	Ø"	2 F
Aansluiting sanitaire installatie	Ø"	2 M
Aansluiting gas	Ø"	1 F
Drukverlies ketel bij Δt = 20°C	mbar	240
Gasdebiet (max vermogen)	m^3/u	25,4
Gasdebiet (min vermogen)	m^3/u	6,2
Schoorsteenaansluiting	Ømm	250
Leeggewicht	kg	660
Max bedrijfstemperatuur	°C	90
Max bedrijfsdruk CV (primair)	bar	3
Max bedrijfsdruk (SWW)	bar	8,6
Spanning	V	230
Beveiliging IP		30
Elektrisch verbruik	W	730

SANITAIR WARM WATER PRESTATIES

Type		HeatMaster 201
Piekdebiet bij 40°C	L/10'	1745
Piekdebiet 1ste uur bij 40°C	L/60'	6690
Continu debiet bij 40°C	L/u	6117
Piekdebiet bij 45°C	L/10'	1489
Piekdebiet 1ste uur bij 45°C	L/60'	5667
Continu debiet bij 45°C	L/u	5039
Piekdebiet bij 60°C	L/10'	971
Piekdebiet 1ste uur bij 60°C	L/60'	3534
Continu debiet bij 60°C	L/u	2914

WERKINGSREGIME

Verwarmingsvloeistof : 92°C
Koud water : 10°C
Hoge temperatuur van SWW: tot 92°C

ROOKGASAANSLUITING

B23 - B23P - C53 - C53X

AFMETINGEN

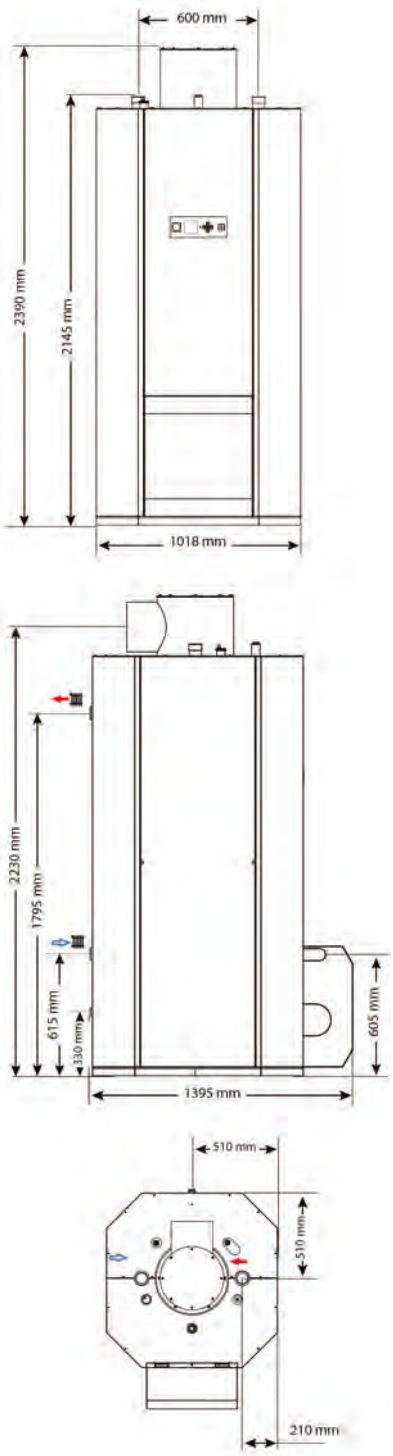

HeatMaster® 70 → 100 N

INOX

BESCHRIJVING

Niet-condenserende sanitaire ketellichaam met dubbele functie.

- Voor vervanging van een identiek toestel of voor industriële toepassingen. Niet conform Ecodesign.
- Bevat een primair circuit en kan ook als verwarmingsketel gebruikt worden.
- Lichaam volledig geïsoleerd met gespoten polyurethaanschuim.
- Vermogen van 69,9 kW (HeatMaster® 70 N) of van 107,0 kW (HeatMaster® 100 N).
- Bereider met zeer hoge prestaties: zie tabel "Prestaties sanitair warm water".
- De multi-energie HeatMaster® 70N-100N kunnen werken met gelijk welke erkende gas-, propaan- en mazoutbrander die op de markt verkrijgbaar is.
- Primair circuit met HEP-laadpomp, expansievat, veiligheidsventiel en droogkookbeveiliging.
- Bedieningsbord met hoofdschakelaar, zomer/winterschakelaar, dagprogramma, veiligheids- en regelthermostaat, thermomanometer, controlelamp voor watergebrek, oververhitting en storing brander.

TANK-IN-TANK SYSTEEM

5 JAAR GARANTIE
(zie onze verkoopsvoorwaarden)

CONSTRUCTIEKENMERKEN

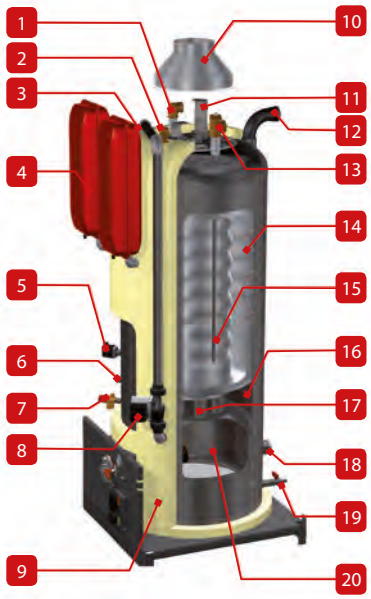

1. Toevoer koud water
2. Automatische ontluchter
3. Aquastaat
4. Expansievat primaire kring (2x) - 10 l
5. Waterdrukschakelaar
6. Voelerhuls thermo-manometer
7. Veiligheidsklep primaire kring
8. HEP-laadpomp
9. Isolatie van hard polyurethaanschuim
10. Schouwreductie met verticale uitgang
11. Turbulatoren
12. Vertrek verwarmingskring
13. Vertrek sanitair warm water
14. Interne reservoir in roestvrij staal
15. Voelerhuls in rvs voor SWW voeler
16. Reservoir primaire kring
17. Rookgasbuizen
18. Retour verwarming
19. Aflaatkraan
20. Verbrandingskamer

Artikelnr	Naam	Brandstof	Prijs
A1002070	HeatMaster® 70 N	Aardgas/Stookolie	**8.791,00**
A1002071	HeatMaster® 100 N	Aardgas/Stookolie	**9.089,00**

TOEBEHOREN

Artikelnr	Omschrijving	Prijs
950003	Kamerthermostaat RC 40. On/Off, digitale klok, 7 dagen programma, 4 programmawissels/dag, AA-batterijen.	**140,00**
237D0159	Brander BG 2000 S/70	**2.385,00**
237D0161	Brander BG 2000 S/100 (107kW)	**3.007,00**
237D0169	Brander BG 2000 S/100 (85kW)	**2.495,00**

De HeatMaster® is een sanitaire warmwaterbereider met een zeer hoog prestatievermogen: zijn ringvormige Tank-in-Tank-boiler bevat een beperkt volume aan warm water voor de piekmomenten en wordt een indirecte warmtewisselaar in doorlopende productie. Bevat een primaire kring en kan dus gebruikt worden als ketel.

5 JAAR GARANTIE

Catalogus 2021 - Prijzen in EUR, excl. BTW, geldig vanaf 01/04/2021 tot de uitgave van een nieuwe prijslijst. Onder voorbehoud van drukfouten of wijzigingen. Schema's, foto's en afmetingen worden enkel ten indicatieve titel vermeld en houden geen enkele verbintenis in.

TECHNISCHE KENMERKEN EN AFMETINGEN

Type		HeatMaster® 70 N	HeatMaster® 100 N
Artikelnr		A1002070	A1002071
Brandstof		Aardgas/Stookolie	Aardgas/Stookolie
Max belasting OVW [Prated]	kW	69,9	107
Nuttig max vermogen [P4] (80/60°C)	kW	63	96,3
Inhoud	L	239	290
Capaciteit (primair)	L	108	160
Aansluiting primair	Ø"	1 ½ F	1 ½ F
Aansluiting sanitaire installatie	Ø"	1 M	1 M
Drukverlies ketel bij Δt = 20°C	mbar	46	83
Schoorsteenaansluiting	Ømm	150	150
Leeggewicht	kg	285	320
Max bedrijfstemperatuur	°C	90	90
Max bedrijfsdruk CV (primair)	bar	3	3
Max bedrijfsdruk (SWW)	bar	8,6	8,6
Spanning	V	230	230

SANITAIR WARM WATER PRESTATIES

Type		HeatMaster® 70 N	HeatMaster® 100 N
Piekdebiet bij 40°C	L/10'	646	898
Piekdebiet 1ste uur bij 40°C	L/60'	2133	3168
Continu debiet bij 40°C	L/u	1835	2776
Piekdebiet bij 45°C	L/10'	543	774
Piekdebiet 1ste uur bij 45°C	L/60'	1794	2676
Continu debiet bij 45°C	L/u	1573	2379
Piekdebiet bij 60°C	L/10'	346	510
Piekdebiet 1ste uur bij 60°C	L/60'	1219	1811
Continu debiet bij 60°C	L/u	1101	1665

WERKINGSREGIME

Verwarmingsvloeistof : 92°C
Koud water : 10°C
Hoge temperatuur van SWW: tot 92°C

ROOKGASAANSLUITING

B23

AFMETINGEN

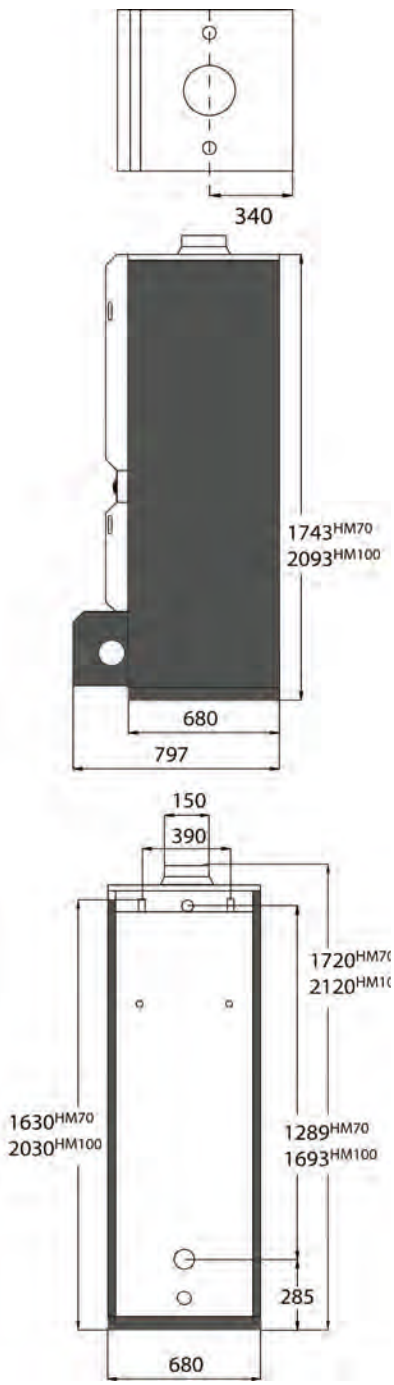

HeatMaster® 60 N

INOX

BESCHRIJVING

Niet-condenserende sanitaire ketellichaam met dubbele functie.

- Voor vervanging van een identiek toestel of voor industriële toepassingen. Niet conform Ecodesign.
- Bevat een primair circuit en kan ook als verwarmingsketel gebruikt worden.
- Lichaam volledig geïsoleerd met gespoten polyurethaanschuim.
- Het model HeatMaster® 60 N is het tussenmodel uit het HeatMaster®-gamma: vermogen van 69,9kW en productie van sanitair warm water van 474 liter in 10' [Δt 30°C].
- De multi-energie HeatMaster® 60 N kan uitgerust worden met een brander naar keuze: aardgas, propaan of mazout, gelijk welke erkende brander die op de markt verkrijgbaar is.
- Primair circuit met HEP-laadpomp, expansievat, veiligheidsventiel en droogkookbeveiliging;
- Bedieningsbord met: hoofdschakelaar, dagprogramma, veiligheids- en regelthermostaat, thermomanometer en controlelamp voor watergebrek.

TANK-IN-TANK SYSTEEM

5 JAAR GARANTIE
(zie onze verkoopsvoorwaarden)

Artikelnr	Naam	Brandstof	Prijs
A1002067	HeatMaster® 60 N	Aardgas/Stookolie	**7.261,00**

TOEBEHOREN

Artikelnr	Omschrijving	Prijs
950003	Kamerthermostaat RC 40. On/Off, digitale klok, 7 dagen programma, 4 programmawissels/dag, AA-batterijen.	**140,00**
237D0157	Brander BG 2000 S/60	**2.351,00**

De HeatMaster® is een sanitaire warmwaterbereider met een zeer hoog prestatievermogen: zijn ringvormige Tank-in-Tank-boiler bevat een beperkt volume aan warm water voor de piekmomenten en wordt een indirecte warmtewisselaar in doorlopende productie. Bevat een primaire kring en kan dus gebruikt worden als ketel.

CONSTRUCTIEKENMERKEN

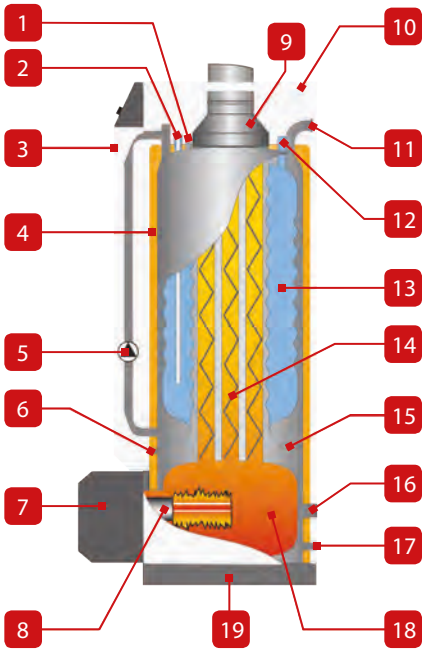

1. Thermostaat begrensd 95°C / thermometer / veiligheidsthermostaat 103°C
2. Voeding sanitair koud water (secundair)
3. Metalen voorzijde (afneembaar)
4. Isolatie uit polyurethaanschuim
5. HEP-circulatiepomp
6. Voeler van de regelthermostaat en van de manometer
7. Metalen kap
8. Brander (niet meegeleverd)
9. Schouwreductie
10. Metalen ommanteling
11. Voeding CV (primair)
12. Vertrek sanitair warm water (secundair)
13. Binnentank uit roestvrij staal
14. Rookgasbuizen en retarders
15. Buitentank uit plaatstaal met primaire vloeistof
16. Terugloop CV (primair)
17. Leegloop ketel
18. Verbrandingskamer
19. Stalen sokkel

5 JAAR GARANTIE

Catalogus 2021 - Prijzen in EUR, excl. BTW, geldig vanaf 01/04/2021 tot de uitgave van een nieuwe prijslijst. Onder voorbehoud van drukfouten of wijzigingen. Schema's, foto's en afmetingen worden enkel ten indicatieve titel vermeld en houden geen enkele verbintenis in.

TECHNISCHE KENMERKEN EN AFMETINGEN

Type		HeatMaster® 60 N
Artikelnr		A1002067
Brandstof		Aardgas/Stookolie
Max belasting OVW [Prated]	kW	69,9
Nuttig max vermogen [P4] (80/60°C)	kW	63
Inhoud	L	151
Capaciteit (primair)	L	68
Aansluiting primair	Ø"	1 ½ F
Aansluiting sanitaire installatie	Ø"	3/4 M
Drukverlies ketel bij Δt = 20°C	mbar	54
Schoorsteenaansluiting	Ømm	150
Leeggewicht	kg	220
Max bedrijfstemperatuur	°C	90
Max bedrijfsdruk CV (primair)	bar	3
Max bedrijfsdruk (SWW)	bar	8,6
Spanning	V	230

SANITAIR WARM WATER PRESTATIES

Type		HeatMaster® 60 N
Piekdebiet bij 40°C	L/10'	474
Piekdebiet 1ste uur bij 40°C	L/60'	2046
Continu debiet bij 40°C	L/u	1835
Piekdebiet bij 45°C	L/10'	378
Piekdebiet 1ste uur bij 45°C	L/60'	1777
Continu debiet bij 45°C	L/u	1573
Piekdebiet bij 60°C	L/10'	245
Piekdebiet 1ste uur bij 60°C	L/60'	1206
Continu debiet bij 60°C	L/u	1101

WERKINGSREGIME

Verwarmingsvloeistof : 92°C
Koud water : 10°C
Hoge temperatuur van SWW: tot 92°C

ROOKGASAANSLUITING

B23

AFMETINGEN

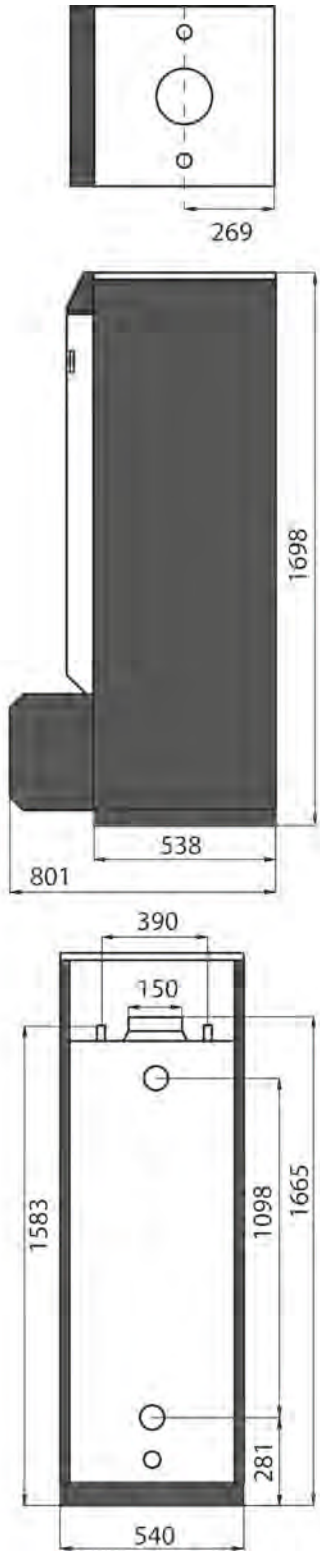

E-Tech S 160 → 240

INOX

BESCHRIJVING

Elektrische vloerketel met dubbele functie.

- Aansluitingen verwarmingskring in drie richtingen voor installatie tegen een muur of in een hoek.
- Tweetraps regelthermostaat voor een modulerend vermogen op basis van de reële verwarmingsbehoefte.
- Dag/nacht functie voor het opwarmen tijdens de nacht (nachttarief) voor warmwater verbruik tijdens de dag.
- De ketel is uitgerust met een expansievat, veiligheidsklep, thermomanometer, watergebrek schakelaar (drukschakelaar) en een energie zuinige pomp.
- Instelbaar vermogen via een aan-/ uitschakelaar of door het verwijderen van doorverbindingen op de klemmenstrook.
- Dikwandige stalen buitentank STW22.
- Inwendige boiler van het type Tank-in-Tank met groot verwarming oppervlak voor de aanmaak van sanitair warm water in roestvrij staal.
- Geïsoleerde boiler door geprojecteerde CFC vrije polyurethaan hardschuim.
- Stalen omkasting die onderworpen werd aan een ontvetting en fosfatatie vooraleer hij met lak bespoten en in de oven gebakken werd op 220°C.
- Ketel uitgerust, afhankelijk van het model, met zes of zeven verwisselbare elektrische weerstanden vervaardigd uit roestvrij staal AISI 304L.

TANK-IN-TANK systeem

5 JAAR GARANTIE
(zie onze verkoopsvoorwaarden)

CONSTRUCTIEKENMERKEN

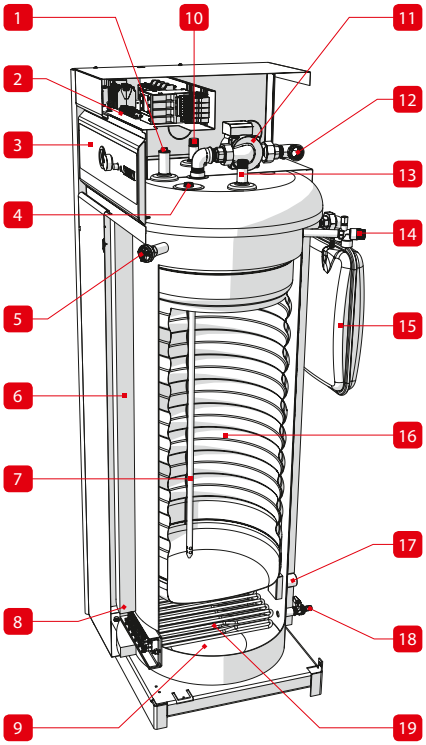

1. Aansluiting voor een sanitaire lus
2. Steun voor elektrische componenten
3. Bedieningsbord
4. Voelerhuls voor limietthermostaat (90°C) en thermometer
5. Waterdrukschakelaar
6. Isolatie
7. Dompelbuis
8. Voelerhuls voor thermostaat, en veiligheidsthermostaat (103°C)
9. Primaire kringloop (verwarming)
10. Voeding sanitair koud water
11. Verwarmingspomp
12. Sanitair warm water
13. Primaire veiligheidsklep
14. Expantievat verwarmingskring
15. Roestvrijstalen binnentank
16. Retour verwarming
17. Aftapkraan
18. Verwarmingsweerstanden

Artikelnr	Naam	Spanning			Prijs
A1002085	E-Tech S 160 Mono	1x230 + N	D	C	**4.404,00**
A1002084	E-Tech S 160 Tri	3x400 + N	D	C	**4.404,00**
A1002086	E-Tech S 240 Tri	3x400 + N	D	C	**4.620,00**

TOEBEHOREN

Artikelnr	Omschrijving	Prijs
950003	Kamerthermostaat RC 40. On/Off, digitale klok, 7 dagen programma, 4 programmawissels/dag, AA-batterijen.	**140,00**

Altijd een veiligheidsaquastaat voorzien voor de vloerverwarming.

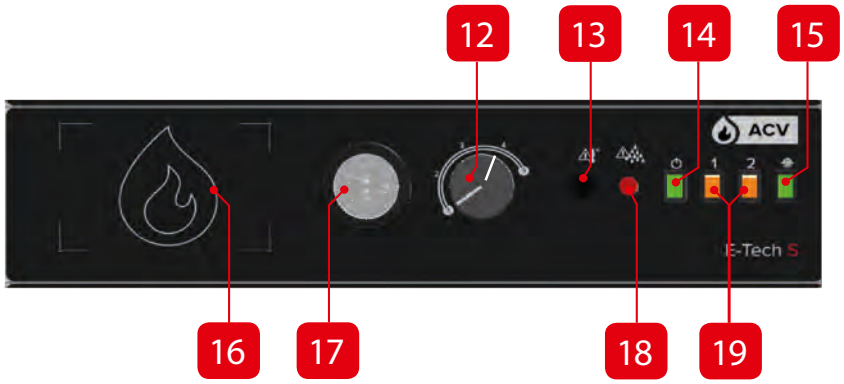

5 JAAR GARANTIE

Catalogus 2021 - Prijzen in EUR, excl. BTW, geldig vanaf 01/04/2021 tot de uitgave van een nieuwe prijslijst. Onder voorbehoud van drukfouten of wijzigingen. Schema's, foto's en afmetingen worden enkel ten indicatieve titel vermeld en houden geen enkele verbintenis in.

TECHNISCHE KENMERKEN EN AFMETINGEN

Type		E-Tech S 160 Mono	E-Tech S 160 Tri	E-Tech S 240 Tri
Artikelnr		A1002085	A1002084	A1002086
Spanning	V	1x230 + N	3x400 + N	3x400 + N
Elektrische vermogen	kW	14,4	14,4	28,8
Aantal verwarmingselementen		6 x 2	6 x 2	6 x 2
Inhoud	L	167	167	250
Capaciteit (primair)	L	68	68	86
Aansluiting primair	Ø”	1 F	1 F	1 M
Aansluiting sanitaire installatie	Ø”	3/4 M	3/4 M	3/4 F
Max bedrijfstemperatuur	°C	85	85	85
Max bedrijfsdruk CV (primair)	bar	3	3	3
Max bedrijfsdruk (SWW)	bar	10	10	10
Afmetingen A	mm	1342	1342	1818
Afmetingen B	mm	590	590	590
Afmetingen C	mm	728	728	728
Afmetingen D	mm	928	928	1403
Afmetingen E	mm	249	249	249
Afmetingen F	mm	402	402	402
Afmetingen G	mm	181	181	181
Afmetingen H	mm	958	958	1433
Afmetingen J	mm	295	295	295
Afmetingen K	mm	180	180	180
Afmetingen L	mm	150	150	150
Leeggewicht	kg	115	115	155
Energie-efficiëntie voor waterverwarming	%	38	38	38
Energie-efficiëntieklasse voor ruimteverwarming		D	D	D
Energie-efficiëntieklasse voor waterverwarming		C	C	C

SANITAIR WARM WATER PRESTATIES

Type		E-Tech S 160 Mono	E-Tech S 160 Tri	E-Tech S 240 Tri
Piekdebiet bij 40°C	L/10’	356	356	545
Piekdebiet 1ste uur bij 40°C	L/60’	700	700	1234
Continu debiet bij 40°C	L/u	413	413	827

WERKINGSREGIME

Verwarmingsvloeistof : 80 °C
Koud water : 10 °C
Tapwater : 60 °C

AFMETINGEN

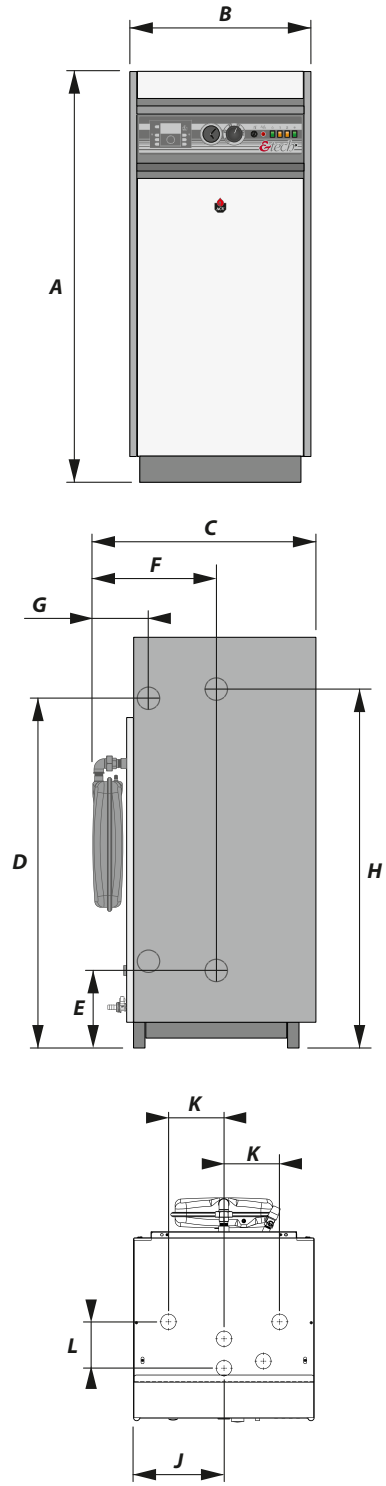

E-Tech P 57 → 259

BESCHRIJVING

Elektrische vloerketel met groot vermogen.

- Verkrijgbaar in 5 modellen.
- Klaar voor gebruik.
- Instelbaar vermogen op basis van de calorische behoefte.
- Stalen omkasting die onderworpen werd aan een ontvetting en fosfatatie vooraleer hij met lak bespoten en in de oven gebakken werd op 220°C.
- Dikwandige stalen buitentank STW22.
- Verwarmingselementen gemaakt uit roestvrij staal incoloy 800 ondergedompeld vooraan in het ketellichaam.
- Drijfvermogen drie-fase 400 V zonder nulleider.
- Regelcircuit monofasig 230 V .
- Elektronische schakelunit die het vermogen van de ketel in 4 trappen aanpast.
- Mogelijke controle door kamerthermostaat, regelunit, enz...
- Het vermogen van de ketel is aanpasbaar in 25%, 50%, 75% van haar nominale vermogen.
- Het regelcircuit is beschermd door een interne herbewapenbare stroomonderbreker van 3 Ampères.
- Het drijfkracht circuit is aan de 3 fase ingangen beschermt door een hoogvermogen zekering.
- Elke contactor die een geheel van 2 sets van 3 * 2.4kW weerstanden voed (d.w.z. 14.4 kW in totaal) wordt beschermd door een magneto-thermische beveiliging.

Geïntegreerde sanitaire voorrang.

CONSTRUCTIEKENMERKEN

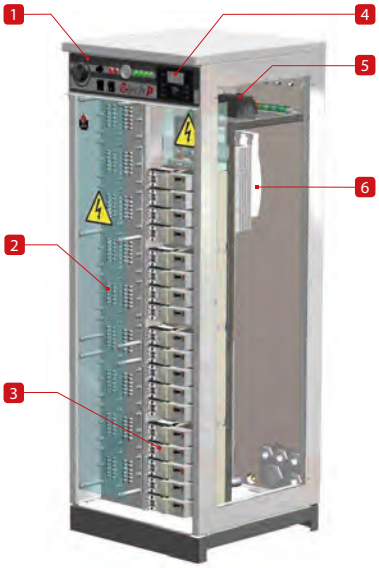

1. Bedieningspaneel
2. Verwarmingselementen
3. Contactor en veiligheidsrelais
4. Optionele regelaar
5. Regelcircuit
6. Hoofdzekeringen en vermogensaansluitingen
7. Controle thermostaat
8. Aan/uit schakelaar
9. Zomer-winterschakelaar
10. Manuele reset veiligheidsthermostaat
11. Oververhitting indicatie lampje
12. Minimum waterdruk indicatie lampje
13. Thermo-manometer
14. Vermogen niveau indicatie
15. Optionele interne regelaar

Artikelnr	Naam	Spanning		Prijs
00624201	E-Tech P 57	3x400	D	**7.499,00**
00624301	E-Tech P 115	3x400		**10.571,00**
00624401	E-Tech P 144	3x400		**11.087,00**
00624801	E-Tech P 201	3x400		**13.951,00**
00624501	E-Tech P 259	3x400		**17.318,00**

Altijd een veiligheidsaquastaat voorzien voor de vloerverwarming.

TOEBEHOREN

Artikelnr	Omschrijving	Prijs
950003	Kamerthermostaat RC 40. On/Off, digitale klok, 7 dagen programma, 4 programmawissels/dag, AA-batterijen.	**140,00**

5 JAAR GARANTIE

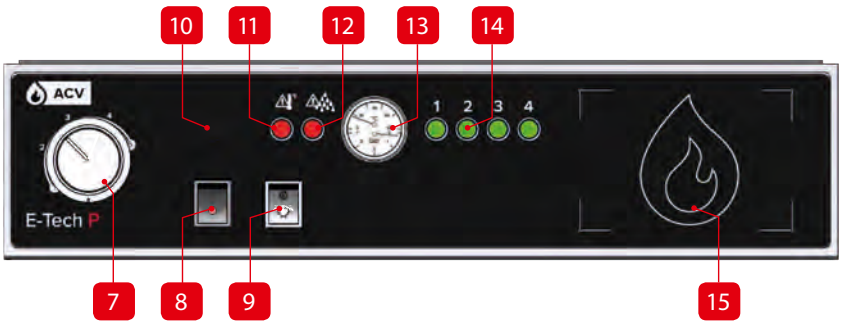

Catalogus 2021 - Prijzen in EUR, excl. BTW, geldig vanaf 01/04/2021 tot de uitgave van een nieuwe prijslijst. Onder voorbehoud van drukfouten of wijzigingen. Schema's, foto's en afmetingen worden enkel ten indicatieve titel vermeld en houden geen enkele verbintenis in.

TECHNISCHE KENMERKEN EN AFMETINGEN

Type		E-Tech P 57	E-Tech P 115	E-Tech P 144	E-Tech P 201	E-Tech P 259
Artikelnr		00624201	00624301	00624401	00624801	00624501
Spanning	V	3x400	3x400	3x400	3x400	3x400
Elektrische vermogen	kW	14,4 / 57,6	28,8 / 115,2	36,0 / 144,0	50,4 / 201,6	64,8 / 259,2
Aantal verwarmingselementen		2	4	5	7	9
Inhoud	L	60	60	60	102	102
Aansluiting primair	Ø”	2 F	2 F	2 F	DN100	DN100
Max bedrijfstemperatuur	°C	90	90	90	90	90
Max bedrijfsdruk CV (primair)	bar	4	4	4	4	4
Afmetingen A	mm	1495	1495	1495	1495	1495
Afmetingen B	mm	567	567	567	567	567
Afmetingen C	mm	550	550	550	1100	1100
Afmetingen D	mm	183	183	183	183	183
Afmetingen E	mm	542	542	542	542	542
Afmetingen F	mm	125	125	125	125	125
Leeggewicht	kg	110	123	131	187	200
Energie-efficiëntieklasse voor ruimteverwarming		D				

Gelieve de technische handleiding te raadplegen voor wat de ampèrages betreft.

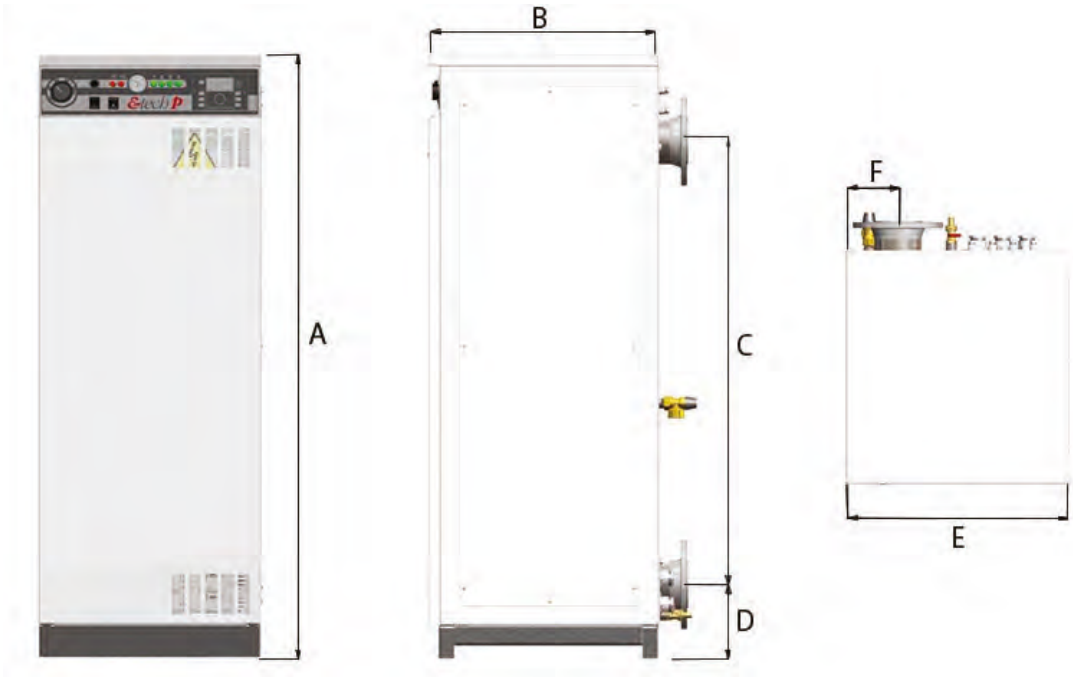

Smart 320 → 600 / 420 Duplex

BESCHRIJVING

Boiler in roestvrij staal voor plaatsing op de grond.

- Hoogwaardige isolatie uit polyurethaanschuim.
- Elegante en schokbestendige ommanteling in dikke polypropyleen.
- 3 modellen van 318, 413 en 606 liter.
- Bedieningsthermostaat (vervangbaar door een sonde voor het gebruik met een ketel met elektronische regeling).
- Thermometer.
- Model 420 beschikbaar in roestvrij DUPLEXstaal voor zeer corrosief water met een betere weerstand tegen chlorides (2000mg/L).
- Andere volumes beschikbaar in roestvrij DUPLEXstaal in het gamma HR s.
- Anti-legionella: opslagtemperatuur > 60°C.
- Thermostatische mengkraan aangeraden.

TANK-IN-TANK SYSTEEM

SMART BESTAAT EVENEENS VANAF 100 LITER!
(zie gedeelte "Residentieel")

10 JAAR GARANTIE
(zie onze verkoopsvoorwaarden)

CONSTRUCTIEKENMERKEN

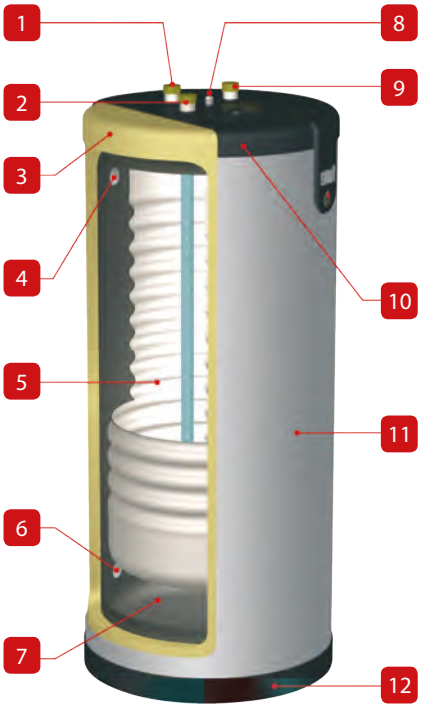

1. Aansluiting recirculatieleiding sanitair
2. Voeding sanitair koud water
3. Isolatie uit gespoten polyurethaanschuim
4. Aanvoer primaire kring
5. Binnentank uit roestvast staal
6. Retour primaire kring
7. Buitentank uit plaatstaal
8. Manuele ontluchter
9. Vertrek sanitair warm water
10. Deksel in polypropyleen
11. Mantel in polypropyleen
12. Polypropyleen sokkel

Artikelnr	Naam		Prijs
06618501	Smart 320	C	**2.580,00**
06618601	Smart 420	C	**3.225,00**
06508101	Smart 420 Duplex	C	**4.142,00**
06619301	Smart 600		**4.119,00**

TOEBEHOREN

Artikelnr	Omschrijving	Prijs
10800179	Basis hydraulische verbindingskit voor boilers < 800 L.	**497,00**
10800180	Supplementaire hydraulische verbindingskit voor boilers < 800 L.	**599,00**
5476G003	Dompelbuis NTC-voeler 12 kΩ. Voor de controle van een externe SWW-boiler of een evenwichtsfles. Lengte: 3,2 m.	**34,00**

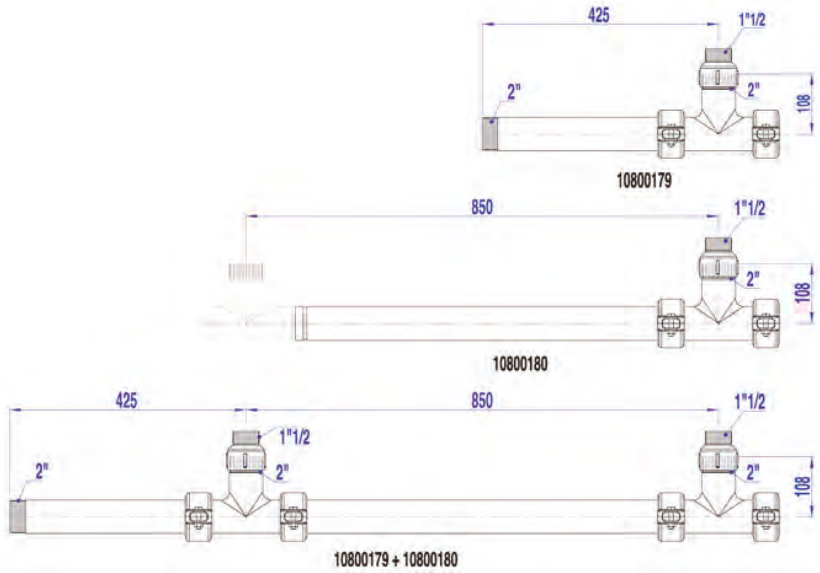

Catalogus 2021 - Prijzen in EUR, excl. BTW, geldig vanaf 01/04/2021 tot de uitgave van een nieuwe prijslijst. Onder voorbehoud van drukfouten of wijzigingen. Schema's, foto's en afmetingen worden enkel ten indicatieve titel vermeld en houden geen enkele verbintenis in.

TECHNISCHE KENMERKEN EN AFMETINGEN

Type		Smart 320	Smart 420	Smart 420 Duplex	Smart 600
Artikelnr		06618501	06618601	06508101	06619301
Inhoud	L	318	413	413	606
Capaciteit (primair)	L	55	55	55	161
Aansluiting primaire kring	Ø”	1 ½ F	1 ½ F	1 ½ F	2 F
Aansluiting sanitaire installatie	Ø”	1 ½ M	1 ½ M	1 ½ M	1 ½ M
Aansluiting - recirculatie / veiligheidsklep	Ø”	1 ½ M	1 ½ M	1 ½ M	1 ½ M
Max bedrijfstemperatuur	°C	90	90	90	90
Max bedrijfsdruk (SWW)	bar	8,6	8,6	8,6	8,6
Max bedrijfsdruk CV (primair)	bar	4	4	4	4
Afmetingen A	mm	1602	2024	2024	1901
Afmetingen B	mm	1280	1705	1705	1583
Afmetingen C	mm	250	250	250	255
Afmetingen D	mm	673	673	673	817
Leeggewicht	kg	141	167	167	238
Energie-efficiëntieklasse		C	C	C	

SANITAIR WARM WATER PRESTATIES

Type		Smart 320	Smart 420	Smart 420 Duplex	Smart 600
Primair debiet (EN 12897:2016)	L/s	1,81	1,81	1,81	2,08
Piekdebiet bij 40°C	L/10’	922	1195	1195	1345
Piekdebiet 1ste uur bij 40°C	L/60’	2666	3151	3151	3437
Continu debiet bij 40°C	L/u	2093	2536	2536	2511
Piekdebiet bij 45°C	L/10’	790	1012	1012	1153
Piekdebiet 1ste uur bij 45°C	L/60’	2285	2608	2608	2946
Continu debiet bij 45°C	L/u	1794	2058	2058	2152
Piekdebiet bij 60°C	L/10’	504	620	620	706
Piekdebiet 1ste uur bij 60°C	L/60’	1368	1513	1513	1733
Continu debiet bij 60°C	L/u	1037	1153	1153	1232
Reheat performance (EN 12897:2006)	kW	60	65	65	71

WERKINGSREGIME

Verwarmingsvloeistof : 85 °C
Koud water : 10 °C

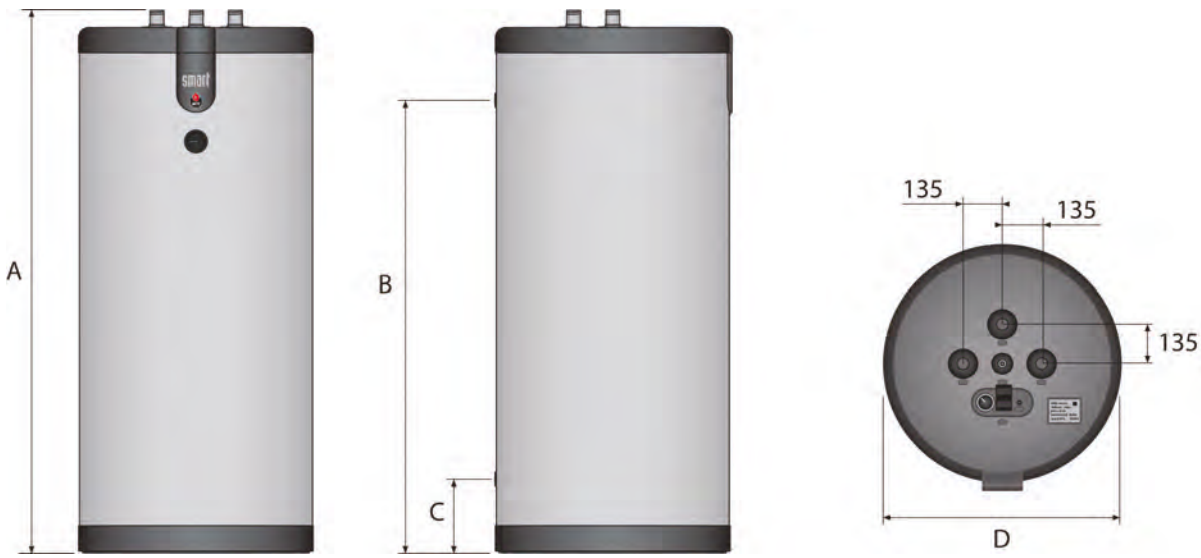

HR i 320 → 800

BESCHRIJVING

Boiler in roestvrij staal met handgat voor plaatsing op de grond.

- 100 mm PUR-schuim met hoge prestaties, vinyl afwerking en ritssluiting
- Verstelbare poten voor fijne niveauregeling.
- Bedieningsbord met thermometer en regelthermostaat in optie.
- Primaire aansluiting aan de achterkant.
- 3 modellen van 318, 606 en 800 liter.
- Anti-legionella: opslagtemperatuur > 60°C.
- Thermostatische mengkraan aangeraden.

TANK-IN-TANK SYSTEEM

5 JAAR GARANTIE
(zie onze verkoopsvoorwaarden)

INOX

CONSTRUCTIEKENMERKEN

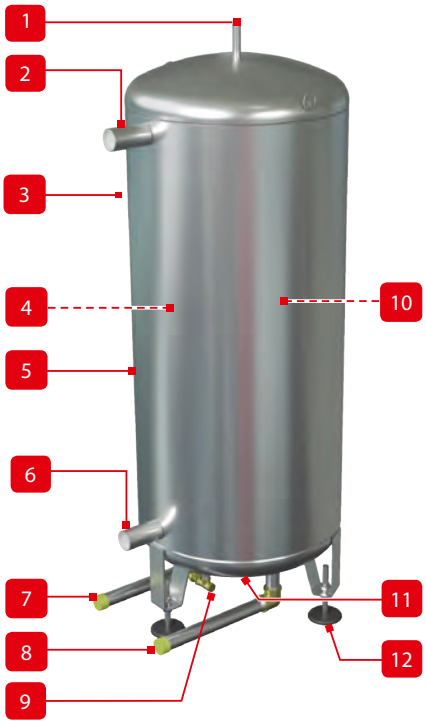

1. Manuele ontluchter
2. Aanvoer primaire kring
3. 100 mm insulatie (not shown)
4. Binnentank uit roestvrij staal (niet voorgesteld)
5. Buitentank uit plaatstaal
6. Retour primaire kring
7. Voeding sanitair koud water
8. Aftap SWW
9. Aansluiting recirculatieleiding sanitair
10. Voelerhuls in roestvrij staal (niet voorgesteld)
11. Toegang tot de tank (niet voorgesteld)
12. Poten (x3) voor fijne niveauregeling

Artikelnr	Naam		Prijs
A1004573	HR i 320	C	**3.004,00**
A1004574	HR i 600		**4.603,00**
A1004575	HR i 800		**6.586,00**

TOEBEHOREN

Artikelnr	Omschrijving	Prijs
10800179	Basis hydraulische verbindingskit voor boilers < 800 L.	**497,00**
10800180	Supplementaire hydraulische verbindingskit voor boilers < 800 L.	**599,00**
10800178	Basis hydraulische verbindingskit voor boilers ≥ 800 L.	**538,00**
10800181	Supplementaire hydraulische verbindingskit voor boilers ≥ 800 L.	**527,00**
A1004714	Kit Thermostat soft insulation met een thermostaat en een thermometer.	**135,00**

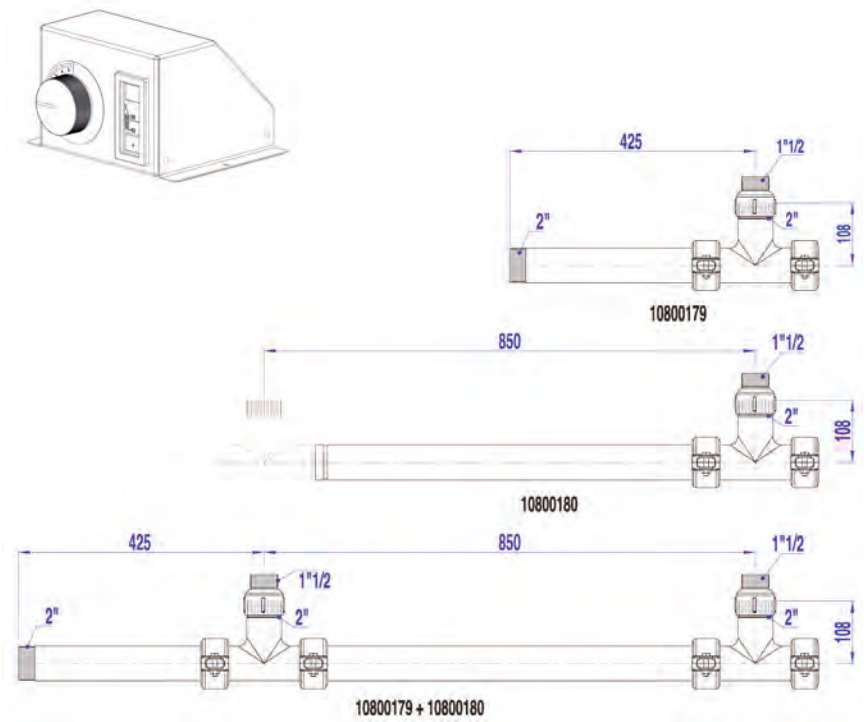

5 JAAR GARANTIE

Catalogus 2021 - Prijzen in EUR, excl. BTW, geldig vanaf 01/04/2021 tot de uitgave van een nieuwe prijslijst. Onder voorbehoud van drukfouten of wijzigingen. Schema's, foto's en afmetingen worden enkel ten indicatieve titel vermeld en houden geen enkele verbintenis in.

TECHNISCHE KENMERKEN EN AFMETINGEN

Type		HR i 320	HR i 600	HR i 800
Artikelnr		A1004573	A1004574	A1004575
Inhoud	L	318	606	800
Capaciteit (primair)	L	55	161	125
Aansluiting primaire kring	Ø”	2 F	2 F	2 F
Aansluiting sanitaire installatie	Ø”	1 ½ M	1 ½ M	1 ½ M
Aansluiting - recirculatie / veiligheidsklep	Ø”	3/4 M	3/4 M	3/4 M
Max bedrijfstemperatuur	°C	90	90	90
Max bedrijfsdruk (SWW)	bar	8,6	8,6	8,6
Max bedrijfsdruk CV (primair)	bar	4	4	4
Afmetingen A	mm	1800	2095	2122
Afmetingen B	mm	760	904	982
Afmetingen C	mm	142	144	132
Afmetingen D	mm	468	458	509
Afmetingen E	mm	1498	1786	1759
Leeggewicht	kg	127	220	265
Energie-efficiëntieklasse		C		

SANITAIR WARM WATER PRESTATIES

Type		HR i 320	HR i 600	HR i 800
Primair debiet (EN 12897:2016)	L/s	1,81	2,08	2,08
Piekdebiet bij 40°C	L/10’	922	1345	1881
Piekdebiet 1ste uur bij 40°C	L/60’	2732	3437	4270
Continu debiet bij 40°C	L/u	2172	2511	2868
Piekdebiet bij 45°C	L/10’	790	1153	1612
Piekdebiet 1ste uur bij 45°C	L/60’	2342	2946	3660
Continu debiet bij 45°C	L/u	1862	2152	2458
Piekdebiet bij 60°C	L/10’	504	706	961
Piekdebiet 1ste uur bij 60°C	L/60’	1402	1733	2124
Continu debiet bij 60°C	L/u	1077	1232	1395
Reheat performance (EN 12897:2006)	kW	60	71	82

WERKINGSREGIME

Verwarmingsvloeistof : 85 °C
Koud water : 10 °C

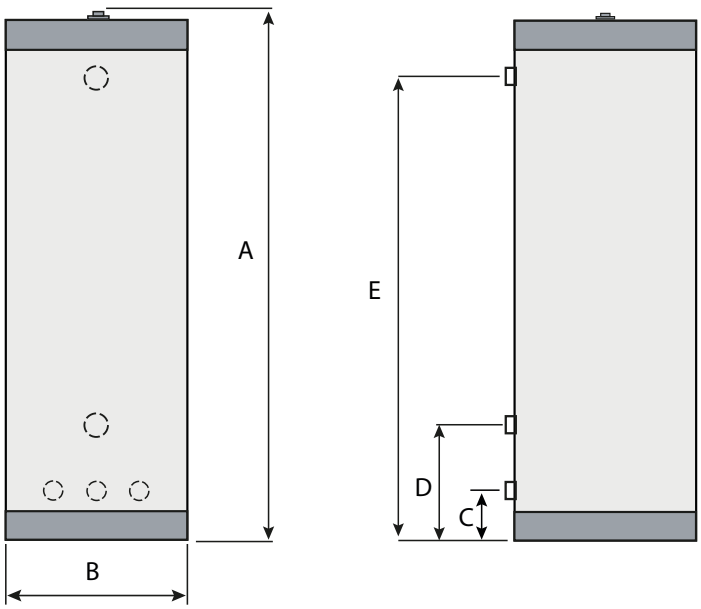

HR s 320 → 1000 / HR s 320 - 600 Duplex

BESCHRIJVING

Roestvrijstalen Tank-in-Tank boiler met grote capaciteit.

- 100mm isolatie uit soepel polyurethaanschuim bekleed met een vinyl laag en ritssluiting.
- Primaire aansluitingen achteraan.
- 4 modellen van 303 t.e.m. 1000 liter.
- Beschikbaar in Duplex voor de modellen 320 en 600 met een betere weerstand tegen chlorides (2000mg/L).
- Toebehoren met thermostaat en thermometer in optie.
- Anti-legionella: opslagtemperatuur > 60°C.
- Thermostatische mengkraan aangeraden.

TANK-IN-TANK SYSTEEM

5 JAAR GARANTIE
(zie onze verkoopsvoorwaarden)

INOX

CONSTRUCTIEKENMERKEN

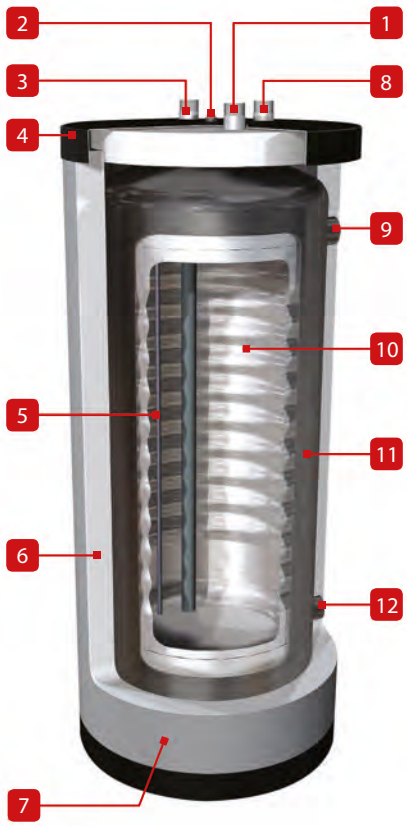

1. Vertrek sanitair warm water
2. Manuele ontluchter
3. Voeding sanitair koud water
4. Beschermkap in zwarte polypropyleen
5. Voelerhuls in roestvast staal
6. Soepel isolatie van 100mm in polyurethaanschuim
7. Bekleed met een vinyl laag en ritssluiting
8. Aansluiting recirculatieleiding sanitair
9. Aanvoer primaire kring
10. Binnentank uit roestvast staal
11. Buitentank uit plaatstaal
12. Retour primaire kring

Artikelnr	Naam		Prijs
06632801	HR s 320	C	**2.653,00**
06510701	HR s 320 Duplex	C	**3.515,00**
06632901	HR s 600		**3.922,00**
06510801	HR s 600 Duplex		**4.704,00**
06633001	HR s 800		**6.020,00**
06633101	HR s 1000		**6.863,00**

TOEBEHOREN

Artikelnr	Omschrijving	Prijs
10800179	Basis hydraulische verbindingskit voor boilers < 800 L.	**497,00**
10800180	Supplementaire hydraulische verbindingskit voor boilers < 800 L.	**599,00**
10800178	Basis hydraulische verbindingskit voor boilers ≥ 800 L.	**538,00**
10800181	Supplementaire hydraulische verbindingskit voor boilers ≥ 800 L.	**527,00**
A1004714	Kit Thermostat soft insulation met een thermostaat en een thermometer.	**135,00**

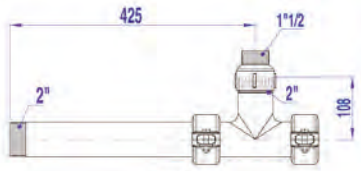

10800179

10800180

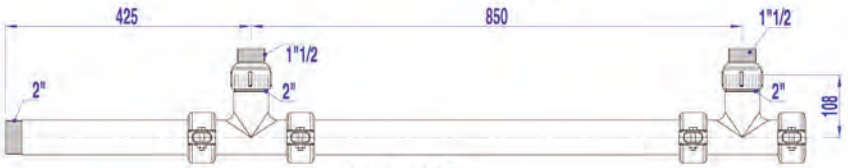

10800179 + 10800180

Catalogus 2021 - Prijzen in EUR, excl. BTW, geldig vanaf 01/04/2021 tot de uitgave van een nieuwe prijslijst. Onder voorbehoud van drukfouten of wijzigingen. Schema's, foto's en afmetingen worden enkel ten indicatieve titel vermeld en houden geen enkele verbintenis in.

TECHNISCHE KENMERKEN EN AFMETINGEN

Type		HR s 320	HR s 320 Duplex	HR s 600	HR s 600 Duplex	HR s 800	HR s 1000
Artikelnr		06632801	06510701	06632901	06510801	06633001	06633101
Inhoud	L	318	318	606	606	800	1000
Capaciteit (primair)	L	55	55	161	161	125	160
Aansluiting primaire kring	Ø”	2 F	2 F	2 F	2 F	2 F	2 F
Aansluiting sanitaire installatie	Ø”	1 ½ M	1 ½ M	1 ½ M	1 ½ M	1 ½ M	1 ½ M
Aansluiting - recirculatie / veiligheidsklep	Ø”	1 ½ M	1 ½ M	1 ½ M	1 ½ M	1 ½ M	1 ½ M
Max bedrijfstemperatuur	°C	85	85	85	85	85	85
Max bedrijfsdruk (SWW)	bar	8,6	8,6	8,6	8,6	8,6	8,6
Max bedrijfsdruk CV (primair)	bar	4	4	4	4	4	4
Afmetingen A	mm	1600	1600	1895	1895	1955	2355
Afmetingen B	mm	559	559	703	703	780	780
Afmetingen C	mm	255	255	255	255	335	335
Afmetingen D	mm	1285	1285	1585	1585	1585	1985
Afmetingen E	mm	760	760	905	905	-	-
Leeggewicht	kg	106	106	201	201	261	308
Energie-efficiëntieklasse		C	C				

SANITAIR WARM WATER PRESTATIES

Type		HR s 320	HR s 320 Duplex	HR s 600	HR s 600 Duplex	HR s 800	HR s 1000
Primair debiet (EN 12897:2016)	L/s	1,81	1,81	2,08	2,08	2,08	2,08
Piekdebiet bij 40°C	L/10’	922	922	1345	1345	1881	2265
Piekdebiet 1ste uur bij 40°C	L/60’	2732	2732	3437	3437	4270	4940
Continu debiet bij 40°C	L/u	2172	2172	2511	2511	2868	3210
Piekdebiet bij 45°C	L/10’	790	790	1153	1153	1612	1941
Piekdebiet 1ste uur bij 45°C	L/60’	2342	2342	2946	2946	3660	4234
Continu debiet bij 45°C	L/u	1862	1862	2152	2152	2458	2751
Piekdebiet bij 60°C	L/10’	504	504	706	706	961	1145
Piekdebiet 1ste uur bij 60°C	L/60’	1402	1402	1733	1733	2124	2438
Continu debiet bij 60°C	L/u	1077	1077	1232	1232	1395	1562
Reheat performance (EN 12897:2006)	kW	60	60	71	71	82	97

WERKINGSREGIME

Verwarmingsvloeistof : 85 °C
Koud water : 10 °C

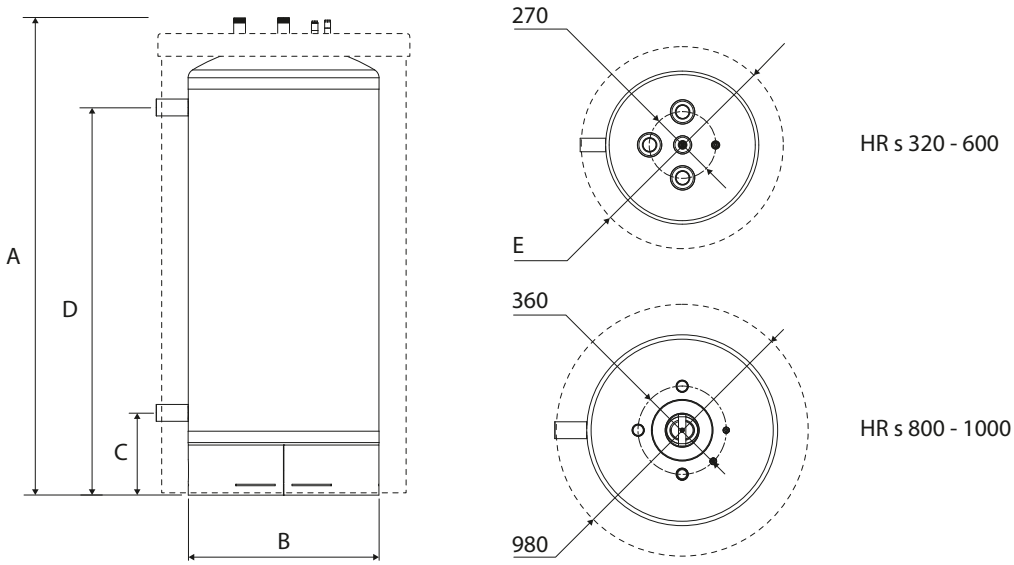

LCT 500 → 3000 TP

BESCHRIJVING

Warm water buffertank met hoge temperatuurbestendige geëmailleerde beschermlaag

- Stalen kuip
- Soepele mantel M1 100 mm
- Isolatie onderaan de kuip
- 4 aansluitingen met inlaat met straalbreker
- 2” aflaat op het laagste punt
- Voelerbuis voor plaatsing temperatuursonde
- De mantels zijn voorgeboord geleverd.
- Aan de grond brengen met optionele laadklep
- Elektrische weerstand in optie

5 JAAR GARANTIE
(zie onze verkoopvoorwaarden)

CONSTRUCTIEKENMERKEN

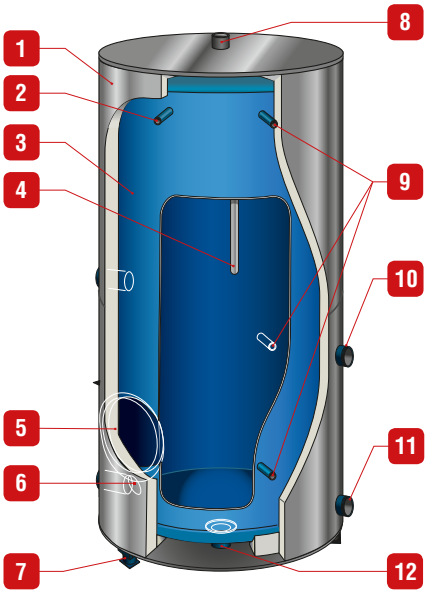

1. Isolatie (glaswol - 100 mm)
2. Leiding voor thermometer
3. Stalen tank met geëmailleerde sanitaire coating
4. Anode magnesium
5. Handgat flens 112 mm
6. Koude watertoevoer met straalbreker
7. Uitbreidingen (behalve 500L)
8. Aanvoer SWW
9. Leidingen voor temperatuursensor
10. Aansluiting voor sanitaire lus
11. Aansluiting voor koud water
12. Aansluiting voor het aftappen

Artikelnr	Naam		Prijs
A1006405	LCT 500 TP	C	**1.661,00**
A1006398	LCT 750 TP		**1.886,00**
A1006400	LCT 900 TP		**2.100,00**
A1006448	LCT 1000 TP		**2.623,00**
A1006401	LCT 1000 TP TB		**2.399,00**
A1006449	LCT 1500 TP		**3.386,00**
A1006414	LCT 1500 TP TB		**3.246,00**
A1006455	LCT 2000 TP		**4.127,00**
A1006456	LCT 2500 TP		**4.881,00**
A1006388	LCT 2500 TP TB		**5.303,00**
A1006457	LCT 3000 TP		**5.741,00**
A1006391	LCT 3000 TP TB		**5.570,00**

TOEBEHOREN

Artikelnr	Omschrijving	Prijs
A1006458	Kit met een flens en een natte weerstand van 5 kW.	**256,00**
A1006463	Kit met een flens en een natte weerstand van 10 kW.	**357,00**
A1006467	Kit met een flens en een natte weerstand van 15 kW.	**492,00**
A1006468	Kit met een flens en een natte weerstand van 25 kW.	**594,00**
A1006469	Kit met een flens en een natte weerstand van 30 kW.	**632,00**

Catalogus 2021 - Prijzen in EUR, excl. BTW, geldig vanaf 01/04/2021 tot de uitgave van een nieuwe prijslijst. Onder voorbehoud van drukfouten of wijzigingen. Schema's, foto's en afmetingen worden enkel ten indicatieve titel vermeld en houden geen enkele verbintenis in.

TECHNISCHE KENMERKEN EN AFMETINGEN

Type		LCT 500 TP	LCT 750 TP	LCT 900 TP	LCT 1000 TP	LCT 1000 TP TB	LCT 1500 TP	LCT 1500 TP TB	LCT 2000 TP	LCT 2500 TP	LCT 2500 TP TB	LCT 3000 TP	LCT 3000 TP TB
Capaciteit (sanitair warm water)	L	517	768	904	1022	1020	1425	1552	2077	2512	2521	3025	2904
Toegangsluik diameter	Ømm	112	112	112	112	112	112	112	112	112	112	112	112
Thermostaattemperatuur fabrieksinstelling	°C	65	65	65	65	65	65	65	65	65	65	65	65
Max bedrijfstemperatuur	°C	95	95	95	95	95	95	95	95	95	95	95	95
Max bedrijfsdruk (SWW)	bar	8	8	8	8	8	8	8	8	8	8	8	8
Aansluiting sanitaire installatie	Ø"	1 ½ M	1 ½ M	1 ½ M	1 ½ M	2 M	2 M	2 M	2 M	2 M	2 M	2 M	2 M
Aansluiting - recirculatie / veiligheidsklep	Ø"	1 ½ M	1 ½ M	1 ½ M	1 ½ M	2 M	2 M	2 M	2 M	2 M	2 M	2 M	2 M
Afm. - Hoogte (met aansluitingen)	mm	1950	1985	2265	2510	1740	2265	1745	2180	2540	1956	2965	2176
Afm. - Diepte (met aansluitingen)	mm	850	990	990	990	1200	1200	1450	1450	1450	1450	1450	1700
Afm. - Breedte of Ø (zdr isol. en zdr aansl.)	mm	650	790	790	790	1000	1000	1250	1250	1250	1500	1250	1500
Afmetingen A	mm	1950	1935	2215	2460	1690	2215	1695	2130	2490	1906	2915	2126
Afmetingen B	mm	-	1985	2265	2510	1740	2265	1745	2180	2540	1956	2965	2176
Afmetingen C	mm	250	200	200	200	320	320	320	320	320	320	320	320
Afmetingen D	mm	470	450	450	450	525	525	591	591	591	658	591	658
Afmetingen E	mm	950	937	1078	1200	815	1077	818	1036	1216	923	1428	1033
Afmetingen F	mm	110	60	60	60	60	60	60	60	60	60	60	60
Afmetingen G	mm	250	200	200	200	320	320	320	320	320	320	320	320
Afmetingen H	mm	812	778	890	988	683	893	690	864	1007	778	1179	866
Plafondhoogte	mm	1980	1960	2240	2480	1730	2270	1720	2180	2530	1970	2950	2180
Leeggewicht	kg	82	122	142	155	185	234	290	360	415	470	478	515
Warmte verlies Ua_S (EN15332:2007)	W/K	1,472	1,852	2,139	2,250	2,306	2,685	2,991	3,389	3,815	4,120	4,324	4,444
Energie-efficiëntieklasse		C											

WEERSTANDSCOMPATIBILITEIT

Type		LCT 500 TP	LCT 750 TP	LCT 900 TP	LCT 1000 TP	LCT 1000 TP TB	LCT 1500 TP	LCT 1500 TP TB	LCT 2000 TP	LCT 2500 TP	LCT 2500 TP TB	LCT 3000 TP	LCT 3000 TP TB
A1006458	5 kW	•	•	•	•	•	•	•	•	•	•	•	•
A1006463	10 kW	•	•	•	•	•	•	•	•	•	•	•	•
A1006467	15 kW		•	•	•	•	•	•	•	•	•	•	•
A1006468	25 kW		•	•	•	•	•	•	•	•	•	•	•
A1006469	30 kW	•	•	•	•	•	•	•	•	•	•	•	•

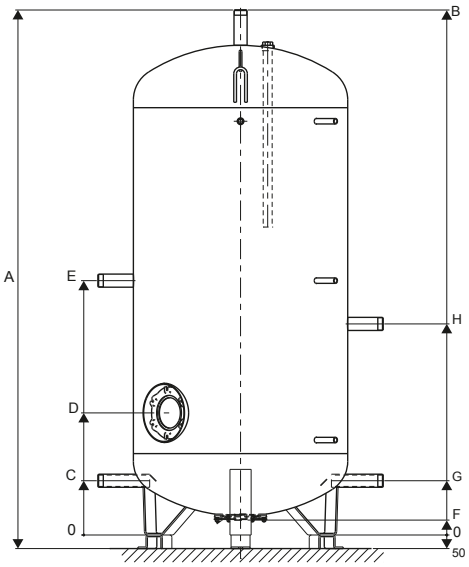

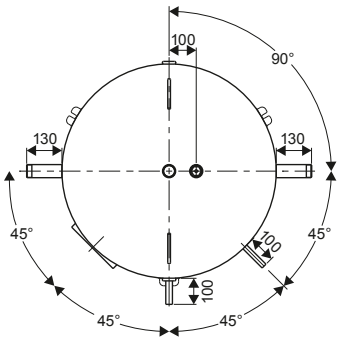

ACV LCT 750 → 3000 TH

BESCHRIJVING

Warm water buffertank met hoge temperatuurbestendige geëmailleerde beschermlaag met mangat 400 mm (TH)

- Stalen kuip
- Soepele mantel M1 100 mm
- Mangat 400 mm
- Isolatie onderaan de kuip
- 4 aansluitingen met inlaat met straalbreker
- 2” aflaat op het laagste punt
- Voelerbuis voor plaatsing temperatuursonde
- Verhoging voor aansluiting aflaat
- De mantels zijn voorgeboord geleverd.
- Aan de grond brengen met optionele laadklep
- Elektrische weerstand in optie

5 JAAR GARANTIE
(zie onze verkoopvoorwaarden)

CONSTRUCTIEKENMERKEN

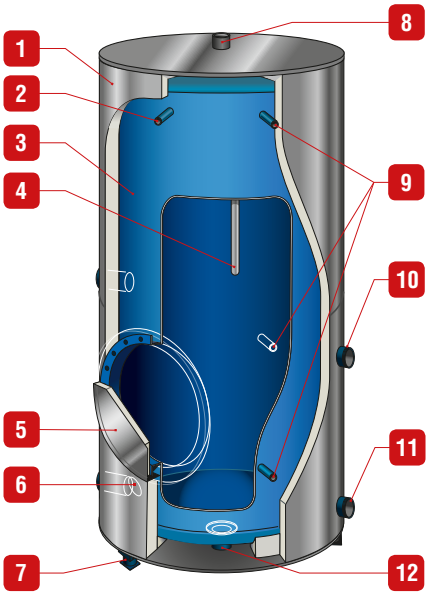

1. Isolatie
2. Leiding voor thermometer
3. Stalen tank met geëmailleerde sanitaire coating
4. Anode
5. Mangat 400 mm
6. Koude watertoevoer met straalbreker
7. Uitbreidingen
8. Aanvoer SWW
9. Leidingen voor temperatuursensor
10. Aansluiting voor sanitaire lus
11. Aansluiting voor koud water
12. Aansluiting voor het aftappen

Artikelnr	Naam	Prijs
A1006406	LCT 750 TH	**2.411,00**
A1006413	LCT 900 TH	**2.635,00**
A1006416	LCT 1000 TH	**2.721,00**
A1006408	LCT 1000 TH TB	**2.935,00**
A1006422	LCT 1500 TH	**3.406,00**
A1006438	LCT 1500 TH TB	**3.856,00**
A1006415	LCT 2000 TH	**4.060,00**
A1006428	LCT 2500 TH	**4.681,00**
A1006389	LCT 2500 TH TB	**5.366,00**
A1006431	LCT 3000 TH	**5.399,00**
A1006395	LCT 3000 TH TB	**6.213,00**

TOEBEHOREN

Artikelnr	Omschrijving	Prijs
A1006466	Kit met een flens en een natte weerstand van 5 kW.	**526,00**
A1006462	Kit met een flens en een natte weerstand van 10 kW.	**613,00**
A1006460	Kit met een flens en een natte weerstand van 15 kW.	**700,00**
A1006459	Kit met een flens en een natte weerstand van 25 kW.	**766,00**
A1006464	Kit met een flens en een natte weerstand van 30 kW.	**804,00**

5 JAAR GARANTIE

Catalogus 2021 - Prijzen in EUR, excl. BTW, geldig vanaf 01/04/2021 tot de uitgave van een nieuwe prijslijst. Onder voorbehoud van drukfouten of wijzigingen. Schema's, foto's en afmetingen worden enkel ten indicatieve titel vermeld en houden geen enkele verbintenis in.

TECHNISCHE KENMERKEN EN AFMETINGEN

Type		750 TH	900 TH	1000 TH	1000 TH TB	1500 TH	1500 TH TB	2000 TH	2500 TH	2500 TH TB	3000 TH	3000 TH TB
Capaciteit (sanitair warm water)	L	768	904	1022	1020	1425	1552	2077	2512	2521	3025	2904
Toegangsluik diameter	Ømm	400	400	400	400	400	400	400	400	400	400	400
Thermostaattemperatuur fabrieksinstelling	°C	65	65	65	65	65	65	65	65	65	65	65
Max bedrijfstemperatuur	°C	95	95	95	95	95	95	95	95	95	95	95
Max bedrijfsdruk (SWW)	bar	8	8	8	8	8	8	8	8	8	8	8
Aansluiting sanitaire installatie	Ø”	1 ½ M	1 ½ M	1 ½ M	2 M	2 M	2 M	2 M	2 M	2 M	2 M	2 M
Aansluiting - recirculatie / veiligheidsklep	Ø”	1 ½ M	1 ½ M	1 ½ M	2 M	2 M	2 M	2 M	2 M	2 M	2 M	2 M
Afm. - Hoogte (met aansluitingen)	mm	2020	2300	2545	1775	2300	1780	2215	2575	1991	3000	2210
Afm. - Diepte (met aansluitingen)	mm	990	990	990	1200	1200	1450	1450	1450	1700	1450	1700
Afm. - Breedte of Ø (zdr isol. en zdr aansl.)	mm	790	790	790	1000	1000	1250	1250	1250	1500	1250	1500
Afmetingen A	mm	1935	2215	2460	1690	2215	1695	2130	2490	1906	2915	2126
Afmetingen B	mm	1985	2265	2510	1740	2265	1745	2180	2540	1956	2965	2176
Afmetingen C	mm	200	200	200	320	320	320	320	320	320	320	320
Afmetingen D	mm	780	780	780	733	733	799	799	799	866	799	866
Afmetingen E	mm	937	1078	1200	815	1077	818	1036	1216	923	1428	1033
Afmetingen F	mm	60	60	60	60	60	60	60	60	60	60	60
Afmetingen G	mm	200	200	200	320	320	320	320	320	320	320	320
Afmetingen H	mm	778	890	988	683	893	690	864	1007	778	1179	866
Plafondhoogte	mm	1960	2240	2480	1730	2270	1720	2180	2530	1970	2950	2180
Leeggewicht	kg	152	172	185	215	264	320	390	445	500	508	545
Warmte verlies Ua_S (EN15332:2007)	W/K	2,028	2,315	2,426	2,482	2,861	3,167	3,565	3,991	4,296	4,500	4,620

WEERSTANDSCOMPATIBILITEIT

Type		750 TH	900 TH	1000 TH	1000 TH TB	1500 TH	1500 TH TB	2000 TH	2500 TH	2500 TH TB	3000 TH	3000 TH TB
A1006466	5 kW	•	•	•	•	•	•	•	•	•	•	•
A1006462	10 kW	•	•	•	•	•	•	•	•	•	•	•
A1006460	15 kW	•	•	•	•	•	•	•	•	•	•	•
A1006459	25 kW	•	•	•	•	•	•	•	•	•	•	•
A1006464	30 kW	•	•	•	•	•	•	•	•	•	•	•

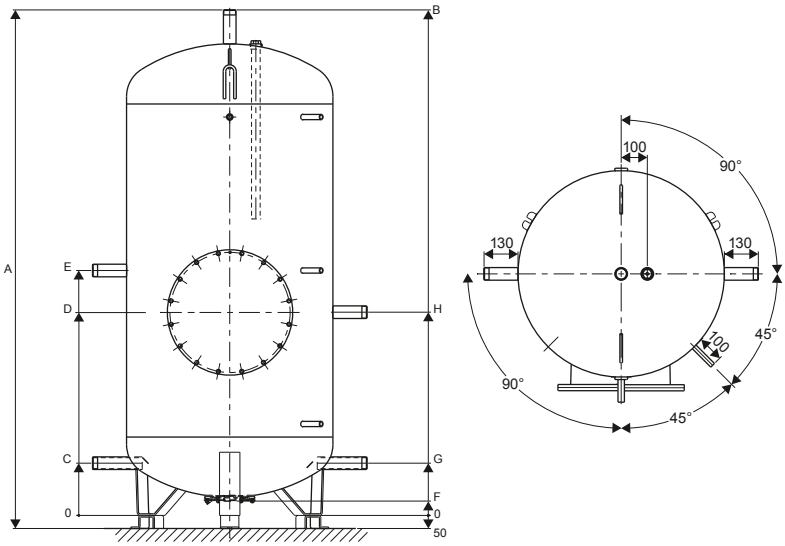

LCT 1CO 500 → 2000 TP

BESCHRIJVING

Warmwateropslagtank met hoge temperatuurbestendige geëmailleerde coating met spiraal

- Stalen kuip
- Soepele mantel M1 100 mm
- Geëmailleerde stalen spiraal
- Isolatie onderaan de kuip
- 4 aansluitingen met inlaat met straalbreker
- 2” aflaat op het laagste punt
- Voelerbuis voor plaatsing temperatuursonde
- De mantels zijn voorgeboord geleverd.
- Aan de grond brengen met optionele laadklep
- Elektrische weerstand in optie

5 JAAR GARANTIE
(zie onze verkoopvoorwaarden)

CONSTRUCTIEKENMERKEN

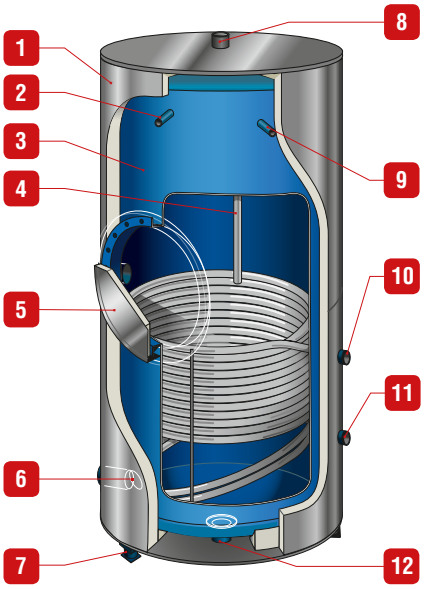

1. Isolatie
2. Leiding voor thermometer
3. Stalen tank met geëmailleerde sanitaire coating
4. Anode
5. Handgat flens 112 mm
6. Koude watertoevoer met straalbreker
7. Uitbreidingen (behalve 500 L)
8. Aanvoer SWW
9. Leidingen voor temperatuursensor
10. Aansluiting spiraal
11. Aansluiting spiraal
12. Aansluiting voor het aftappen

Artikelnr	Naam		Prijs
A1006394	LCT 1CO 500 TP	B	**1.886,00**
A1006453	LCT 1CO 750 TP		**2.474,00**
A1006454	LCT 1CO 900 TP		**2.785,00**
A1006450	LCT 1CO 1000 TP		**2.860,00**
A1006451	LCT 1CO 1500 TP		**4.499,00**
A1006452	LCT 1CO 2000 TP		**5.635,00**

TOEBEHOREN

Artikelnr	Omschrijving	Prijs
A1006458	Kit met een flens en een natte weerstand van 5 kW.	**256,00**
A1006463	Kit met een flens en een natte weerstand van 10 kW.	**357,00**
A1006467	Kit met een flens en een natte weerstand van 15 kW.	**492,00**
A1006468	Kit met een flens en een natte weerstand van 25 kW.	**594,00**
A1006469	Kit met een flens en een natte weerstand van 30 kW.	**632,00**

5 JAAR GARANTIE

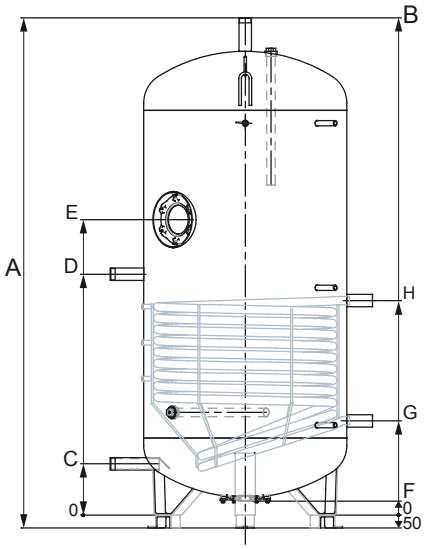

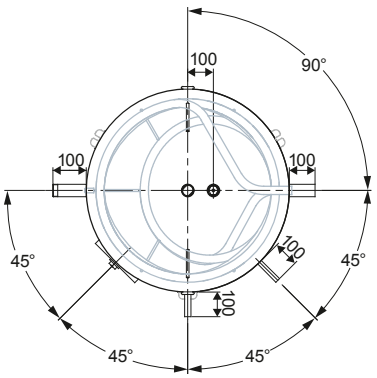

Catalogus 2021 - Prijzen in EUR, excl. BTW, geldig vanaf 01/04/2021 tot de uitgave van een nieuwe prijslijst. Onder voorbehoud van drukfouten of wijzigingen. Schema's, foto's en afmetingen worden enkel ten indicatieve titel vermeld en houden geen enkele verbintenis in.

TECHNISCHE KENMERKEN EN AFMETINGEN

Type		LCT 1CO 500 TP	LCT 1CO 750 TP	LCT 1CO 900 TP	LCT 1CO 1000 TP	LCT 1CO 1500 TP	LCT 1CO 2000 TP
Artikelnr		A1006394	A1006453	A1006454	A1006450	A1006451	A1006452
Capaciteit (sanitair warm water)	L	505	750	881	999	1392	2031
Toegangsluik diameter	Ømm	112	112	112	112	112	112
Inhoud spiraal	L	9,1	13,8	18	18	25,2	35
Thermostaattemperatuur fabrieksinstelling	°C	65	65	65	65	65	65
Max bedrijfstemperatuur	°C	95	95	95	95	95	95
Max bedrijfsdruk (SWW)	bar	8	8	8	8	8	8
Aansluiting sanitaire installatie	Ø”	1 ½ M	1 ½ M	1 ½ M	1 ½ M	2 M	2 M
Aansluiting spiraal	Ø”	1 ¼ F	1 ¼ F	1 ¼ F	1 ¼ F	1 ¼ F	1 ¼ F
Max. vermogen spiraal (80/60°C) ΔT 50K	kW	45	65	75	75	95	118
Verwarmingsoppervlak spiraal	m^2	1,49	2,26	2,94	2,94	4,12	5,72
Drukverlies spiraal	mbar	104	158	122	122	172	239
Debiet in spiraal	L/u	4000	4000	3000	3000	3000	3000
Aansluiting - recirculatie / veiligheidsklep	Ø”	1 ½ M	1 ½ M	1 ½ M	1 ½ M	2 M	2 M
Afm. - Hoogte (met aansluitingen)	mm	1950	1985	2265	2510	2265	2180
Afm. - Diepte (met aansluitingen)	mm	680	800	800	800	1015	1265
Afm. - Breedte of Ø (zdr isol. en zdr aansl.)	mm	650	790	790	790	1000	1250
Afmetingen A	mm	-	1985	2265	2510	2265	2180
Afmetingen B	mm	1950	1935	2215	2460	2215	2130
Afmetingen C	mm	250	200	200	200	320	320
Afmetingen D	mm	970	937	1078	1200	1132	1007
Afmetingen E	mm	1190	1150	1300	1500	1385	1451
Afmetingen F	mm	110	60	60	60	60	60
Afmetingen G	mm	397	367	367	367	442	627
Afmetingen H	mm	778	834	965	965	1083	1240
Leeggewicht	kg	115	165	202	205	309	455
Warmte verlies Ua_S (EN15332:2007)	W/K	1,472	1,852	2,139	2,250	2,685	3,389
Energie-efficiëntieklasse		B					

WEERSTANDSCOMPATIBILITEIT

Type		LCT 1CO 500 TP	LCT 1CO 750 TP	LCT 1CO 900 TP	LCT 1CO 1000 TP	LCT 1CO 1500 TP	LCT 1CO 2000 TP
A1006458	5 kW	•	•	•	•	•	•
A1006463	10 kW	•	•	•	•	•	•
A1006467	15 kW		•	•	•	•	•
A1006468	25 kW		•	•	•	•	•
A1006469	30 kW	•	•	•	•	•	•

LCT 1CO 750 → 3000 TH

BESCHRIJVING

Warmwateropslagtank met hoge temperatuurbestendige geëmailleerde coating met spiraal

- Stalen kuip
- Soepele mantel M1 100 mm
- Geëmailleerde stalen spiraal
- Mangat 400 mm
- Isolatie onderaan de kuip
- 4 aansluitingen met inlaat met straalbreker
- 2” aflaat op het laagste punt
- Voelerbuis voor plaatsing temperatuursonde
- De mantels zijn voorgeboord geleverd.
- Aan de grond brengen met optionele laadklep
- Elektrische weerstand in optie

5 JAAR GARANTIE
(zie onze verkoopvoorwaarden)

CONSTRUCTIEKENMERKEN

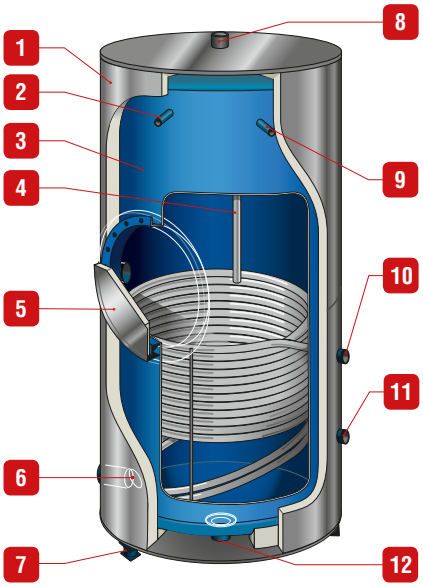

1. Isolatie
2. Leiding voor thermometer
3. Stalen tank met geëmailleerde sanitaire coating
4. Anode
5. Mangat flens 400 mm
6. Koude watertoevoer met straalbreker
7. Uitbreidingen
8. Aanvoer SWW
9. Leidingen voor temperatuursensor
10. Aansluiting spiraal
11. Aansluiting spiraal
12. Aansluiting voor het aftappen

Artikelnr	Naam	Prijs
A1006421	LCT 1CO 750 TH	**3.203,00**
A1006425	LCT 1CO 900 TH	**3.578,00**
A1006423	LCT 1CO 1000 TH	**3.642,00**
A1006440	LCT 1CO 1500 TH	**5.528,00**
A1006439	LCT 1CO 2000 TH	**6.888,00**
A1006445	LCT 1CO 2500 TH	**7.231,00**
A1006447	LCT 1CO 3000 TH	**8.141,00**

TOEBEHOREN

Artikelnr	Omschrijving	Prijs
A1006466	Kit met een flens en een natte weerstand van 5 kW.	**526,00**
A1006462	Kit met een flens en een natte weerstand van 10 kW.	**613,00**
A1006460	Kit met een flens en een natte weerstand van 15 kW.	**700,00**
A1006459	Kit met een flens en een natte weerstand van 25 kW.	**766,00**
A1006464	Kit met een flens en een natte weerstand van 30 kW.	**804,00**

5 JAAR GARANTIE

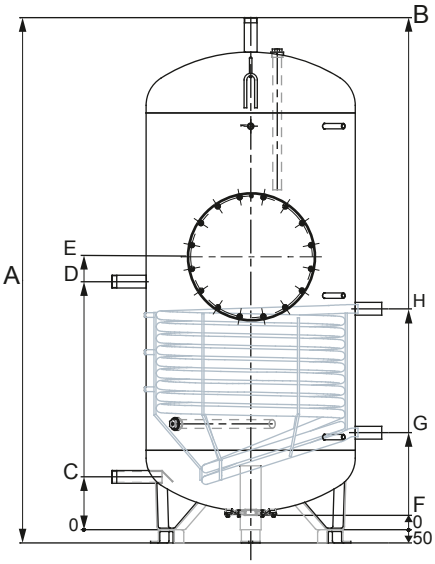

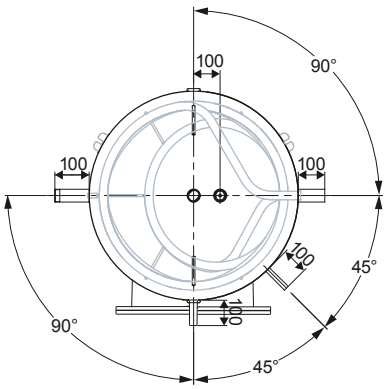

Catalogus 2021 - Prijzen in EUR, excl. BTW, geldig vanaf 01/04/2021 tot de uitgave van een nieuwe prijslijst. Onder voorbehoud van drukfouten of wijzigingen. Schema's, foto's en afmetingen worden enkel ten indicatieve titel vermeld en houden geen enkele verbintenis in.

TECHNISCHE KENMERKEN EN AFMETINGEN

Type		LCT 1CO 750 TH	LCT 1CO 900 TH	LCT 1CO 1000 TH	LCT 1CO 1500 TH	LCT 1CO 2000 TH	LCT 1CO 2500 TH	LCT 1CO 3000 TH
Artikelnr		A1006421	A1006425	A1006423	A1006440	A1006439	A1006445	A1006447
Capaciteit (sanitair warm water)	L	750	881	999	1392	2031	2450	2963
Toegangsluik diameter	Ømm	400	400	400	400	400	400	400
Inhoud spiraal	L	13,8	18	18	25,2	35	35	35
Thermostaattemperatuur fabrieksinstelling	°C	65	65	65	65	65	65	65
Max bedrijfstemperatuur	°C	95	95	95	95	95	95	95
Max bedrijfsdruk (SWW)	bar	8	8	8	8	8	8	8
Aansluiting sanitaire installatie	Ø"	1 ½ M	1 ½ M	1 ½ M	2 M	2 M	2 M	2 M
Aansluiting spiraal	Ø"	1 ¼ F	1 ¼ F	1 ¼ F	1 ¼ F	1 ¼ F	1 ¼ F	1 ¼ F
Max. vermogen spiraal (80/60°C) ΔT 50K	kW	65	75	75	95	118	118	118
Verwarmingsoppervlak spiraal	m^2	2,26	2,94	2,94	4,12	5,72	5,72	5,72
Drukverlies spiraal	mbar	158	122	122	172	239	239	239
Debiet in spiraal	L/u	4000	3000	3000	3000	3000	3000	3000
Aansluiting - recirculatie / veiligheidsklep	Ø"	1 ½ M	1 ½ M	1 ½ M	2 M	2 M	2 M	2 M
Afm. - Hoogte (met aansluitingen)	mm	1985	2265	2510	2265	2180	2540	2965
Afm. - Diepte (met aansluitingen)	mm	880	880	880	1055	1270	1270	1270
Afm. - Breedte of Ø (zdr isol. en zdr aansl.)	mm	790	790	790	1000	1250	1250	1250
Afmetingen A	mm	1985	2265	2510	2265	2180	2540	2965
Afmetingen B	mm	1935	2215	2460	2215	2130	2490	2915
Afmetingen C	mm	200	200	200	320	320	320	320
Afmetingen D	mm	937	1078	1200	1132	1007	749	749
Afmetingen E	mm	1008	1108	1108	1183	749	749	749
Afmetingen F	mm	60	60	60	60	60	60	60
Afmetingen G	mm	367	367	367	442	627	627	627
Afmetingen H	mm	834	965	965	1083	1240	1240	1240
Leeggewicht	kg	195	232	235	339	485	525	600
Warmte verlies Ua_S (EN15332:2007)	W/K	2,028	2,315	2,426	2,861	3,565	4,167	4,676

WEERSTANDSCOMPATIBILITEIT

Type		LCT 1CO 750 TH	LCT 1CO 900 TH	LCT 1CO 1000 TH	LCT 1CO 1500 TH	LCT 1CO 2000 TH	LCT 1CO 2500 TH	LCT 1CO 3000 TH
A1006466	5 kW	•	•	•	•			
A1006462	10 kW	•	•	•	•			
A1006460	15 kW	•	•	•	•			
A1006459	25 kW	•	•	•	•			
A1006464	30 kW	•	•	•	•			

LCT 1 Plus 500 → 1500 (TP - TH)

BESCHRIJVING

Warmwateropslagtank met hoge temperatuurbestendige geëmailleerde coating met overgedimensionneerde spiraal

- Stalen kuip
- Soepele mantel M1 100 mm
- Overgedimensionneerde geëmailleerde stalen spiraal
- Isolatie onderaan de kuip
- 4 aansluitingen met inlaat met straalbreker
- 2” aflaat op het laagste punt
- Voelerbuis voor plaatsing temperatuursonde
- De mantels zijn voorgeboord geleverd.
- Aan de grond brengen met optionele laadklep
- Elektrische weerstand in optie

5 JAAR GARANTIE
(zie onze verkoopvoorwaarden)

CONSTRUCTIEKENMERKEN

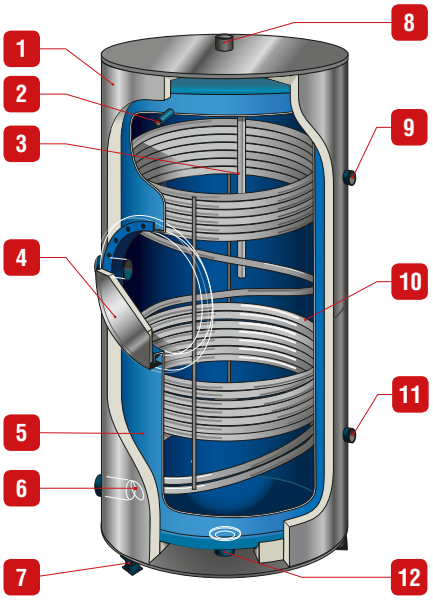

1. Isolatie
2. Leiding voor thermometer
3. Anode
4. Handgat flens 112 mm of 400 mm
5. Stalen tank met geëmailleerde sanitaire coating
6. Koude watertoevoer met straalbreker
7. Uitbreidingen (behalve 500 L)
8. Aanvoer SWW
9. Aansluiting spiraal
10. Overgedimensioneerde spiraal
11. Aansluiting spiraal
12. Aansluiting voor het aftappen

Artikelnr	Naam		Prijs
A1006437	LCT 1 Plus 500 TP	B	**2.785,00**
A1006441	LCT 1 Plus 750 TP		**3.963,00**
A1006444	LCT 1 Plus 900 TH		**5.517,00**
A1006443	LCT 1 Plus 1000 TH		**5.602,00**
A1006442	LCT 1 Plus 1500 TH		**6.609,00**

TOEBEHOREN

Artikelnr	Omschrijving	Prijs
A1006466	Kit met een flens en een natte weerstand van 5 kW.	**526,00**
A1006462	Kit met een flens en een natte weerstand van 10 kW.	**613,00**

5 JAAR GARANTIE

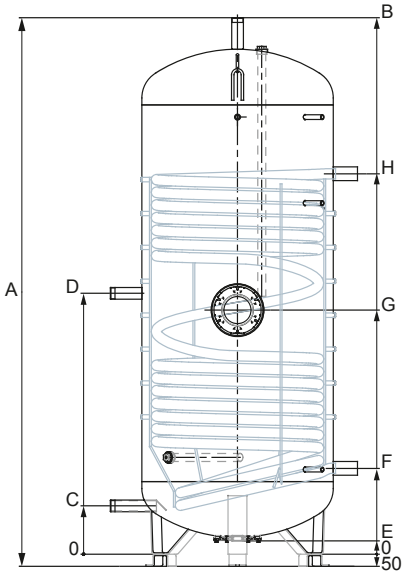

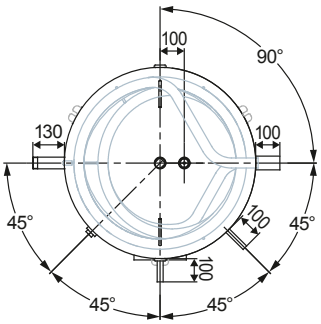

Catalogus 2021 - Prijzen in EUR, excl. BTW, geldig vanaf 01/04/2021 tot de uitgave van een nieuwe prijslijst. Onder voorbehoud van drukfouten of wijzigingen. Schema's, foto's en afmetingen worden enkel ten indicatieve titel vermeld en houden geen enkele verbintenis in.

TECHNISCHE KENMERKEN EN AFMETINGEN

Type		LCT 1+ 500 TP	LCT 1+ 750 TP	LCT 1+ 900 TH	LCT 1+ 1000 TH	LCT 1+ 1500 TH
Artikelnr		A1006437	A1006441	A1006444	A1006443	A1006442
Capaciteit (sanitair warm water)	L	494	734	854	972	1360
Toegangsluik diameter	Ømm	112	112	400	400	400
Thermostaattemperatuur fabrieksinstelling	°C	65	65	65	65	65
Max bedrijfstemperatuur	°C	95	95	95	95	95
Max bedrijfsdruk (SWW)	bar	8	8	8	8	8
Aansluiting sanitaire installatie	Ø”	1 ½ M	1 ½ M	1 ½ M	1 ½ M	2 M
Aansluiting spiraal	Ø”	1 ¼ F	1 ½ F	1 ½ F	1 ½ F	1 ½ F
Max. vermogen spiraal (80/60°C) ΔT 50K	kW	81	99	115	115	141
Verwarmingsoppervlak spiraal	m^2	2,9	3,72	4,66	4,66	6,09
Drukverlies spiraal	mbar	202	212	163	163	214
Debiet in spiraal	L/u	4000	5000	5000	5000	5000
Aansluiting - recirculatie / veiligheidsklep	Ø”	1 ½ M	1 ½ M	1 ½ M	1 ½ M	2 M
Afm. - Hoogte (met aansluitingen)	mm	1950	1985	2265	2510	2265
Afm. - Diepte (met aansluitingen)	mm	680	800	800	800	1015
Afm. - Breedte of Ø (zdr isol. en zdr aansl.)	mm	650	790	790	790	1000
Afmetingen A	mm	-	1985	2265	2510	2265
Afmetingen B	mm	1950	1935	2215	2460	2215
Afmetingen C	mm	250	200	200	200	320
Afmetingen D	mm	970	937	1058	1200	1132
Afmetingen E	mm	110	60	60	60	60
Afmetingen F	mm	397	381	354	354	429
Afmetingen G	mm	770	740	1008	1008	1083
Afmetingen H	mm	1383	1271	1570	1570	1644
Leeggewicht	kg	135	210	252	255	359
Warmte verlies Ua_S (EN15332:2007)	W/K	1,472	1,852	2,139	2,250	2,685
Energie-efficiëntieklasse		B				

WEERSTANDSCOMPATIBILITEIT

Type		LCT 1+ 500 TP	LCT 1+ 750 TP	LCT 1+ 900 TH	LCT 1+ 1000 TH	LCT 1+ 1500 TH
A1006466	5 kW			•	•	•
A1006462	10 kW			•	•	•

Catalogus 2021 - Prijzen in EUR, excl. BTW, geldig vanaf 01/04/2021 tot de uitgave van een nieuwe prijslijst. Onder voorbehoud van drukfouten of wijzigingen. Schema's, foto's en afmetingen worden enkel ten indicatieve titel vermeld en houden geen enkele verbintenis in.

RESIDENTIEEL

De **Tank-in-Tank technologie** van ACV staat garant voor uitzonderlijk warmwatercomfort, lange levensduur en gering onderhoud.

SMART GREEN

› Energetische klasse A
› Dubbele isolatie – vacuum paneel (VIP) + polyurethaan

SMART ME

› Multi-Energie boiler
› Ideaal te combineren met ACV HelioPlan S zonnepanelen, warmtepompen of pelletkachels

Levenslange garantieverlenging mogelijk voor alle residentiële Smart boilers*

› ACV biedt u een levenslange waarborg voor residentiële Smart boilers en dit voor slechts 150€. Registreer uw toestel hiervoor online binnen de 3 maanden na aankoop

SMART for life

*Voorwaarden: www.acv.com

Catalogus 2021 - Prijzen in EUR, excl. BTW, geldig vanaf 01/04/2021 tot de uitgave van een nieuwe prijslijst. Onder voorbehoud van drukfouten of wijzigingen. Schema's, foto's en afmetingen worden enkel ten indicatieve titel vermeld en houden geen enkele verbintenis in.

Plaatsingswijzes Tank-In-Tank boilers

Toestel	Vloermontage	Verticale wandmontage	Horizontale wandmontage	
			Primair debiet (CV) ≤ 2000 L/u	Primair debiet (CV) > 2000 L/u
Smart Green	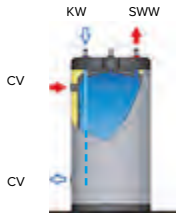	NVT	NVT	NVT
Smart	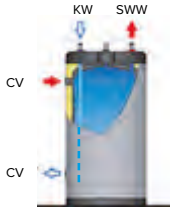	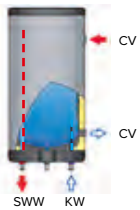	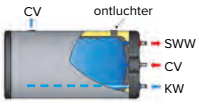	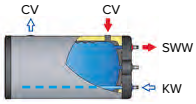
Smart EW	NVT	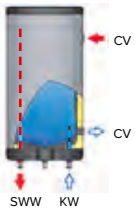	NVT	NVT
Comfort	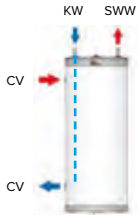	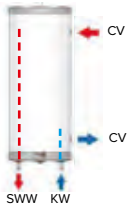		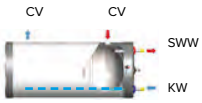
Comfort E	NVT	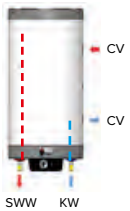	NVT	NVT

Door horizontale plaatsing nemen de sanitaire prestaties af.

Smart 130 → 210 Green

BESCHRIJVING

"A" klasse boiler voor plaatsing op de vloer

- "A" klasse volgens EU 812/2013
- Minimaal warmteverlies door innovatieve isolatie: combinatie polyurethaanschuim en vacuum isolatiepaneel voor een uitzonderlijke energetische efficiëntie.
- Mantel in dik, elegant en schokbestendig polypropyleen.
- 3 modellen: 130, 161 en 203 liter.
- Regelthermostaat (vervangbaar door een sonde voor het gebruik met een ketel met elektronische regeling).
- Veiligheidsgroep 7 bar Ø 3/4" bijgeleverd.
- Anti-legionella: opslagtemperatuur > 60°C.
- Thermostatische mengkraan aangeraden.

TANK-IN-TANK SYSTEEM

U VINDT SMART BOILERS TOT 600 L IN HET GEDEELTE VOOR DE TERTIAIRE SECTOR.

10 JAAR GARANTIE
(zie onze verkoopsvoorwaarden)

LEVENSLANGE GARANTIE
SMART FOR LIFE !
(zie voorwaarden op www.acv.com)

CONSTRUCTIEKENMERKEN

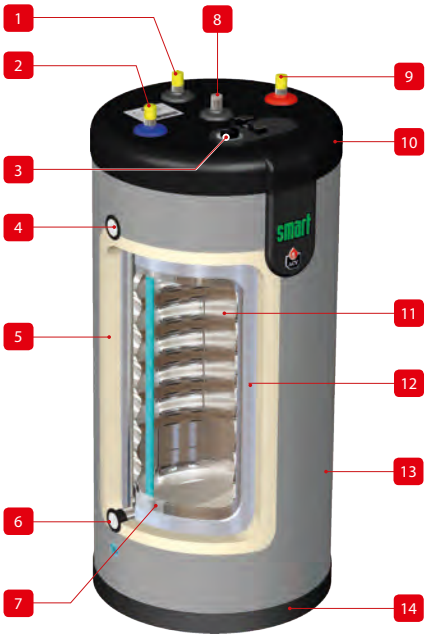

1. Aansluiting recirculatieleiding sanitair
2. Voeding sanitair koud water
3. Regelthermostaat
4. Aanvoer primaire kring
5. Isolatie (polyurethaanschuim)
6. Retour primaire kring
7. Buitentank uit plaatstaal
8. Manueel ontluchter
9. Vertrek sanitair warm water
10. Polypropyleen bovendeksel
11. Sanitair binnentank uit roestvast staal
12. Vacuum isolatiepaneel
13. Polypropyleen mantel
14. Polypropyleen sokkel

Artikelnr	Naam		Prijs
A1002046	Smart 130 Green	A	**1.380,00**
A1002047	Smart 160 Green	A	**1.559,00**
A1002048	Smart 210 Green	A	**1.750,00**

Installatie op de grond.

TOEBEHOREN

Artikelnr	Omschrijving	Prijs
10800102	Aansluitkit voor residentiële boilers met diëlektrische koppelingen, veiligheidsgroep, thermostatische mengkraan en een 3/4" aansluiting voor het sanitair expansievat in optie	**216,00**
5476G003	Dompelbuis NTC-voeler 12 kΩ. Voor de controle van een externe SWW-boiler of een evenwichtsfles. Lengte: 3,2 m.	**34,00**
55212000	Thermostatische mengkraan 3/4"	**134,00**

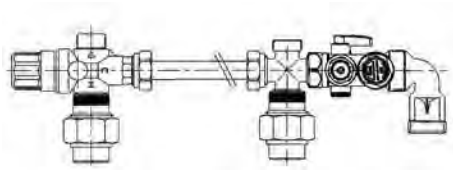

10800102

10 JAAR GARANTIE

Plaatsingswijze Tank-in Tank boilers : pg 75

Catalogus 2021 - Prijzen in EUR, excl. BTW, geldig vanaf 01/04/2021 tot de uitgave van een nieuwe prijslijst. Onder voorbehoud van drukfouten of wijzigingen. Schema's, foto's en afmetingen worden enkel ten indicatieve titel vermeld en houden geen enkele verbintenis in.

TECHNISCHE KENMERKEN EN AFMETINGEN

Type		Smart 130 Green	Smart 160 Green	Smart 210 Green
Artikelnr		A1002046	A1002047	A1002048
Inhoud	L	130	161	203
Aansluiting primaire kring	Ø”	1 F	1 F	1 F
Aansluiting sanitaire installatie	Ø”	3/4 M	3/4 M	3/4 M
Aansluiting - recirculatie / veiligheidsklep	Ø”	3/4 M	3/4 M	3/4 M
Drukverlies CV-zijdig (EN12897:2016)	mbar	26,8	26,8	41,6
Max bedrijfstemperatuur	°C	90	90	90
Max bedrijfsdruk (SWW)	bar	8,6	8,6	8,6
Max bedrijfsdruk CV (primair)	bar	3	3	3
Leeggewicht	kg	55	65	75
Afmetingen A	mm	1025	1225	1497
Afmetingen B	mm	750	960	1232
Afmetingen C	mm	235	235	235
Energie-efficiëntieklasse		A	A	A

SANITAIR WARM WATER PRESTATIES

Type		Smart 130 Green	Smart 160 Green	Smart 210 Green
Primair debiet (EN 12897:2016)	L/s	0,70	0,70	1,25
Piekdebiet bij 40°C	L/10’	321	406	547
Piekdebiet 1ste uur bij 40°C	L/60’	1063	1349	1820
Continu debiet bij 40°C	L/u	890	1132	1527
Piekdebiet bij 45°C	L/10’	275	348	469
Piekdebiet 1ste uur bij 45°C	L/60’	911	1156	1560
Continu debiet bij 45°C	L/u	763	970	1309
Piekdebiet bij 60°C	L/10’	161	209	272
Piekdebiet 1ste uur bij 60°C	L/60’	549	689	913
Continu debiet bij 60°C	L/u	465	576	769
Reheat time (EN 12897:2006)	min	10	10	9
Reheat performance (EN 12897:2006)	kW	24,7	32,2	39,2

WERKINGSREGIME

Verwarmingsvloeistof : 85 °C
Koud water : 10 °C

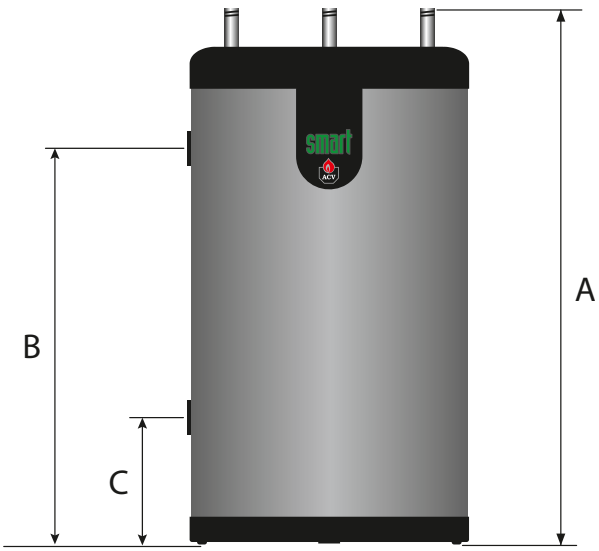

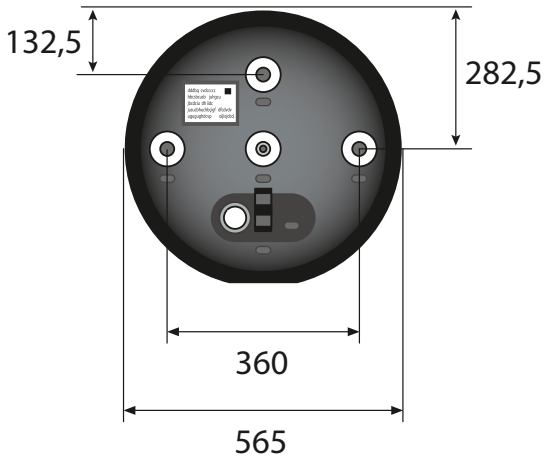

Smart 100 → 240

INOX

BESCHRIJVING

Multi-positie boiler. Boiler voor plaatsing op de vloer of verticaal tegen de muur.

- Hoogwaardige isolatie uit polyurethaanschuim.
- Mantel in dik, elegant en schokbestendig polypropyleen.
- Identificatielip van het product met verwijderbare logo's volgens de positie van de installatie.
- 5 modellen: 105, 130, 161, 203 en 242 liter.
- Regelthermostaat (vervangbaar door een sonde voor het gebruik met een ketel met elektronische regeling).
- Thermometer.
- Ophangbeugels en straalbreker standaard geleverd voor de montage van de boiler met aansluitingen naar beneden.
- Veiligheidsgroep 7 bar Ø 3/4" bijgeleverd.
- Anti-legionella: opslagtemperatuur > 60°C.
- Thermostatische mengkraan aangeraden.

TANK-IN-TANK SYSTEEM

U VINDT SMART BOILERS TOT 600 L IN HET GEDEELTE VOOR DE TERTIAIRE SECTOR.

10 JAAR GARANTIE
(zie onze verkoopsvoorwaarden)

LEVENSLANGE GARANTIE
SMART FOR LIFE !
(zie voorwaarden op www.acv.com)

CONSTRUCTIEKENMERKEN

1. Aansluiting recirculatieleiding sanitair
2. Voeding sanitair koud water
3. Regelthermostaat
4. Aanvoer primaire kring
5. Isolatie (polyurethaanschuim)
6. Retour primaire kring
7. Buitentank uit plaatstaal
8. Manueel ontluchter
9. Vertrek sanitair warm water
10. Polypropyleen bovendeksel
11. Sanitair binnentank uit roestvast staal
12. Polypropyleen mantel
13. Polypropyleen sokkel
14. SWW thermometer
15. Voelerhuls in roestvrij staal

Artikelnr	Naam		Prijs
06602401	Smart 100	B	**1.167,00**
06602501	Smart 130	B	**1.238,00**
06602601	Smart 160	B	**1.344,00**
06602701	Smart 210	B	**1.474,00**
06602801	Smart 240	B	**1.749,00**

10 JAAR GARANTIE

Plaatsingswijze Tank-in Tank boilers : pg 75

TOEBEHOREN

Artikelnr	Omschrijving	Prijs
10800102	Aansluitkit voor residentiële boilers met diëlektrische koppelingen, veiligheidsgroep, thermostatische mengkraan en een 3/4" aansluiting voor het sanitair expansievat in optie	**216,00**
5476G003	Dompelbuis NTC-voeler 12 kΩ. Voor de controle van een externe SWW-boiler of een evenwichtsfles. Lengte: 3,2 m.	**34,00**
55212000	Thermostatische mengkraan 3/4"	**134,00**

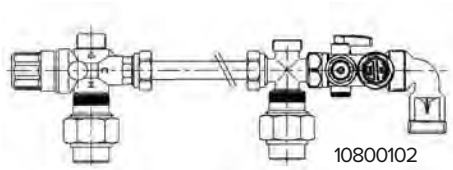

10800102

Catalogus 2021 - Prijzen in EUR, excl. BTW, geldig vanaf 01/04/2021 tot de uitgave van een nieuwe prijslijst. Onder voorbehoud van drukfouten of wijzigingen. Schema's, foto's en afmetingen worden enkel ten indicatieve titel vermeld en houden geen enkele verbintenis in.

TECHNISCHE KENMERKEN EN AFMETINGEN

Type		Smart 100	Smart 130	Smart 160	Smart 210	Smart 240
Artikelnr		06602401	06602501	06602601	06602701	06602801
Inhoud	L	105	130	161	203	242
Aansluiting primaire kring	Ø”	1 F	1 F	1 F	1 F	1 F
Aansluiting sanitaire installatie	Ø”	3/4 M	3/4 M	3/4 M	3/4 M	3/4 M
Aansluiting - recirculatie / veiligheidsklep	Ø”	3/4 M	3/4 M	3/4 M	3/4 M	3/4 M
Drukverlies CV-zijdig (EN12897:2016)	mbar	22,6	26,8	26,8	41,6	47,3
Max bedrijfstemperatuur	°C	90	90	90	90	90
Max bedrijfsdruk (SWW)	bar	8,6	8,6	8,6	8,6	8,6
Max bedrijfsdruk CV (primair)	bar	3	3	3	3	3
Afmetingen A	mm	865	1025	1225	1497	1744
Afmetingen B	mm	629	789	989	1261	1508
Afmetingen C	mm	365	525	725	997	1244
Leeggewicht	kg	49	55	65	75	87
Energie-efficiëntieklasse		B	B	B	B	B

SANITAIR WARM WATER PRESTATIES

Type		Smart 100	Smart 130	Smart 160	Smart 210	Smart 240
Primair debiet (EN 12897:2016)	L/s	0,70	0,70	0,70	1,25	1,25
Piekdebiet bij 40°C	L/10’	236	321	406	547	700
Piekdebiet 1ste uur bij 40°C	L/60’	784	1063	1349	1820	2319
Continu debiet bij 40°C	L/u	658	890	1132	1527	1943
Piekdebiet bij 45°C	L/10’	202	275	348	469	600
Piekdebiet 1ste uur bij 45°C	L/60’	672	911	1156	1560	1988
Continu debiet bij 45°C	L/u	564	763	970	1309	1665
Piekdebiet bij 60°C	L/10’	117	161	209	272	337
Piekdebiet 1ste uur bij 60°C	L/60’	384	549	689	913	1165
Continu debiet bij 60°C	L/u	320	465	576	769	994
Reheat time (EN 12897:2006)	min	10	10	10	9	9
Reheat performance (EN 12897:2006)	kW	18,4	24,7	32,2	39,2	44,6

WERKINGSREGIME

Verwarmingsvloeistof : 85 °C
Koud water : 10 °C

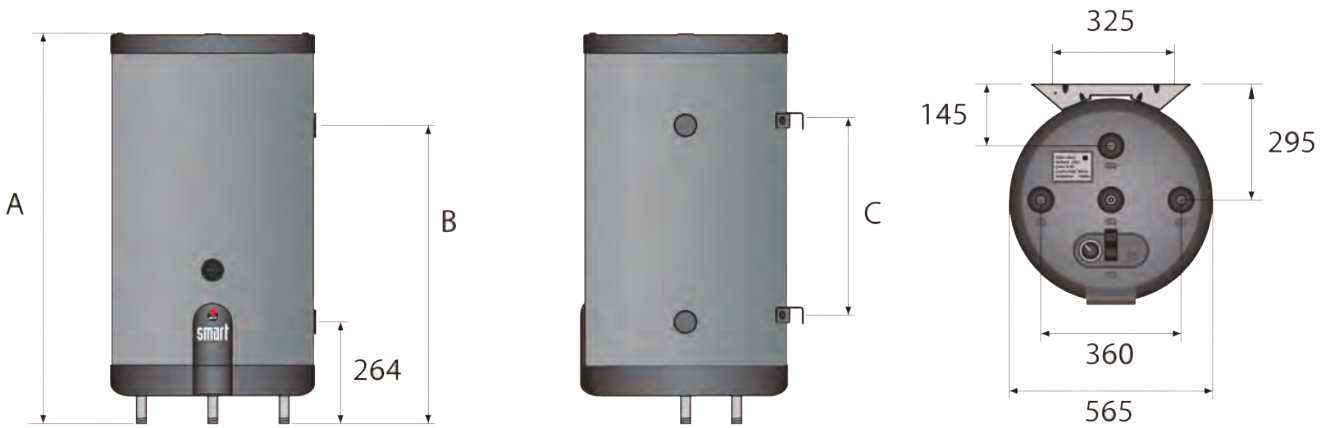

Smart E 130 → 300

BESCHRIJVING

Bi-Energie boiler voor installatie op de grond. Aansluiting van een verwarmingsweerstand (in optie) in het primaire circuit.

- Hoogwaardige isolatie uit polyurethaanschuim.
- Mantel in dik, elegant en schokbestendig polypropyleen.
- 5 modellen: 130, 161, 203, 242 en 293 liter.
- Regelthermostaat (vervangbaar door een sonde voor het gebruik met een ketel met elektronische regeling).
- Thermometer.
- Veiligheidsthermostaat.
- Bijkomende aansluiting voor de modellen 210, 240 en 300 bij gebruik als evenwichtsfles of voor aansluiting van een tweede energiebron (pellets-brander, ...).
- Veiligheidsgroep 7 bar Ø 3/4" bijgeleverd.
- Anti-legionella: opslagtemperatuur > 60°C.
- Thermostatische mengkraan aangeraden.
- Regel- en beveiligingsthermostaat apart geïntegreerd in de verwarmingsweerstand (optioneel).

TANK-IN-TANK SYSTEEM

10 JAAR GARANTIE
(zie onze verkoopsvoorwaarden)

LEVENSLANGE GARANTIE
SMART FOR LIFE !
(zie voorwaarden op www.acv.com)

CONSTRUCTIEKENMERKEN

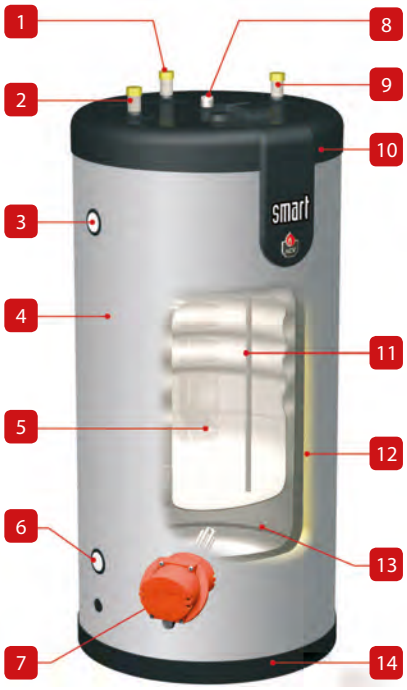

1. Aansluiting recirculatieleiding sanitair
2. Voeding sanitair koud water
3. Aanvoer primaire kring
4. Mantel in polypropyleen
5. Binnentank uit roestvrij staal
6. Retour primaire kring
7. Elektrische weerstand (in optie)
8. Manuele ontluchter
9. Vertrek sanitair warm water
10. Deksel in polypropyleen
11. Voelerhuls in roestvrij staal
12. Isolatie uit gespoten polyurethaanschuim
13. Buitentank uit plaatstaal
14. Polypropyleen sokkel

Installatie enkel op de grond.

Artikelnr	Naam		Prijs
06618801	Smart E 130	B	1.445,00
06618901	Smart E 160	B	1.525,00
06619001	Smart E 210	B	1.644,00
06619101	Smart E 240	B	1.762,00
06605201	Smart E 300	B	2.113,00

TOEBEHOREN

Artikelnr	Omschrijving	Prijs
10800102	Aansluitkit voor residentiële boilers met diëlektrische koppelingen, veiligheidsgroep, thermostatische mengkraan en een 3/4" aansluiting voor het sanitair expansievat in optie	216,00
5476G003	Dompelbuis NTC-voeler 12 kΩ. Voor de controle van een externe SWW-boiler of een evenwichtsfles. Lengte: 3,2 m.	34,00
10800081	Verwarmingsweerstand 3 kW (1 x 230V)	253,00
10800082	Verwarmingsweerstand 3 kW (3 x 400V+N)	270,00
10800083	Verwarmingsweerstand 6 kW (1 x 230V)	260,00
10800084	Verwarmingsweerstand 6 kW (3 x 400V+N)	288,00
55212000	Thermostatische mengkraan 3/4"	134,00

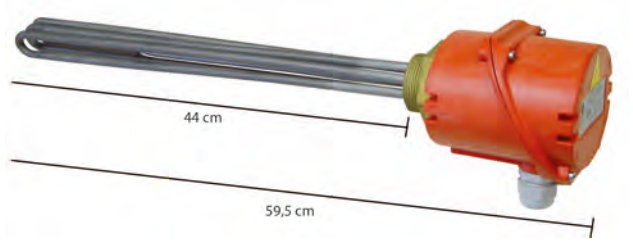

10800102

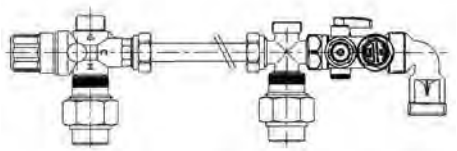

Catalogus 2021 - Prijzen in EUR, excl. BTW, geldig vanaf 01/04/2021 tot de uitgave van een nieuwe prijslijst. Onder voorbehoud van drukfouten of wijzigingen. Schema's, foto's en afmetingen worden enkel ten indicatieve titel vermeld en houden geen enkele verbintenis in.

TECHNISCHE KENMERKEN EN AFMETINGEN

Type		Smart E 130	Smart E 160	Smart E 210	Smart E 240	Smart E 300
Artikelnr		06618801	06618901	06619001	06619101	06605201
Inhoud	L	130	161	203	242	293
Aansluiting primaire kring	Ø”	1 F	1 F	1 F	1 F	1 F
Aansluiting sanitaire installatie	Ø”	3/4 M	3/4 M	3/4 M	3/4 M	3/4 M
Aansluiting - recirculatie / veiligheidsklep	Ø”	3/4 M	3/4 M	3/4 M	3/4 M	3/4 M
Drukverlies CV-zijdig (EN12897:2016)	mbar	26,8	26,8	41,6	47,3	52,4
Max bedrijfstemperatuur	°C	90	90	90	90	90
Max bedrijfsdruk (SWW)	bar	8,6	8,6	8,6	8,6	8,6
Max bedrijfsdruk CV (primair)	bar	3	3	3	3	3
Afmetingen A	mm	1024	1225	1493	1741	2043
Afmetingen B	mm	759	959	332	337	405
Afmetingen C	mm	525	725	1229	1477	1780
Afmetingen D	mm	-	-	374	374	405
Leeggewicht	kg	45	54	66	76	87
Energie-efficiëntieklasse		B	B	B	B	B

SANITAIR WARM WATER PRESTATIES

Type		Smart E 130	Smart E 160	Smart E 210	Smart E 240	Smart E 300
Primair debiet (EN 12897:2016)	L/s	0,70	0,70	1,25	1,25	1,25
Piekdebiet bij 40°C	L/10’	236	321	406	547	800
Piekdebiet 1ste uur bij 40°C	L/60’	784	1063	1349	1820	2360
Continu debiet bij 40°C	L/u	658	890	1132	1527	2100
Piekdebiet bij 45°C	L/10’	202	275	348	469	640
Piekdebiet 1ste uur bij 45°C	L/60’	672	911	1156	1560	1920
Continu debiet bij 45°C	L/u	564	763	970	1309	1710
Piekdebiet bij 60°C	L/10’	117	161	209	272	370
Piekdebiet 1ste uur bij 60°C	L/60’	384	549	689	913	1100
Continu debiet bij 60°C	L/u	320	465	576	769	970
Reheat performance (EN 12897:2006)	kW	18,4	24,7	32,2	39,2	44,6
Reheat time (EN 12897:2006)	min	10	10	9	9	9

WERKINGSREGIME

Verwarmingsvloeistof : 85 °C
Koud water : 10 °C

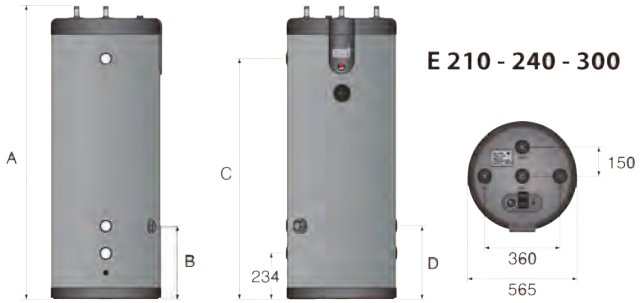

Smart E Plus 210 → 300

INOX

BESCHRIJVING

Bi-Energie boiler voor installatie op de grond. Nog meer wateraansluitingen voor nog meer mogelijkheden.

- De Smart E Plus beschikt, in vergelijking met de Smart E van hetzelfde volume, over 2 extra aansluitingsmogelijkheden.
- Deze boilers zijn speciaal geschikt voor opstellingen met warmtepompen.
- Regel- en beveiligingsthermostaat apart geïntegreerd in de verwarmingsweerstand (optioneel).
- Hoogwaardige isolatie: polyurethaanschuim.
- Mantel in dik, elegant en schokbestendig polypropyleen.
- Thermometer.
- 3 modellen: 203, 242 en 293 liter.
- Regelthermostaat (vervangbaar door een sonde voor het gebruik met een ketel met elektronische regeling).
- Veiligheidsthermostaat.
- Veiligheidsgroep 7 bar Ø 3/4" bijgeleverd.
- Anti-legionella: opslagtemperatuur > 60°C.
- Thermostatische mengkraan aangeraden.

TANK-IN-TANK SYSTEEM

10 JAAR GARANTIE
(zie onze verkoopsvoorwaarden)

LEVENSLANGE GARANTIE
SMART FOR LIFE !
(zie voorwaarden op www.acv.com)

CONSTRUCTIEKENMERKEN

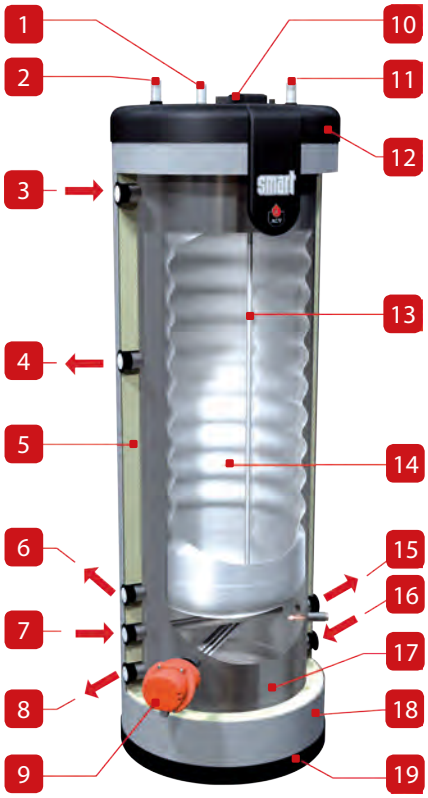

1. Aansluiting recirculatieleiding sanitair
2. Voeding sanitair koud water
3. Aanvoer primaire kring
4. Retour primaire kring
5. Polyurethaan isolatie
6. Retour primaire kring
7. Aanvoer warmtepomp kring
8. Retour warmtepomp kring
9. Elektrische weerstand (optioneel)
10. Manuele ontluchter
11. Aanvoer sanitair warm water
12. Deksel in polypropyleen
13. Voelerhuls in roestvrij staal
14. Binnentank in roestvrij staal
15. Voeding verwarmingskring
16. Retour verwarmingskring
17. Buitentank uit plaatstaal
18. Buitenmantel in polypropyleen
19. Polypropyleen sokkel

Installatie enkel op de grond.

Artikelnr	Naam		Prijs
06627301	Smart E Plus 210	B	**1.659,00**
06627401	Smart E Plus 240	B	**1.851,00**
06627501	Smart E Plus 300	B	**2.218,00**

TOEBEHOREN

Artikelnr	Omschrijving	Prijs
10800102	Aansluitkit voor residentiële boilers met diëlektrische koppelingen, veiligheidsgroep, thermostatische mengkraan en een 3/4" aansluiting voor het sanitair expansievat in optie	**216,00**
5476G003	Dompelbuis NTC-voeler 12 kΩ. Voor de controle van een externe SWW-boiler of een evenwichtsfles. Lengte: 3,2 m.	**34,00**
10800081	Verwarmingsweerstand 3 kW (1 x 230V)	**253,00**
10800082	Verwarmingsweerstand 3 kW (3 x 400V+N)	**270,00**
10800083	Verwarmingsweerstand 6 kW (1 x 230V)	**260,00**
10800084	Verwarmingsweerstand 6 kW (3 x 400V+N)	**288,00**
55212000	Thermostatische mengkraan 3/4"	**134,00**

10 JAAR GARANTIE

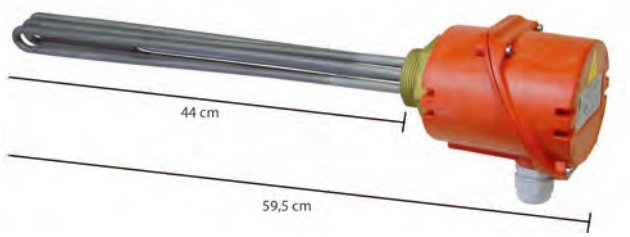

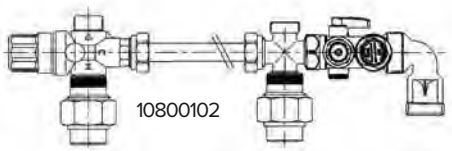

Catalogus 2021 - Prijzen in EUR, excl. BTW, geldig vanaf 01/04/2021 tot de uitgave van een nieuwe prijslijst. Onder voorbehoud van drukfouten of wijzigingen. Schema's, foto's en afmetingen worden enkel ten indicatieve titel vermeld en houden geen enkele verbintenis in.

TECHNISCHE KENMERKEN EN AFMETINGEN

Type		Smart E Plus 210	Smart E Plus 240	Smart E Plus 300
Artikelnr		06627301	06627401	06627501
Inhoud	L	203	242	293
Aansluiting primaire kring	Ø”	1 F	1 F	1 F
Aansluiting sanitaire installatie	Ø”	3/4 M	3/4 M	3/4 M
Aansluiting - recirculatie / veiligheidsklep	Ø”	3/4 M	3/4 M	3/4 M
Drukverlies CV-zijdig (EN12897:2016)	mbar	41,6	47,3	52,4
Max bedrijfstemperatuur	°C	90	90	90
Max bedrijfsdruk (SWW)	bar	8,6	8,6	8,6
Max bedrijfsdruk CV (primair)	bar	3	3	3
Afmetingen A	mm	1489	1738	2050
Afmetingen B	mm	1225	1473	1783
Afmetingen C	mm	933	1064	1278
Afmetingen D	mm	288	264	329
Afmetingen E	mm	130	135	145
Afmetingen F	mm	338	314	375
Afmetingen G	mm	228	229	233
Leeggewicht	kg	66	76	87
Energie-efficiëntieklasse		B	B	B

SANITAIR WARM WATER PRESTATIES

Type		Smart E Plus 210	Smart E Plus 240	Smart E Plus 300
Primair debiet (EN 12897:2016)	L/s	1,25	1,25	1,25
Piekdebiet bij 40°C	L/10’	406	547	800
Piekdebiet 1ste uur bij 40°C	L/60’	1349	1820	2360
Continu debiet bij 40°C	L/u	1132	1527	2100
Piekdebiet bij 45°C	L/10’	348	469	640
Piekdebiet 1ste uur bij 45°C	L/60’	1156	1560	1920
Continu debiet bij 45°C	L/u	970	1309	1710
Piekdebiet bij 60°C	L/10’	209	272	370
Piekdebiet 1ste uur bij 60°C	L/60’	689	913	1100
Continu debiet bij 60°C	L/u	576	769	970
Reheat performance (EN 12897:2006)	kW	32,2	39,2	44,6
Reheat time (EN 12897:2006)	min	9	9	9

WERKINGSREGIME

Verwarmingsvloeistof : 85 °C
Koud water : 10 °C

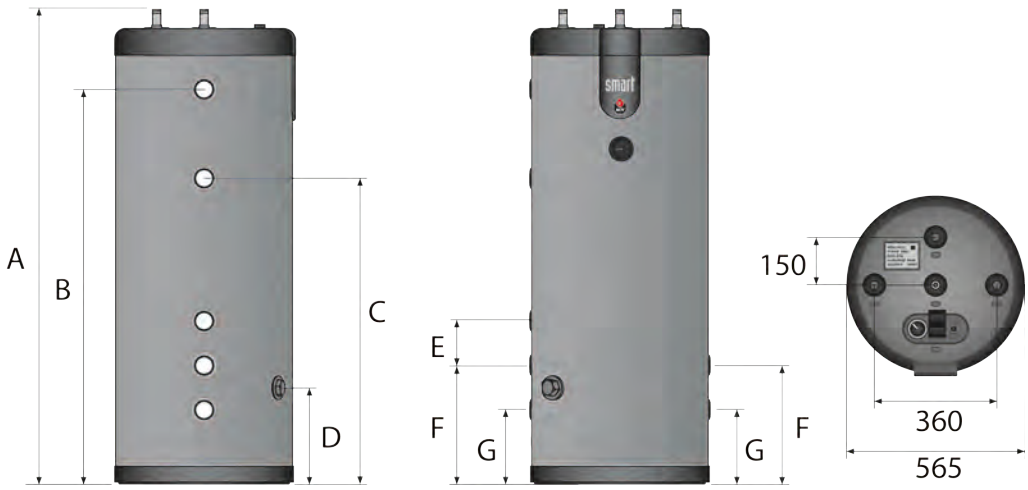

Smart EW 100 → 240

BESCHRIJVING

Bi-Energie boiler voor verticale wandbevestiging met de sanitaire aansluitingen verplicht naar onder gericht, uitgerust met een elektrische weerstand van 2,2 kW, geplaatst in het CV-water om kalksteenafzetting te vermijden.

- Hoogwaardige isolatie uit polyurethaanschuim.
- Mantel in dik, elegant en schokbestendig polypropyleen.
- Regelthermostaat geïntegreerd en bekabeld met zomer/winterschakelaar.
- Thermometer.
- Voorgemonteerde ophangbeugels.
- 5 modellen van 105, 130, 161, 203 en 242 liter.
- Veiligheidsgroep 7 bar Ø 3/4" bijgeleverd.
- Anti-legionella: opslagtemperatuur > 60°C.
- Thermostatische mengkraan aangeraden.

TANK-IN-TANK SYSTEEM

10 JAAR GARANTIE
(zie onze verkoopsvoorwaarden)

LEVENSLANGE GARANTIE
SMART FOR LIFE !
(zie voorwaarden op www.acv.com)

INOX

CONSTRUCTIEKENMERKEN

1. Aansluiting recirculatieleiding sanitair
2. Voeding sanitair koud water
3. Regelthermostaat
4. Aanvoer primaire kring
5. Isolatie (polyurethaanschuim)
6. Retour primaire kring
7. Buitentank uit plaatstaal
8. Manueel ontluchter
9. Vertrek sanitair warm water
10. Polypropyleen bovendeksel
11. Sanitair binnentank uit roestvrij staal
12. Polypropyleen mantel
13. Polypropyleen afdekkap
14. SWW thermometer
15. Voelerhuls in roestvrij staal
16. Bedieningsbord
17. Elektrische weerstand 2200 W

Artikelnr	Naam		Prijs
06623501	Smart EW 100	B	1.330,00
06623601	Smart EW 130	B	1.402,00
06623701	Smart EW 160	B	1.510,00
06623801	Smart EW 210	B	1.646,00
06623901	Smart EW 240	B	1.790,00

Verticale wandbevestiging met de sanitaire aansluitingen verplicht naar onder gericht. Primaire kring steeds vullen.

TOEBEHOREN

Artikelnr	Omschrijving	Prijs
10800102	Aansluitkit voor residentiële boilers met diëlektrische koppelingen, veiligheidsgroep, thermostatische mengkraan en een 3/4" aansluiting voor het sanitair expansievat in optie	216,00
5476G003	Dompelbuis NTC-voeler 12 kΩ. Voor de controle van een externe SWW-boiler of een evenwichtsfles. Lengte: 3,2 m.	34,00
55212000	Thermostatische mengkraan 3/4"	134,00

10 JAAR GARANTIE

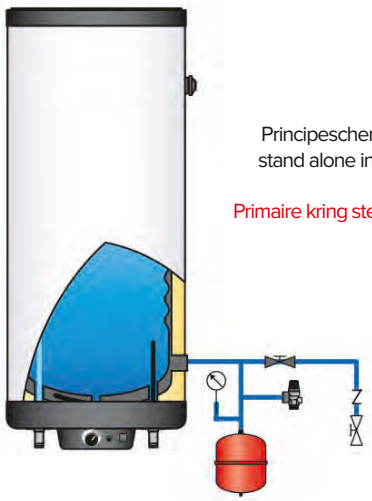

Principeschema voor stand alone installatie.

Primaire kring steeds vullen.

Plaatsingswijze Tank-in Tank boilers : pg 75

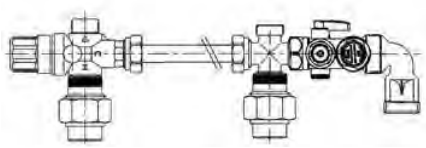

10800102

Catalogus 2021 - Prijzen in EUR, excl. BTW, geldig vanaf 01/04/2021 tot de uitgave van een nieuwe prijslijst. Onder voorbehoud van drukfouten of wijzigingen. Schema's, foto's en afmetingen worden enkel ten indicatieve titel vermeld en houden geen enkele verbintenis in.

TECHNISCHE KENMERKEN EN AFMETINGEN

Type		Smart EW 100	Smart EW 130	Smart EW 160	Smart EW 210	Smart EW 240
Artikelnr		06623501	06623601	06623701	06623801	06623901
Elektrische weerstand	kW	2,2	2,2	2,2	2,2	2,2
Inhoud	L	105	130	161	203	242
Aansluiting primaire kring	Ø”	1 F	1 F	1 F	1 F	1 F
Aansluiting sanitaire installatie	Ø”	3/4 M	3/4 M	3/4 M	3/4 M	3/4 M
Aansluiting - recirculatie / veiligheidsklep	Ø”	3/4 M	3/4 M	3/4 M	3/4 M	3/4 M
Drukverlies CV-zijdig (EN12897:2016)	mbar	22,6	26,8	26,8	41,6	47,3
Max bedrijfstemperatuur	°C	90	90	90	90	90
Max bedrijfsdruk (SWW)	bar	8,6	8,6	8,6	8,6	8,6
Max bedrijfsdruk CV (primair)	bar	3	3	3	3	3
Afmetingen A	mm	965	1025	1225	1497	1744
Afmetingen B	mm	629	789	989	1261	1508
Afmetingen C	mm	365	525	725	997	1244
Leeggewicht	kg	49	55	65	75	87
Energie-efficiëntieklasse		B	B	B	B	B

SANITAIR WARM WATER PRESTATIES

Type		Smart EW 100	Smart EW 130	Smart EW 160	Smart EW 210	Smart EW 240
Primair debiet (EN 12897:2016)	L/s	0,70	0,70	0,70	1,25	1,25
Piekdebiet bij 40°C	L/10’	236	321	406	547	700
Piekdebiet 1ste uur bij 40°C	L/60’	784	1063	1349	1820	2319
Continu debiet bij 40°C	L/u	658	890	1132	1527	1943
Piekdebiet bij 45°C	L/10’	202	275	348	469	600
Piekdebiet 1ste uur bij 45°C	L/60’	672	911	1156	1560	1988
Continu debiet bij 45°C	L/u	564	763	970	1309	1665
Piekdebiet bij 60°C	L/10’	117	161	209	272	337
Piekdebiet 1ste uur bij 60°C	L/60’	384	549	689	913	1165
Continu debiet bij 60°C	L/u	320	465	576	769	994
Reheat performance (EN 12897:2006)	kW	18,4	24,7	32,2	39,2	44,6
Reheat time (EN 12897:2006)	min	10	10	10	9	9

WERKINGSREGIME

Verwarmingsvloeistof : 85 °C
Koud water : 10 °C

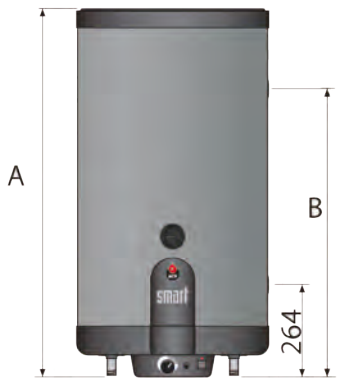

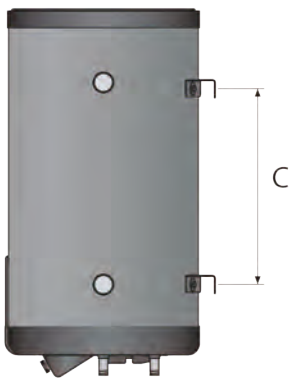

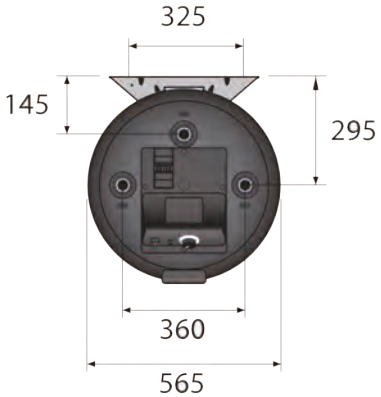

Smart ME 200 → 800

INOX

BESCHRIJVING

Multi-energie hybride boiler voor vloerinstallatie. Ideaal voor toepassingen in combinatie met verschillende energiebronnen (zonne-energie, warmtepomp, verwarming).

- Mogelijkheid van verwarming door spiraal, primaire vloeistof of, optioneel, met elektrische weerstand (onmogelijk op SLME 800).
- Aansluiting verwarming lage en hoge temperatuur (volgens model).
- Sanitaire warmwaterboiler in roestvrij staal.
- Thermometer en aquastaat (behalve Smart ME 600 en 800).
- Spiraal in staal.
- Isolatie in stevig polyurethaanschuim (100 mm schuimvel voor Smart ME 600 en 800).
- Aansluiting 1" 1/2 voor elektrische weerstand van 3 of 6 kW in de primaire kring (behalve Smart ME 800).
- Dompelbuis voor temperatuurvoeler op het niveau van de spiraal.
- Veiligheidsgroep 7 bar Ø 3/4" bijgeleverd (behalve SLME 800).
- Anti-legionella: opslagtemperatuur > 60°C.
- Thermostatische mengkraan aangeraden.

TANK-IN-TANK SYSTEEM

10 JAAR GARANTIE
(zie onze verkoopsvoorwaarden)

LEVENSLANGE GARANTIE
SMART FOR LIFE !
(zie voorwaarden op www.acv.com)

CONSTRUCTIEKENMERKEN

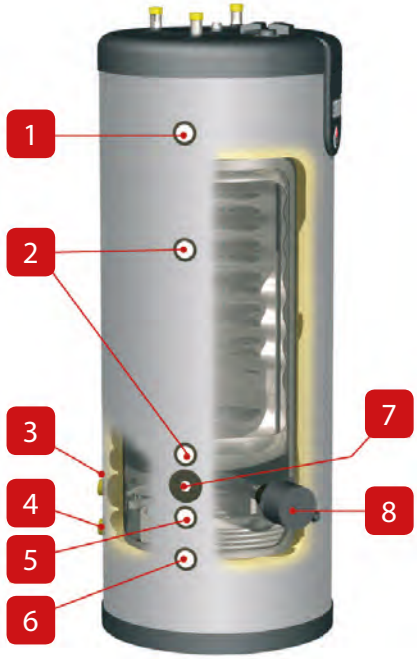

1. Aanvoer naverwarming
2. Retour naverwarming
3. Aanvoer spiraal
4. Retour spiraal
5. Aanvoer CV-circuit
6. Retour CV-circuit
7. Voelerbuis
8. Aansluiting voor elektrische weerstand (optioneel)

WERKINGSREGIME

Verwarmingsvloeistof : 85 °C
Koud water : 10 °C

Installatie enkel op de grond.

Artikelnr	Naam		Prijs
06625101	Smart ME 200	B	**2.224,00**
06625201	Smart ME 300	C	**2.434,00**
06624601	Smart ME 400	C	**2.632,00**
06651301	Smart ME 600		**3.053,00**
06625301	Smart ME 800		**4.455,00**

TOEBEHOREN

Artikelnr	Omschrijving	Prijs
10800102	Aansluitkit voor residentiële boilers met diëlektrische koppelingen, veiligheidsgroep, thermostatische mengkraan en een 3/4" aansluiting voor het sanitair expansievat in optie	**216,00**
5476G003	Dompelbuis NTC-voeler 12 kΩ. Voor de controle van een externe SWW-boiler of een evenwichtsfles. Lengte: 3,2 m.	**34,00**
10800081	Verwarmingsweerstand 3 kW (1 x 230V)	**253,00**
10800082	Verwarmingsweerstand 3 kW (3 x 400V+N)	**270,00**
10800083	Verwarmingsweerstand 6 kW (1 x 230V)	**260,00**
10800084	Verwarmingsweerstand 6 kW (3 x 400V+N)	**288,00**
55212000	Thermostatische mengkraan 3/4"	**134,00**
A1004714	Kit Thermostat soft insulation met een thermostaat en een thermometer.	**135,00**

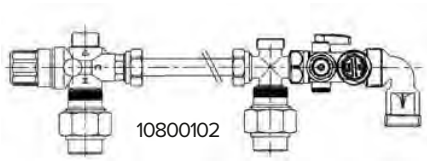

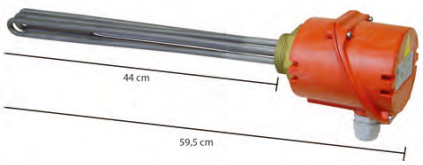

10 JAAR GARANTIE

Catalogus 2021 - Prijzen in EUR, excl. BTW, geldig vanaf 01/04/2021 tot de uitgave van een nieuwe prijslijst. Onder voorbehoud van drukfouten of wijzigingen. Schema's, foto's en afmetingen worden enkel ten indicatieve titel vermeld en houden geen enkele verbintenis in.

TECHNISCHE KENMERKEN EN AFMETINGEN

Type		Smart ME 200	Smart ME 300	Smart ME 400	Smart ME 600	Smart ME 800
Artikelnr		06625101	06625201	06624601	06651301	06625301
Inhoud	L	203	303	395	606	800
Capaciteit (sanitair warm water)	L	99	126	164	225	263
Verwarmingsoppervlak spiraal	m^2	1,4	1,8	1,8	2,5	3
Inhoud spiraal	L	8,3	12	12	16	20
Aansluiting primaire kring	Ø”	1 F	1 F	1 F	1 F	1 F
Aansluiting sanitaire installatie	Ø”	3/4 M	3/4 M	3/4 M	3/4 M	1 ½ M
Aansluiting - recirculatie / veiligheidsklep	Ø”	3/4 M	3/4 M	3/4 M	3/4 M	1 ½ M
Aansluiting weerstand	Ø”	1 ½ F	1 ½ F	1 ½ F	1 ½ F	-
Aansluiting spiraal	Ø”	1 M	1 M	1 M	1 M	1 M
Drukverlies CV-zijdig (EN12897:2016)	mbar	41,6	51,2	53,5	55,6	58,5
Debiet in spiraal	L/u	3000	3000	3000	3000	3000
Drukverlies spiraal	mbar	460	533	533	186	216
Opgenomen vermogen (Warmtebron: spiraal)	kW	16,3	19	25	29	35
Max bedrijfstemperatuur	°C	90	90	90	90	90
Max bedrijfsdruk (SWW)	bar	8,6	8,6	8,6	8,6	8,6
Max bedrijfsdruk CV (primair)	bar	3	4	4	4	4
Max bedrijfsdruk (spiraal)	bar	10	10	10	10	10
Leeggewicht	kg	68	99	120	180	220
Afm. - Breedte of Ø (zdr isol. en zdr aansl.)	mm	-	-	-	703	780
Energie-efficiëntieklasse		B	C	C		

SANITAIR WARM WATER PRESTATIES

Type		Smart ME 200	Smart ME 300	Smart ME 400	Smart ME 600	Smart ME 800
Primair debiet (EN 12897:2016)	L/s	0,70	1,25	1,25	1,25	1,25
Piekdebiet bij 40°C	L/10’	321	418	558	686	922
Piekdebiet 1ste uur bij 40°C	L/60’	1063	1225	1633	1872	2666
Continu debiet bij 40°C	L/u	890	967	1289	1423	2093
Piekdebiet bij 45°C	L/10’	275	348	464	582	790
Piekdebiet 1ste uur bij 45°C	L/60’	911	1003	1338	1559	2285
Continu debiet bij 45°C	L/u	763	786	1048	1172	1794
Piekdebiet bij 60°C	L/10’	161	206	274	358	504
Piekdebiet 1ste uur bij 60°C	L/60’	536	590	786	935	1368
Continu debiet bij 60°C	L/u	450	461	614	693	1037
Reheat performance (EN 12897:2006)	kW	24,7	29,7	45,6	50,2	54
Reheat time (EN 12897:2006)	min	10	10	10	10	10

Afmetingen volgende pagina

De Smart Multi-Energy is ideaal te combineren met een warmtepomp, ketel, pelletkachel of zonnepanelen.
Men kan deze ook voor warmterecuperatie gebruiken of voor plaatsing in een flatgebouw.

Smart Multi-Energy
met hoge temperatuur warmtepomp

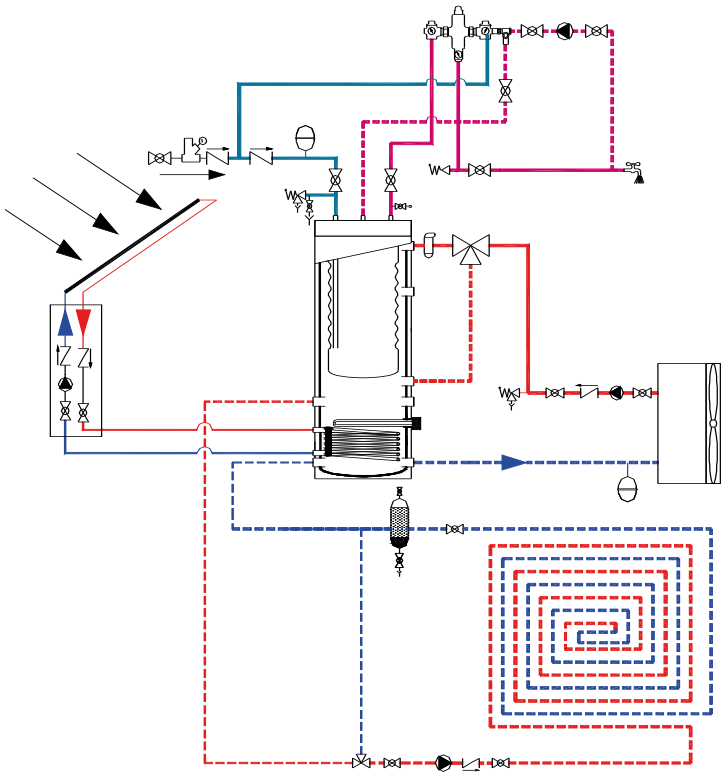

Legende

- Bolkraan
- Drukverminderaar
- Anti-terugslagklep
- Expansievat CV
- Veiligheidsgroep
- Ontluchter
- Vuilafscheider
- Anti-waterslag
- 3-wegsklep
- Circulator
- Vertrek SWW
- Thermostatische mengkraan
- Sanitair expansievat

Smart Multi Energy
met Prestige Solo

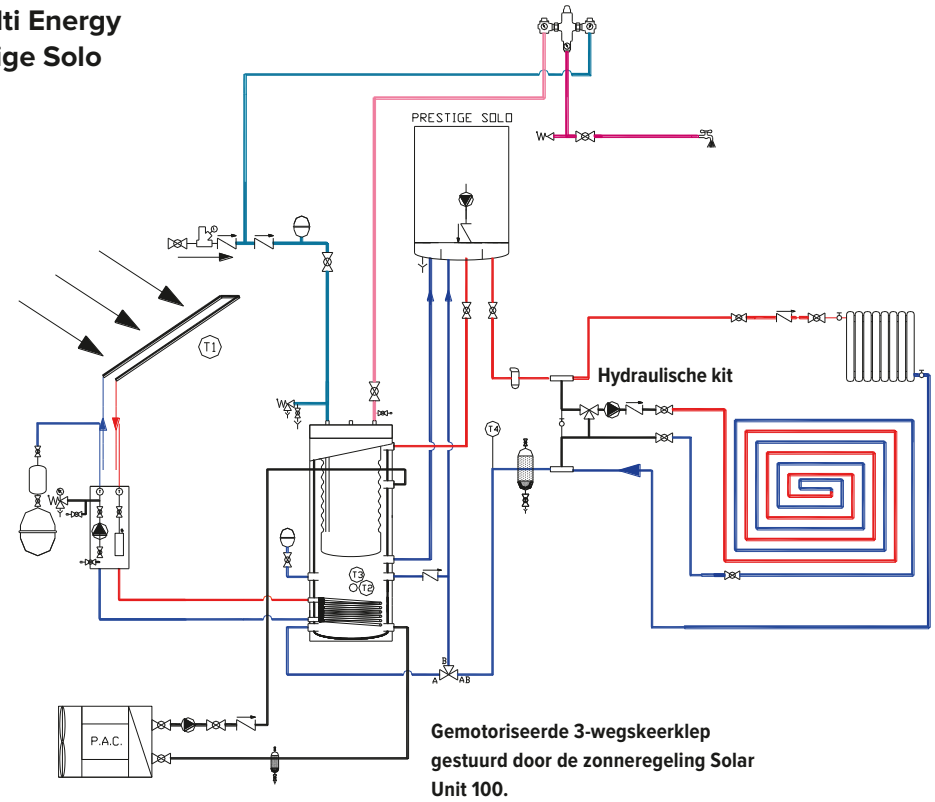

Gemotoriseerde 3-wegskeerklep gestuurd door de zonneregeling Solar Unit 100.

Catalogus 2021 - Prijzen in EUR, excl. BTW, geldig vanaf 01/04/2021 tot de uitgave van een nieuwe prijslijst. Onder voorbehoud van drukfouten of wijzigingen. Schema's, foto's en afmetingen worden enkel ten indicatieve titel vermeld en houden geen enkele verbintenis in.

Smart ME - Afmetingen

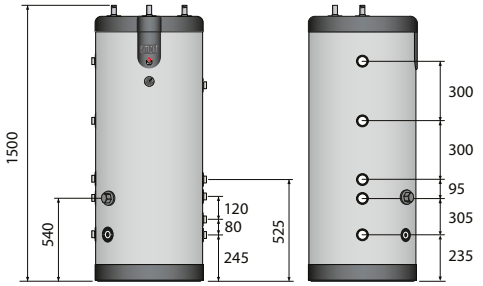

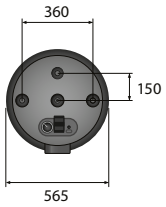

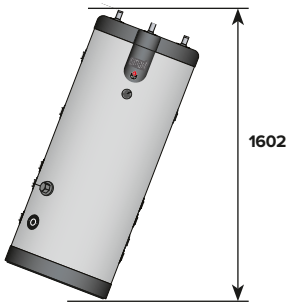

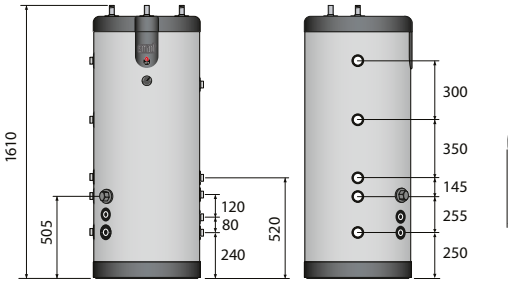

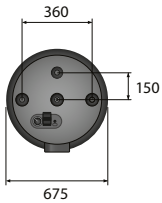

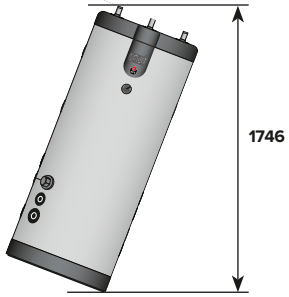

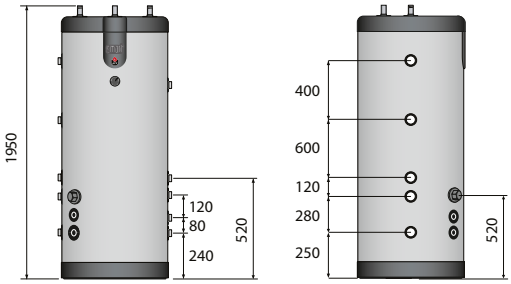

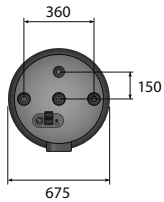

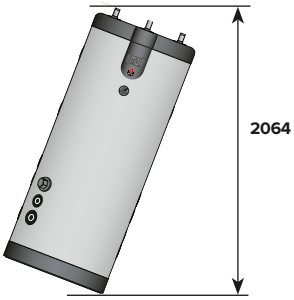

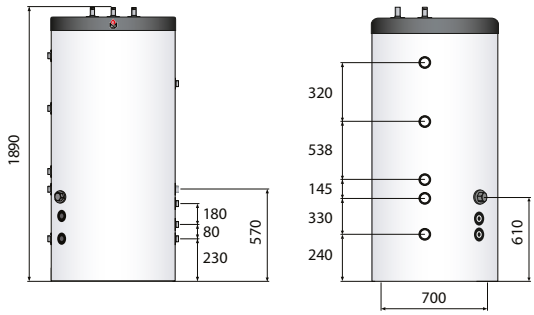

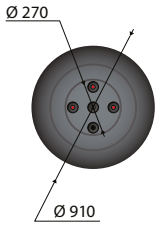

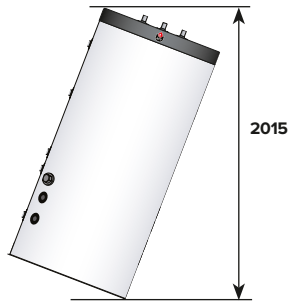

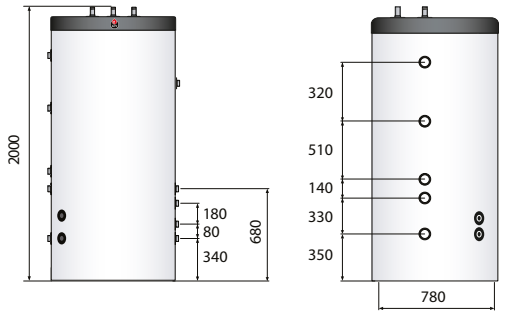

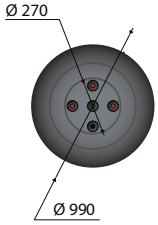

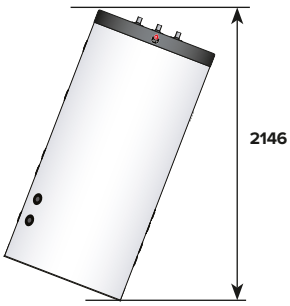

ACV Comfort 100 → 240

BESCHRIJVING

Multi-positie boiler. Boiler voor plaatsing op de vloer of verticaal tegen de muur.

- Hoogwaardige kwaliteitsisolatie uit polyurethaanschuim.
- Polypropyleen mantel.
- Optionele kit met voorbekabelde bedieningsthermostaat.
- Ophangbeugels in optie.
- Veiligheidsgroep 7 bar Ø 3/4” bijgeleverd.
- Anti-legionella: opslagtemperatuur > 60°C.
- Thermostatische mengkraan aangeraden.
- Sanitaire circulatieleiding met plaatsing van een T-stuk op toevoer koud water en terugslagklep.

TANK-IN-TANK SYSTEEM

5 JAAR GARANTIE
(zie onze verkoopsvoorwaarden)

INOX

CONSTRUCTIEKENMERKEN

1. Voeding sanitair koud water
2. Vertrek sanitair warm water
3. Manuele ontluchter
4. Aanvoer primaire kring
5. Retour primaire kring
6. 30 mm gespoten polyurethaanschuim
7. Buitentank uit plaatstaal
8. Sanitaire binnentank uit roestvrij staal
9. Deksel in polypropyleen
10. Schokbestendig mantel in polypropyleen
11. Sokkel in polypropyleen
12. Voelerhuls in roestvrij staal (50 cm)

Artikelnr	Naam		Prijs
06631201	Comfort 100	C	739,00
06631301	Comfort 130	C	825,00
06631401	Comfort 160	C	1.059,00
06631501	Comfort 210	C	1.229,00
06631601	Comfort 240	C	1.342,00

De Comfort kan aan de wand verticaal bevestigd worden met de wandbeugels kit 39554067.

Plaatsingswijze Tank-in Tank boilers : pg 75

TOEBEHOREN

Artikelnr	Omschrijving	Prijs
10800102	Aansluitkit voor residentiële boilers met diëlektrische koppelingen, veiligheidsgroep, thermostatische mengkraan en een 3/4” aansluiting voor het sanitair expansievat in optie	216,00
5476G003	Dompelbuis NTC-voeler 12 kΩ. Voor de controle van een externe SWW-boiler of een evenwichtsfles. Lengte: 3,2 m.	34,00
39554067	Ophangbeugels waarmee de ketel aan de muur kan worden geïnstalleerd. Verkocht per 2. Straalbreker voor aanvoer koud water inbegrepen.	69,00
A1002275	Aquastaat Comfort	25,00
55212000	Thermostatische mengkraan 3/4”	134,00

A1002275

5 JAAR GARANTIE

Catalogus 2021 - Prijzen in EUR, excl. BTW, geldig vanaf 01/04/2021 tot de uitgave van een nieuwe prijslijst. Onder voorbehoud van drukfouten of wijzigingen. Schema's, foto's en afmetingen worden enkel ten indicatieve titel vermeld en houden geen enkele verbintenis in.

TECHNISCHE KENMERKEN EN AFMETINGEN

Type		Comfort 100	Comfort 130	Comfort 160	Comfort 210	Comfort 240
Artikelnr		06631201	06631301	06631401	06631501	06631601
Inhoud	L	105	130	161	203	242
Aansluiting primaire kring	Ø”	1 F	1 F	1 F	1 F	1 F
Aansluiting sanitaire installatie	Ø”	3/4 M	3/4 M	3/4 M	3/4 M	3/4 M
Max bedrijfstemperatuur	°C	90	90	90	90	90
Max bedrijfsdruk (SWW)	bar	8.6	8,6	8,6	8,6	8,6
Max bedrijfsdruk CV (primair)	bar	3	3	3	3	3
Drukverlies CV-zijdig (EN12897:2016)	mbar	19,6	22,4	23,5	40,6	46,5
Afmetingen A	mm	845	1005	1205	1475	1720
Afmetingen B	mm	580	740	940	1210	1455
Afmetingen C	mm	215	215	215	215	210
Leeggewicht	kg	37	40	47	58	65
Energie-efficiëntieklasse		C	C	C	C	C

SANITAIR WARM WATER PRESTATIES

Type		Comfort 100	Comfort 130	Comfort 160	Comfort 210	Comfort 240
Primair debiet (EN 12897:2016)	L/s	0,70	0,70	0,70	1,25	1,25
Piekdebiet bij 40°C	L/10’	212	236	321	406	547
Piekdebiet 1ste uur bij 40°C	L/60’	705	784	1063	1349	1820
Continu debiet bij 40°C	L/u	592	658	890	1132	1527
Piekdebiet bij 45°C	L/10’	182	202	275	348	469
Piekdebiet 1ste uur bij 45°C	L/60’	604	672	911	1156	1560
Continu debiet bij 45°C	L/u	507	564	763	970	1309
Piekdebiet bij 60°C	L/10’	105	117	161	209	272
Piekdebiet 1ste uur bij 60°C	L/60’	345	384	549	689	913
Continu debiet bij 60°C	L/u	288	320	465	576	769
Reheat performance (EN 12897:2006)	kW	18,4	18,4	24,7	32,2	39,2
Reheat time (EN 12897:2006)	min	10	10	10	9	9

WERKINGSREGIME

Verwarmingsvloeistof : 85 °C
Koud water : 10 °C

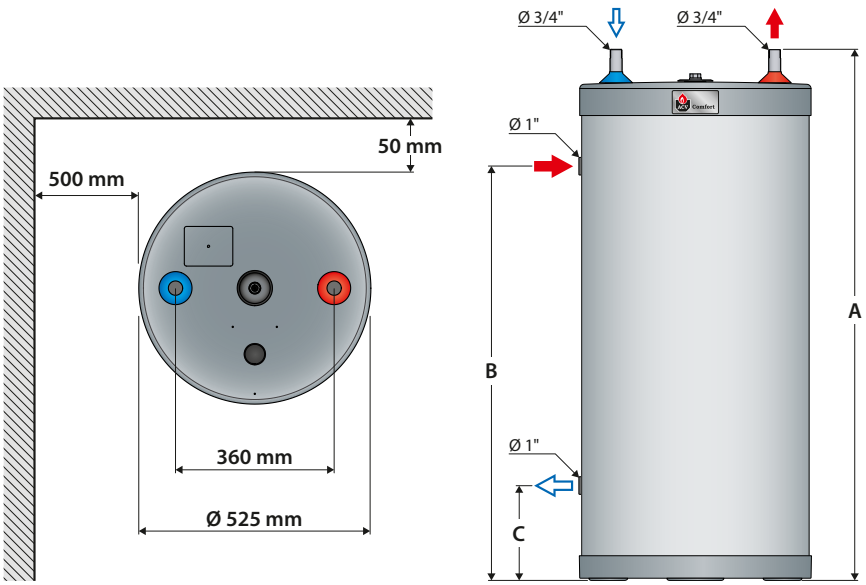

Comfort E 100 → 240

BESCHRIJVING

Bi-Energie boiler voor verticale wandbevestiging met de sanitaire aansluitingen verplicht naar onder gericht, uitgerust met een elektrische weerstand van 2,2 kW.

- Bi-Energie: uitgerust met een elektrische weerstand van 2,2 kW, geplaatst in het CV-water om kalksteenafzetting te vermijden.
- Hoogwaardige kwaliteitsisolatie uit polyurethaanschuim.
- Polypropyleen mantel.
- Bedieningsthermostaat geïntegreerd en bekabeld.
- Ophangbeugels en straalbreker standaard geleverd.
- Veiligheidsgroep 7 bar Ø 3/4” bijgeleverd.
- Anti-legionella: opslagtemperatuur > 60°C.
- Thermostatische mengkraan aangeraden.

TANK-IN-TANK SYSTEEM

5 JAAR GARANTIE
(zie onze verkoopsvoorwaarden)

INOX

CONSTRUCTIEKENMERKEN

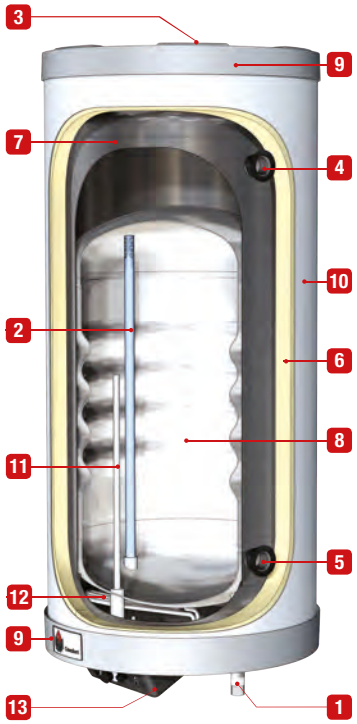

1. Voeding sanitair koud water
2. Vertrek sanitair warm water
3. Manuele ontluchter
4. Aanvoer primaire kring
5. Retour primaire kring
6. 30 mm isolatie in polyurethaan
7. Buitentank uit plaatstaal
8. Sanitaire binnentank uit roestvrij staal
9. Deksel in stijve polypropyleen
10. Schokbestendig mantel in polypropyleen
11. Voelerhuls in roestvrij staal
12. Elektrische weerstand 2200 W
13. Bedieningsbord

Artikelnr	Naam		Prijs
06642701	Comfort E 100	C	**1.005,00**
06642801	Comfort E 130	C	**1.064,00**
06642901	Comfort E 160	C	**1.226,00**
06643001	Comfort E 210	C	**1.368,00**
06643101	Comfort E 240	C	**1.477,00**

Verticale wandbevestiging met de sanitaire aansluitingen verplicht naar onder gericht. Primaire kring steeds vullen.

Plaatsingswijze Tank-in Tank boilers : pg 75

TOEBEHOREN

Artikelnr	Omschrijving	Prijs
10800102	Aansluitkit voor residentiële boilers met diëlektrische koppelingen, veiligheidsgroep, thermostatische mengkraan en een 3/4” aansluiting voor het sanitair expansievat in optie	**216,00**
5476G003	Dompelbuis NTC-voeler 12 kΩ. Voor de controle van een externe SWW-boiler of een evenwichtsfles. Lengte: 3,2 m.	**34,00**
55212000	Thermostatische mengkraan 3/4”	**134,00**

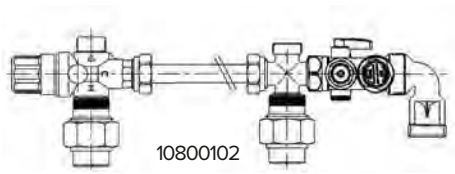

5 JAAR GARANTIE

Catalogus 2021 - Prijzen in EUR, excl. BTW, geldig vanaf 01/04/2021 tot de uitgave van een nieuwe prijslijst. Onder voorbehoud van drukfouten of wijzigingen. Schema's, foto's en afmetingen worden enkel ten indicatieve titel vermeld en houden geen enkele verbintenis in.

TECHNISCHE KENMERKEN EN AFMETINGEN

Type		Comfort E 100	Comfort E 130	Comfort E 160	Comfort E 210	Comfort E 240
Artikelnr		06642701	06642801	06642901	06643001	06643101
Elektrische weerstand	kW	2,2	2,2	2,2	2,2	2,2
Inhoud	L	105	130	161	203	242
Aansluiting primaire kring	Ø”	1 F	1 F	1 F	1 F	1 F
Aansluiting sanitaire installatie	Ø”	3/4 M	3/4 M	3/4 M	3/4 M	3/4 M
Max bedrijfstemperatuur	°C	90	90	90	90	90
Max bedrijfsdruk (SWW)	bar	8,6	8,6	8,6	8,6	8,6
Max bedrijfsdruk CV (primair)	bar	3	3	3	3	3
Drukverlies CV-zijdig (EN12897:2016)	mbar	19,6	22,4	23,5	40,6	46,5
Afmetingen A	mm	845	1005	1205	1480	1725
Afmetingen B	mm	365	525	725	1000	1245
Afmetingen C	mm	630	790	990	1260	1510
Leeggewicht	kg	37	40	47	58	65
Energie-efficiëntieklasse		C	C	C	C	C

SANITAIR WARM WATER PRESTATIES

Type		Comfort E 100	Comfort E 130	Comfort E 160	Comfort E 210	Comfort E 240
Primair debiet (EN 12897:2016)	L/s	0,70	0,70	0,70	1,25	1,25
Piekdebiet bij 40°C	L/10’	212	236	321	406	547
Piekdebiet 1ste uur bij 40°C	L/60’	705	784	1063	1349	1820
Continu debiet bij 40°C	L/u	592	658	890	1132	1527
Piekdebiet bij 45°C	L/10’	182	202	275	348	469
Piekdebiet 1ste uur bij 45°C	L/60’	604	672	911	1156	1560
Continu debiet bij 45°C	L/u	507	564	763	970	1309
Piekdebiet bij 60°C	L/10’	105	117	161	209	272
Piekdebiet 1ste uur bij 60°C	L/60’	345	384	549	689	913
Continu debiet bij 60°C	L/u	288	320	465	576	769
Reheat performance (EN 12897:2006)	kW	18,4	18,4	24,7	32,2	39,2
Reheat time (EN 12897:2006)	min	10	10	10	9	9

WERKINGSREGIME

Verwarmingsvloeistof : 85 °C
Koud water : 10 °C

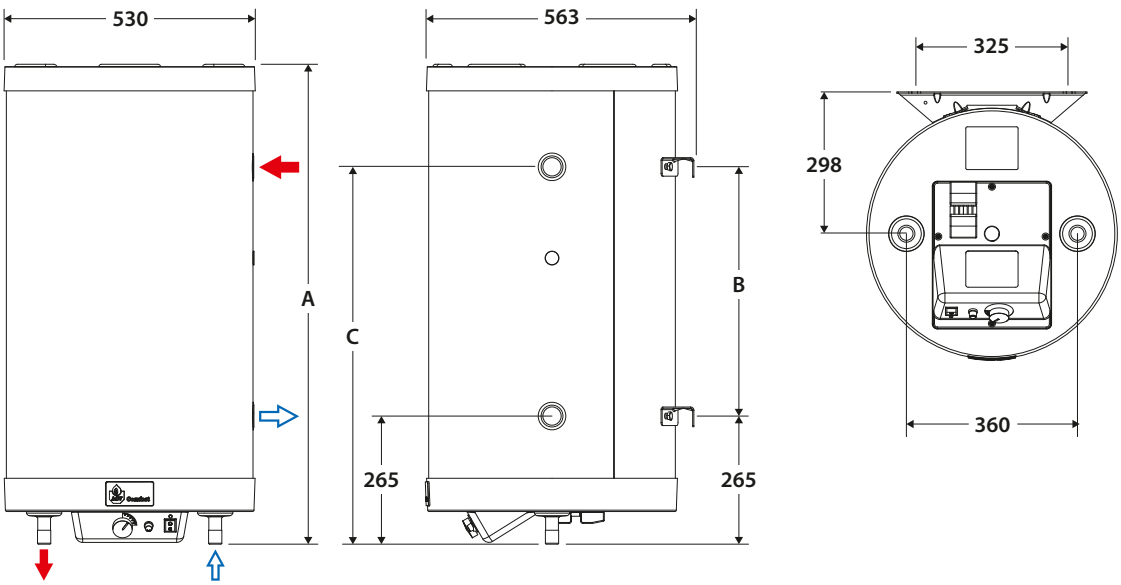

Comfort ME 200 → 300

BESCHRIJVING

Performante multi-energie (zonne-energie, warmtepomp, verwarming) hybride boiler voor installatie op de grond met optionele elektrische weerstand.

- Tank-In-Tank technologie
- Verwarming door primaire vloeistof of spiraal
- Optionele elektrische weerstand
- Sanitaire warmwaterboiler in roestvrij staal
- Isolatie in stevig polyurethaan schuim
- Beschikbaar in 2 modellen voor combinatie met 1 of 2 zonnecollectoren
- Anti-legionella

TANK-IN-TANK SYSTEEM

5 JAAR GARANTIE
(zie onze verkoopsvoorwaarden)

INOX

CONSTRUCTIEKENMERKEN

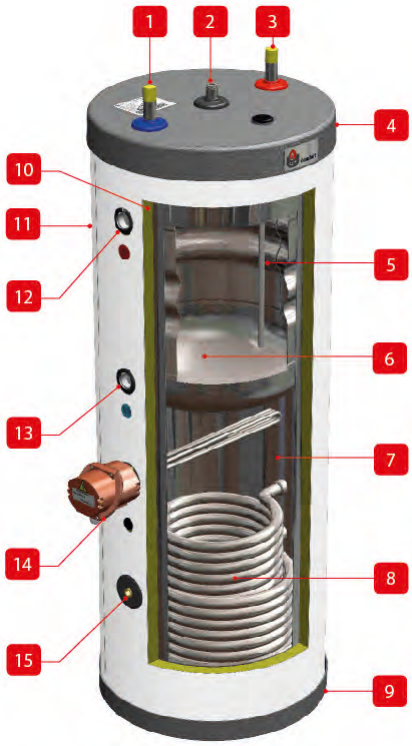

Comfort ME 200

1. Voeding sanitair koud water
2. Manuele ontluchter
3. Vertrek sanitair warm water
4. Deksel in polypropyleen
5. Voelerhuls (SWW)
6. Binnentank in roestvrij staal
7. Buitentank uit plaatstaal
8. Spiraal in staal
9. Polypropyleen sokkel
10. Polyurethaan isolatie
11. Buitenmantel in polypropyleen
12. Aanvoer primaire kring
13. Retour primaire kring
14. Aansluiting voor elektrische weerstand (optioneel)
15. Voelerhuls (primair circuit)

Artikelnr	Naam		Prijs
A1004153	Comfort ME 200	C	**1.778,00**
A1004152	Comfort ME 300	C	**1.949,00**

Installatie enkel op de grond.

5 JAAR GARANTIE

TOEBEHOREN

Artikelnr	Omschrijving	Prijs
10800102	Aansluitkit voor residentiële boilers met diëlektrische koppelingen, veiligheidsgroep, thermostatische mengkraan en een 3/4" aansluiting voor het sanitair expansievat in optie	**216,00**
A1002275	Aquastaat Comfort	**25,00**
5476G003	Dompelbuis NTC-voeler 12 kΩ. Voor de controle van een externe SWW-boiler of een evenwichtsfles. Lengte: 3,2 m.	**34,00**
55212000	Thermostatische mengkraan 3/4"	**134,00**
10800081	Verwarmingsweerstand 3 kW (1 x 230V)	**253,00**
10800082	Verwarmingsweerstand 3 kW (3 x 400V+N)	**270,00**
10800083	Verwarmingsweerstand 6 kW (1 x 230V)	**260,00**
10800084	Verwarmingsweerstand 6 kW (3 x 400V+N)	**288,00**

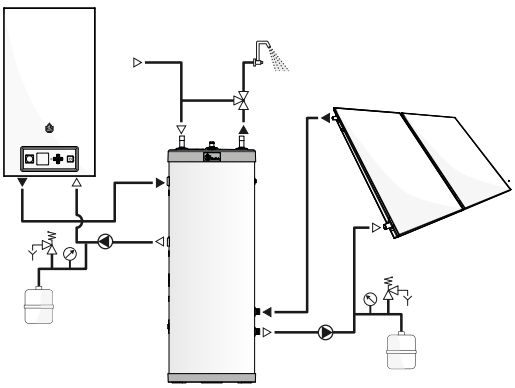

A1002275

Catalogus 2021 - Prijzen in EUR, excl. BTW, geldig vanaf 01/04/2021 tot de uitgave van een nieuwe prijslijst. Onder voorbehoud van drukfouten of wijzigingen. Schema's, foto's en afmetingen worden enkel ten indicatieve titel vermeld en houden geen enkele verbintenis in.

TECHNISCHE KENMERKEN EN AFMETINGEN

Type		Comfort ME 200	Comfort ME 300
Artikelnr		A1004153	A1004152
Inhoud	L	203	303
Capaciteit (sanitair warm water)	L	75	99
Verwarmingsoppervlak spiraal	m^2	1,42	1,42
Inhoud spiraal	L	8,3	8,3
Aansluiting primaire kring	Ø”	1 F	1 F
Aansluiting sanitaire installatie	Ø”	3/4 M	3/4 M
Aansluiting spiraal	Ø”	1 M	1 M
Aansluiting weerstand	Ø”	1 ½ F	1 ½ F
Drukverlies CV-zijdig (EN12897:2016)	mbar	22,4	23,5
Debiet in spiraal	L/u	3000	3000
Drukverlies spiraal	mbar	460	460
Opgenomen vermogen (Warmtebron: spiraal)	kW	16	16
Max bedrijfstemperatuur	°C	90	90
Max bedrijfsdruk (SWW)	bar	8,6	8,6
Max bedrijfsdruk CV (primair)	bar	3	3
Max bedrijfsdruk (spiraal)	bar	10	10
Leeggewicht	kg	67,5	77,5
Energie-efficiëntieklasse		C	C

SANITAIR WARM WATER PRESTATIES

Type		Comfort ME 200	Comfort ME 300
Piekdebiet bij 45°C	L/10’	202	275
Piekdebiet 1ste uur bij 45°C	L/60’	672	911
Continu debiet bij 45°C	L/u	564	763
Piekdebiet bij 60°C	L/10’	117	161
Piekdebiet 1ste uur bij 60°C	L/60’	384	549
Continu debiet bij 60°C	L/u	320	465
Reheat performance (EN 12897:2006)	kW	18,4	24,7
Reheat time (EN 12897:2006)	min	10	10

WERKINGSREGIME

Verwarmingsvloeistof : 85 °C
Koud water : 10 °C

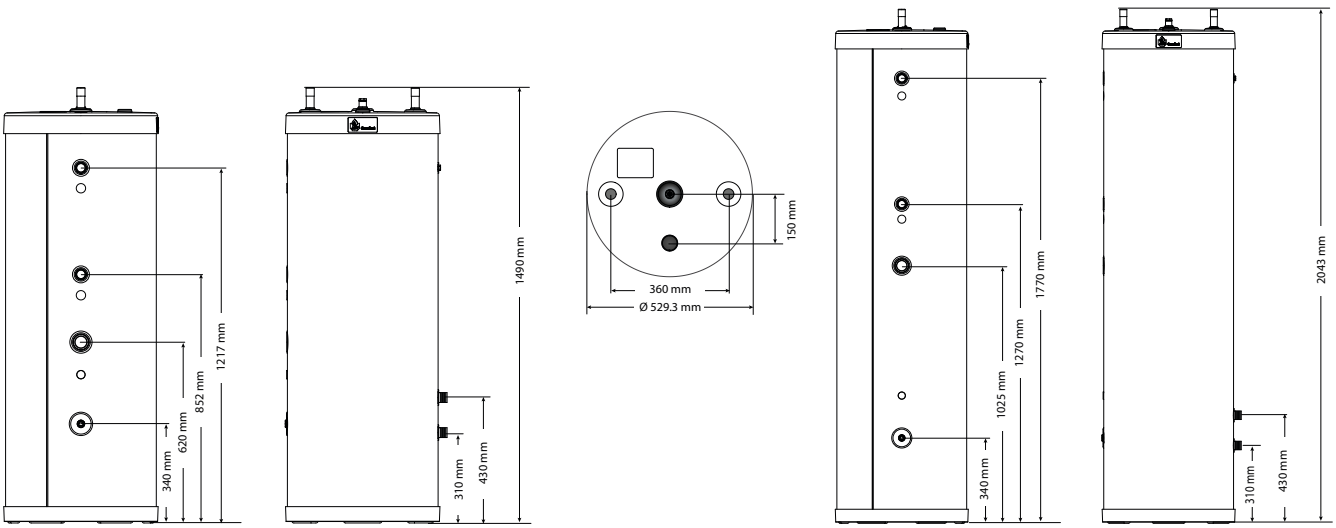

Glass BL 10 → 15 S

BESCHRIJVING

Elektrische boiler onder gootsteen

- Warmwatertank in geëmailleerd staal, beschermd door een magnesium anode.
- Uitstekende isolatie in polyurethaanschuim.
- Gewapende elektrische weerstand van 2kW.
- Regelbare thermostaat met anti-vorst beveiliging.
- Korte opwarmingstijd.
- 2 verklikkerlichtjes, netspanning en werking.
- Elektrische beveiliging IPX4.
- Elektrische kabel van 1,5m met stekker.
- Onderdruk aansluiting (veiligheidsgroep te voorzien) of vrije uitloop (kraan in optie).
- Geleverd met muurbevestiging.
- Enkel verkrijgbaar in 230V monofasisch.

3 JAAR GARANTIE
(2 jaar op de elektrische componenten)

CONSTRUCTIEKENMERKEN

1. Netspanningsverklikkerlicht
2. Thermostaat
3. Uitgang warm water
4. Werkingsverklikkerlicht
5. Koud water

Aansluitingen verplicht naar boven.

Artikelnr	Naam		Prijs
A1004656	Glass BL 10 S	B	237,00
A1004657	Glass BL 15 S	B	261,00

TOEBEHOREN

Artikelnr	Omschrijving	Prijs
90000043	Kranenset vrije uitloop voor montage onder gootsteen.	77,00

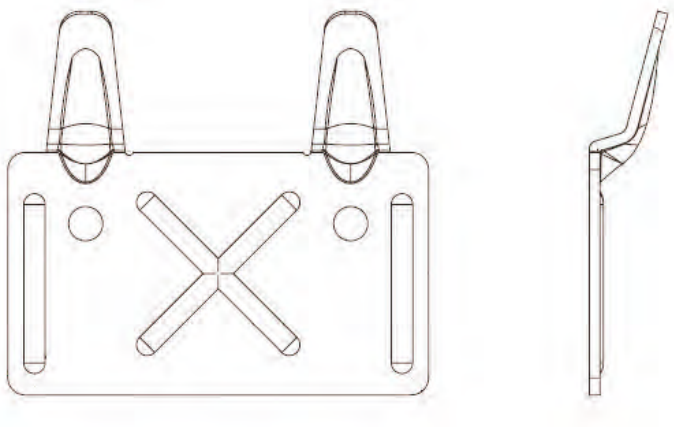

Muurbevestiging meegeleverd.

Catalogus 2021 - Prijzen in EUR, excl. BTW, geldig vanaf 01/04/2021 tot de uitgave van een nieuwe prijslijst. Onder voorbehoud van drukfouten of wijzigingen. Schema's, foto's en afmetingen worden enkel ten indicatieve titel vermeld en houden geen enkele verbintenis in.

TECHNISCHE KENMERKEN EN AFMETINGEN

Type		Glass BL 10 S	Glass BL 15 S
Artikelnr		A1004656	A1004657
Capaciteit (sanitair warm water)	L	10,3	15,2
Elektrische weerstand	kW	2	2
Opwarmtijd van 10 tot 60°C	min	17	25
Aansluiting sanitaire installatie	Ø”	1/2 M	1/2 M
Max bedrijfsdruk (SWW)	bar	8	8
Max bedrijfstemperatuur	°C	75	75
Elektrische stroom	A	8,7	8,7
Spanning	V	230	230
Beveiliging IP		IPX4	IPX4
Afm. - Hoogte (zonder aansluitingen)	mm	365	405
Afm. - Breedte of Diameter (zonder aansluitingen)	mm	345	385
Afm. - Diepte (zonder aansluitingen)	mm	345	385
Leeggewicht	kg	7,7	9,5
Energie-efficiëntie voor waterverwarming	%	33	33
Opgegeven aftapprofiel		XXS	XXS
Energie-efficiëntieklasse voor waterverwarming		B	B

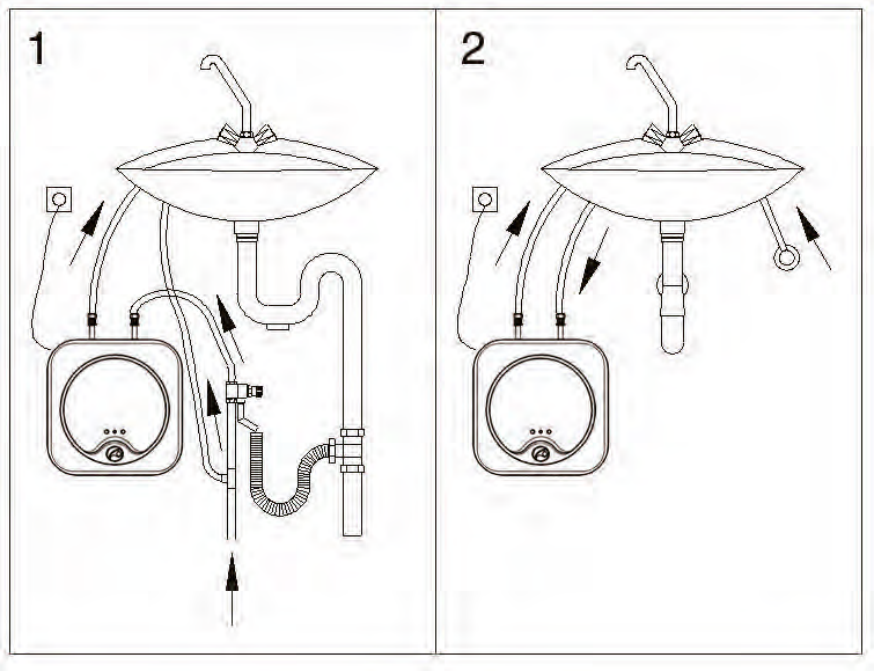

1 Werking onder druk

2 Werking met vrije uitloop

Glass BL 50 → 200

BESCHRIJVING

Elektrische boiler met natte weerstand

- Natte weerstand rechtstreeks in het water gedompeld.
- Geëmailleerd dikwandig boilerlichaam.
- Performante opwarmtijden.
- Uitstekende isolatie.
- Beschikbaar in 5 capaciteiten: van 50L tot 200L.
- Verkrijgbaar in wandmodel verticaal of horizontaal (H), ofwel vloer (S).
- Regelbare thermostaat van 20 tot 65 °C.
- Alleen beschikbaar met 230 V monofasig.

5 JAAR GARANTIE
(zie onze verkoopsvoorwaarden)

S model

Artikelnr	Naam		Prijs
07640301	Glass BL 50	C	**314,00**
07640401	Glass BL 75	C	**326,00**
07640501	Glass BL 100	C	**371,00**
A1004607	Glass BL 150	C	**448,00**
A1004613	Glass BL 200	C	**552,00**
A1004606	Glass BL 100 H	C	**517,00**
A1004608	Glass BL 150 H	C	**637,00**
A1004614	Glass BL 200 H	C	**742,00**
A1004609	Glass BL 150 S	C	**833,00**
A1004615	Glass BL 200 S	C	**888,00**

H model

5 JAAR GARANTIE

Catalogus 2021 - Prijzen in EUR, excl. BTW, geldig vanaf 01/04/2021 tot de uitgave van een nieuwe prijslijst. Onder voorbehoud van drukfouten of wijzigingen. Schema's, foto's en afmetingen worden enkel ten indicatieve titel vermeld en houden geen enkele verbintenis in.

TECHNISCHE KENMERKEN EN AFMETINGEN

Type		BL 50	BL 75	BL 100	BL 150	BL 200	BL 100 H	BL 150 H	BL 200 H	BL 150 S	BL 200 S
Artikelnr		07640301	07640401	07640501	A1004607	A1004613	A1004606	A1004608	A1004614	A1004609	A1004615
Capaciteit (sanitair warm water)	L	50	75	100	150	200	100	150	200	150	200
Aansluiting sanitaire installatie	Ø”	1/2 M	3/4 M	3/4 M	3/4 M	3/4 M	3/4 M	3/4 M	3/4 M	3/4 M	3/4 M
Max bedrijfsdruk (SWW)	bar	6	6	6	6	6	6	6	6	6	6
Elektrische weerstand	kW	1,2	1,2	1,2	1,8	2,4	1,2	1,8	2,4	1,8	2,4
Opwarmtijd van 10 tot 60°C	min	162	240	323	323	323	323	323	323	323	323
Spanning	V	230	230	230	230	230	230	230	230	230	230
Beveiliging IP		IPX4	IPX4	IPX4	IPX4	IPX4	IPX4	IPX4	IPX4	IPX4	IPX4
Afmetingen A	mm	515	515	515	544	595	563	1028	1043	231	231
Afmetingen B	mm	521	695	845	1191	1270	320	800	800	510	803
Afmetingen C	mm	554	735	880	1225	1315	866	1170	1260	317	317
Afmetingen D	mm	160	230	230	230	230	900	1205	1298	595	595
Afmetingen E	mm	440	440	440	440	440	384	384	375	669	669
Afmetingen F	mm	-	-	-	800	800	515	544	595	1035	1330
Afmetingen G	mm	340	530	605	1035	1050	273	288	314	-	-
Afmetingen H	mm	1/2”	3/4”	3/4”	3/4”	3/4”	528	557	608	-	-
Afmetingen J	mm	120	175	175	175	175	-	-	-	-	-
Leeggewicht	kg	21	26	31	43	52	35	45	52	51	54
Energie-efficiëntie voor waterverwarming	%	37	37	39	39	38	39	39	38	38	38
Opgegeven aftapprofiel		M	M	L	L	XL	L	L	XL	L	XL
Energie-efficiëntieklasse voor waterverwarming		C	C	C	C	C	C	C	C	C	C

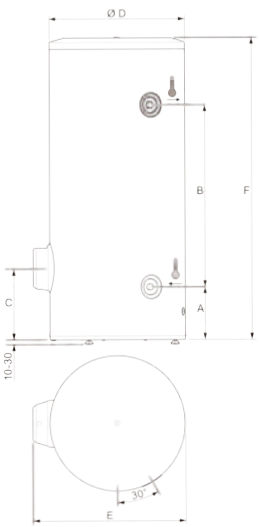

BL ... S

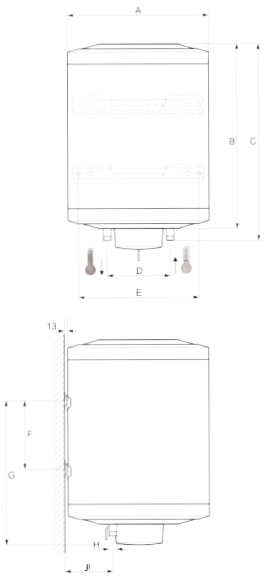

BL

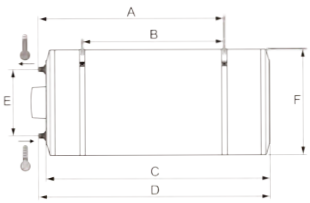

BL ... H

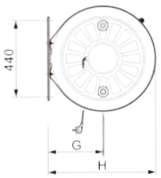

Glass ST 50 → 300

BESCHRIJVING

Elektrische boiler met droge weerstand

- Geëmailleerd dikwandig boilerlichaam.
- Performante opwarmtijden.
- Uitstekende isolatie.
- Beschikbaar in 6 capaciteiten: van 50L tot 300L.
- Verkrijgbaar in vloer (S)- of verticaal wandmodel.
- Elektrische aansluiting mono of driefasig volgens model.
- Tri-versie: mogelijkheid om monofasig aan te sluiten.

5 JAAR GARANTIE
(zie onze verkoopsvoorwaarden)

S model

Artikelnr	Naam		Spanning	Prijs
07641301	Glass ST 50	C	230	**373,00**
07641401	Glass ST 75	C	230	**431,00**
07641501	Glass ST 100	C	230	**476,00**
A1004610	Glass ST 150	C	230	**593,00**
A1004616	Glass ST 200	C	230	**668,00**
A1004611	Glass ST 150 Tri	C	3 x 400	**622,00**
A1004617	Glass ST 200 Tri	C	3 x 400	**700,00**
A1004612	Glass ST 150 S Tri	C	3 x 400	**889,00**
A1004618	Glass ST 200 S Tri	C	3 x 400	**980,00**
A1004619	Glass ST 300 S Tri	C	3 x 400	**1.107,00**

5 JAAR GARANTIE

Catalogus 2021 - Prijzen in EUR, excl. BTW, geldig vanaf 01/04/2021 tot de uitgave van een nieuwe prijslijst. Onder voorbehoud van drukfouten of wijzigingen. Schema's, foto's en afmetingen worden enkel ten indicatieve titel vermeld en houden geen enkele verbintenis in.

TECHNISCHE KENMERKEN EN AFMETINGEN

Type		ST 50 M	ST 75 M	ST 100 M	ST 150 M	ST 200 M	ST 150 T	ST 200 T	ST 150 S-T	ST 200 S-T	ST 300 S-T
Artikelnr		07641301	07641401	07641501	A1004610	A1004616	A1004611	A1004617	A1004612	A1004618	A1004619
Spanning	V	230	230	230	230	230	3 x 400	3 x 400	3 x 400	3 x 400	3 x 400
Capaciteit (sanitair warm water)	L	50	75	100	150	200	150	200	150	200	300
Aansluiting sanitaire installatie	Ø”	1/2 M	3/4 M	3/4 M	3/4 M	3/4 M	3/4 M	3/4 M	3/4 M	3/4 M	3/4 M
Max bedrijfsdruk (SWW)	bar	6	6	6	6	6	6	6	6	6	6
Elektrisch verbruik	W	1200	2400	2400	2400	2400	2400	2400	2400	2400	3200
Opwarmtijd van 10 tot 60°C	min	162	120	161	190	323	190	323	240	323	360
Frequentie	Hz	50	50	50	50	50	50	50	50	50	50
Beveiliging IP		IPX4	IPX4	IPX4	IPX4	IPX4	IPX4	IPX4	IPX4	IPX4	IPX4
Afmetingen A	mm	515	515	515	544	595	544	595	231	231	231
Afmetingen B	mm	521	695	845	1191	1270	1191	1270	510	803	972
Afmetingen C	mm	554	735	880	1225	1315	1225	1315	317	317	296
Afmetingen D	mm	160	230	230	230	230	230	230	595	595	660
Afmetingen E	mm	440	440	440	440	440	440	440	669	669	734
Afmetingen F	mm	-	-	-	800	800	800	800	1035	1330	1500
Afmetingen G	mm	340	530	605	1035	1050	1035	1050	-	-	-
Afmetingen H	mm	1/2”	3/4”	3/4”	3/4”	3/4”	3/4”	3/4”	-	-	-
Afmetingen J	mm	120	175	175	175	175	175	175	-	-	-
Leeggewicht	kg	22	28	33	46	54	46	54	51	54	69
Energie-efficiëntie voor waterverwarming	%	37	37	39	39	38	39	38	38	38	38
Opgegeven aftapprofiel		M	M	L	L	XL	L	XL	L	XL	XL
Energie-efficiëntieklasse voor waterverwarming		C	C	C	C	C	C	C	C	C	C

M = MONO - T = TRI / MONO

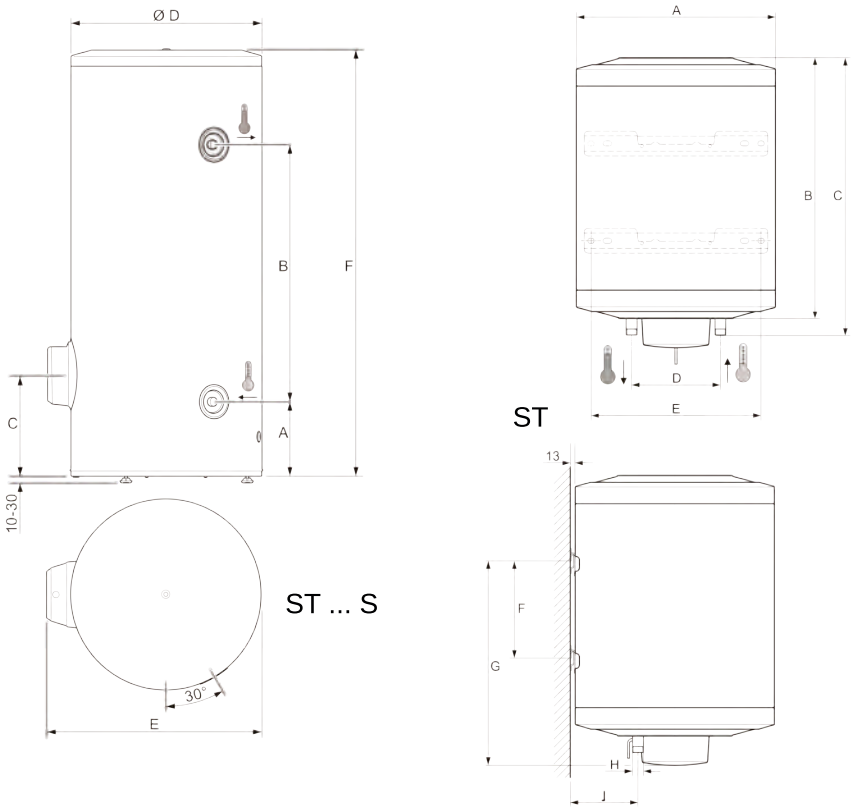

Condenserende gas ketels
Verschillende gamma's om aan alle behoeften te voldoen

ILEA

› Condenserende gaswandketel
› Solo (enkel CV)
› Combi en Excellence (CV en SWW)

KOMPAKT

› Condenserende gaswandketel
› Solo (enkel CV)
› Combi (CV en SWW)

Catalogus 2021 - Prijzen in EUR, excl. BTW, geldig vanaf 01/04/2021 tot de uitgave van een nieuwe prijslijst. Onder voorbehoud van drukfouten of wijzigingen. Schema's, foto's en afmetingen worden enkel ten indicatieve titel vermeld en houden geen enkele verbintenis in.

HEATMASTER® C/TC

› Condenserende vloerketel op gas
› Dubbele functie CV en SWW
› Condensatie op CV en SWW (TC)
› Met ACVMax bediening

› Warmtewisselaar in RVS van de HeatMaster® C en HeatMaster® TC

PRESTIGE

› Condenserende gaswandketel
› Solo (enkel CV)
› Excellence (CV en SWW)
› Met ACVMax bediening

ACVMAX

› Uniform user interface op de Prestige en HeatMaster®
› LCD scherm met duidelijke instructies
› Uitgebreide functiemogelijkheden

ACV Ilea 12 → 20 Solo

INOX

BESCHRIJVING

Condenserende gaswandketel met zeer hoog rendement. Roestvast stalen constructie. Alleen verwarming, eenvoudig aan te sluiten op een externe SWW-boiler.

- Warmte productie
- Roestvast warmtewisselaar
- Low-Nox Premix brander met koude deur
- Hoogrendementspomp
- Geïntegreerde terugslagklep voor rookgassen
- Automatische regeling
- Smart Adapt-functie via ruimtevoeler
- Klimaatsafhankelijke regeling (met aangesloten buitenvoeler)
- Volledig bereikbaar van de voorkant voor het onderhoud
- Licht, compact, intuïtief
- Er zijn hydraulische kits en besturingsopties beschikbaar.
- Concentrische rookgasaansluiting 60/100. Kan ook worden aangesloten in 80/125 of 80/80.

Beschikbaar op propaan.

5 JAAR GARANTIE
(zie onze verkoopsvoorwaarden)

CONSTRUCTIEKENMERKEN

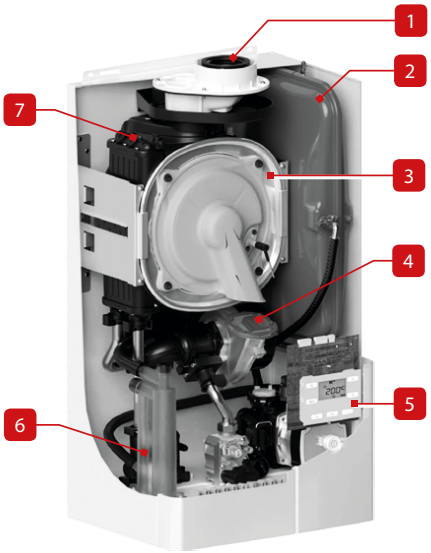

1. Schoorsteenuitlaat
2. Expansievat
3. Koude branderdeur
4. Geïntegreerde terugslagklep voor rookgassen
5. Bedieningspaneel
6. Transparante sifon geïntegreerd in de ketel
7. Roestvast stalen verwarmingslichaam

Artikelnr	Naam		Prijs
A1006858	Ilea 12 Solo	A	1.351,00
A1006859	Ilea 20 Solo	A	1.413,00

TOEBEHOREN

Artikelnr	Omschrijving	Prijs
A1006912	Hydraulische kit met kranen voor het Solo-model	103,00
A1006911	Kit 2 zones. Omvat 2 circulatiepompen, 1 gemotoriseerde 3-weg mengkraan, 1 aanvoervoeler voor de gemengde kring en 1 terugslagklep.	1.144,00
A1007643	Magnetische slikvanger	189,00
A1007105	Sanitair voeler 10kΩ	31,00
A1007115	Buitenvoeler 10kΩ	42,00
A1007119	Ruimte regelaar met groot kleurenscherm Navilink 105	120,00
950003	Kamerthermostaat RC 40. On/Off, digitale klok, 7 dagen programma, 4 programmawissels/dag, AA-batterijen.	140,00
950004	Modulerende OpenTherm RC45 kamerthermostaat. 7 dagen programma, 4 programmawissels/dag, 2-draads aansluiting.	173,00
A1006921	Afdekplaat voor buizen 400 (voor Ilea 12S, 20S, 18/25, 22/30)	47,00
A1007566	User Smart Connectivity kit. Inclusief Bridge Cozy Touch, modulerende ruimtevoeler A59NB en Navipass IO communicatiepoort.	274,00
A1007458	Onderhoudskoffer Ilea	1.150,00

A1007119

De ketel wordt standaard met het meetelement Ø(60/100) geleverd en de muurbevestigingsbeugel

TOEBEHOREN ROOKGASAANSLUITING

Artikelnr	Omschrijving	Prijs
A1007122	Bocht 90° met meetbuis Ø(60/100) voor Ilea	36,00
A1007124	Adapter met meetbuis Ø(60/100)-(80/125) voor Ilea	26,00
A1007125	Concentrische-parallelle adapter met meetbuis Ø(60/100)-(80-80) voor Ilea	42,00

ROOKGASKANALEN VOOR GEDWONGEN AFVOER : ZIE EINDE TARIEF

A1007122

A1007124

A1007125

5 JAAR GARANTIE

Catalogus 2021 - Prijzen in EUR, excl. BTW, geldig vanaf 01/04/2021 tot de uitgave van een nieuwe prijslijst. Onder voorbehoud van drukfouten of wijzigingen. Schema's, foto's en afmetingen worden enkel ten indicatieve titel vermeld en houden geen enkele verbintenis in.

TECHNISCHE KENMERKEN EN AFMETINGEN

Type		Ilea 12 Solo	Ilea 20 Solo
Brandstof		Aardgas	Aardgas
Max belasting (input)- PCS	kW	17,6	28,9
Max belasting OVW [Prated]	kW	15,8	26
Nuttig max vermogen [P4] (80/60°C)	kW	12	18,8
Nuttig vermogen min (80/60°C)	kW	2	3,4
Rendement met 30% belasting OVW	%	97,9	97,8
Expansievat(en) inhoud	L	7	8
Aansluiting primair	Ø"	3/4	3/4
Aansluiting sanitaire installatie	Ø"	1/2	1/2
Aansluiting gas	Ø"	3/4	3/4
Gasdebiet G20 (max vermogen)	m^3/u	1,65	2,75
Schoorsteenaansluiting	Ømm	60/100	60/100
Schoorsteen: max lengte concentrisch	m	20 (C33 80/125)	20 (C33 80/125)
Afm. - Hoogte (zonder aansluitingen)	mm	714	714
Afm. - Breedte of Diameter (zonder aansluitingen)	mm	400	400
Afm. - Diepte (zonder aansluitingen)	mm	316	316
Leeggewicht	kg	28,5	29,5
Max bedrijfstemperatuur	°C	85,0	85,0
Max bedrijfsdruk CV (primair)	bar	3,0	3,0
Spanning	V	230	230
Beveiliging IP		X4D	X4D
Elektrisch verbruik	W	120	102
Energie-efficiëntieklasse voor ruimteverwarming		A	A

AFMETINGEN

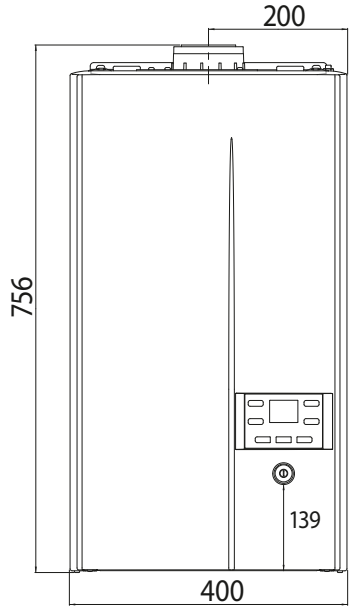

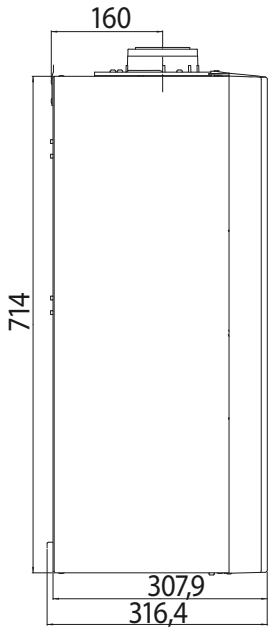

Voorbeeld van een configuratie voor het beheer van 2 zones met een Ilea op pagina 113

A1006911

Voorbeeld van een configuratie voor het beheer van een sanitair boiler met een Ilea op pagina 112

A1006912

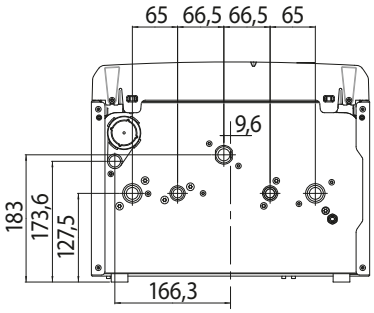

ACV Ilea 18/25 → 25/35

INOX

BESCHRIJVING

Condenserende gaswandketel met zeer hoog rendement met SWW-productie ingebouwd . Roestvast stalen constructie.

- Combiketel voor verwarming en warmwaterproductie
- Roestvast stalen warmtewisselaar
- Low-Nox Premix Brander met koude deur
- Hoogrendementspomp
- Inox warmtewisselaar voor warmwaterproductie
- Geïntegreerde terugslagklep voor rookgassen
- Automatische regeling
- Smart Adapt-functie via ruimtevoeler
- Klimaatsafhankelijke regeling (met aangesloten buitenvoeler)
- Volledig bereikbaar van de voorkant voor het onderhoud
- Licht, compact, intuïtief
- Er zijn hydraulische kits en besturingsopties beschikbaar.
- Concentrische rookgasaansluiting 60/100. Kan ook worden aangesloten in 80/125 of 80/80.

Beschikbaar op propaan.

5 JAAR GARANTIE
(zie onze verkoopsvoorwaarden)

CONSTRUCTIEKENMERKEN

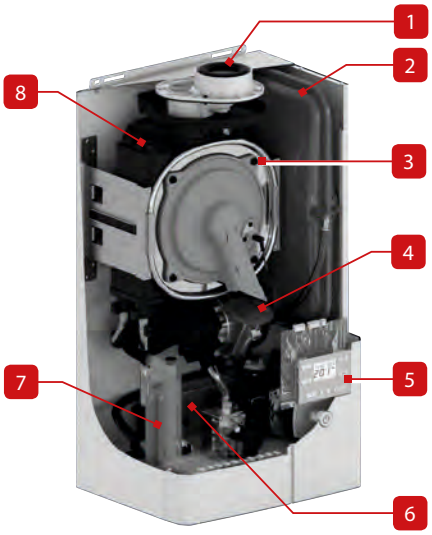

1. Schoorsteenuitlaat
2. Expansievat
3. Koude branderdeur
4. Geïntegreerde terugslagklep voor rookgassen
5. Bedieningspaneel
6. RVS warmtewisselaar voor SWW-productie
7. Transparante sifon geïntegreerd in de ketel
8. Roestvast stalen verwarmingslichaam

Artikelnr	Naam			Prijs
A1006860	Ilea 18/25	A	A	1.455,00
A1006861	Ilea 22/30	A	A	1.559,00
A1006862	Ilea 25/35	A	A	1.767,00

TOEBEHOREN

Artikelnr	Omschrijving	Prijs
A1006913	Hydraulische kit met kranen voor het Combi-model	120,00
A1006911	Kit 2 zones. Omvat 2 circulatiepompen, 1 gemotoriseerde 3-weg mengkraan, 1 aanvoervoeler voor de gemengde kring en 1 terugslagklep.	1.144,00
A1007643	Magnetische slikvanger	189,00
A1007115	Buitenvoeler 10kΩ	42,00
A1007119	Ruimte regelaar met groot kleurenscherm Navilink 105	120,00
950003	Kamerthermostaat RC 40. On/Off, digitale klok, 7 dagen programma, 4 programmawissels/dag, AA-batterijen.	140,00
950004	Modulerende OpenTherm RC45 kamerthermostaat. 7 dagen programma, 4 programmawissels/dag, 2-draads aansluiting.	173,00
A1007566	User Smart Connectivity kit. Inclusief Bridge Cozy Touch, modulerende ruimtevoeler A59NB en Navipass IO communicatiepoort.	274,00
A1006921	Afdekplaat voor buizen 400 (voor Ilea 12S, 20S, 18/25, 22/30)	47,00
A1007127	Afdekplaat voor buizen 445 (voor Ilea 25/35, HE 22/30)	52,00
A1007458	Onderhoudskoffer Ilea	1.150,00

A1007119

Voorbeeld van een configuratie voor het beheer van 2 zones met een Ilea op pagina 113

De ketel wordt standaard met het meetelement Ø(60/100) geleverd en de muurbevestigingsbeugel

TOEBEHOREN ROOKGASAANSLUITING

Artikelnr	Omschrijving	Prijs
A1007122	Bocht 90° met meetbuis Ø(60/100) voor Ilea	36,00
A1007124	Adapter met meetbuis Ø(60/100)-(80/125) voor Ilea	26,00
A1007125	Concentrische-parallelle adapter met meetbuis Ø(60/100)-(80-80) voor Ilea	42,00

A1007122

A1007124

A1007125

ROOKGASKANALEN VOOR GEDWONGEN AFVOER : ZIE EINDE TARIEF

5 JAAR GARANTIE

Catalogus 2021 - Prijzen in EUR, excl. BTW, geldig vanaf 01/04/2021 tot de uitgave van een nieuwe prijslijst. Onder voorbehoud van drukfouten of wijzigingen. Schema's, foto's en afmetingen worden enkel ten indicatieve titel vermeld en houden geen enkele verbintenis in.

TECHNISCHE KENMERKEN EN AFMETINGEN

Type		Ilea 18/25	Ilea 22/30	Ilea 25/35
Artikelnr		A1006860	A1006861	A1006862
Max belasting (input)- PCS	kW	28,9	33,2	40,0
Max belasting OVW [Prated]	kW	26	29,9	36
Nuttig max vermogen [P4] (80/60°C)	kW	18,8	21,8	25
Nuttig vermogen min (80/60°C)	kW	3,4	4,3	5,8
SWW nominale vermogen	kW	25	29	34,5
Rendement met 30% belasting OVW	%	97,8	97,5	98,5
Expansievat(en) inhoud	L	7	8	10
Aansluiting primair	Ø”	3/4	3/4	3/4
Aansluiting sanitaire installatie	Ø”	1/2	1/2	1/2
Aansluiting gas	Ø”	3/4	3/4	3/4
Gasdebiet G20 (max vermogen)	m^3/u	2,75	3,16	3,81
Schoorsteenaansluiting	Ømm	60/100	60/100	60/100
Schoorsteen: max lengte concentrisch	m	20 (C33 80/125)	20 (C33 80/125)	20 (C33 80/125)
Afm. - Hoogte (zonder aansluitingen)	mm	714	714	813
Afm. - Breedte of Diameter (zonder aansluitingen)	mm	400	400	445
Afm. - Diepte (zonder aansluitingen)	mm	316	316	335
Leeggewicht	kg	29,5	29,5	35,0
Max bedrijfstemperatuur	°C	85,0	85,0	85,0
Max bedrijfsdruk CV (primair)	bar	3,0	3,0	3,0
Spanning	V	230	230	230
Beveiliging IP		X4D	X4D	X4D
Elektrisch verbruik	W	102	110	110
Opgegeven tapprofiel		L	XL	XL
Energie-efficiëntie voor waterverwarming	%	88	82	81
Energie-efficiëntieklasse voor waterverwarming		A	A	A
Energie-efficiëntieklasse voor ruimteverwarming		A	A	A

SANITAIR WARM WATER PRESTATIES

Type		Ilea 18/25	Ilea 22/30	Ilea 25/35
Debiet SWW 40°C (gemengd)	L/min	12,5	14,2	17
Debiet SWW 60°C	L/min	7,5	8,52	10,2

AFMETINGEN

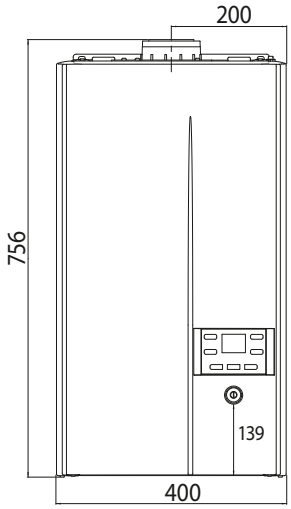

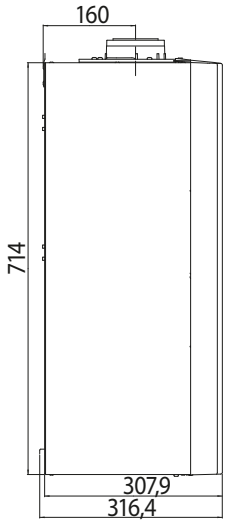

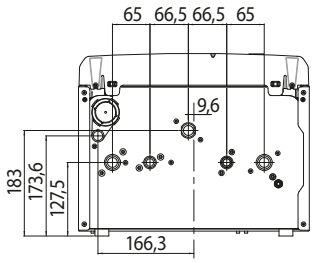

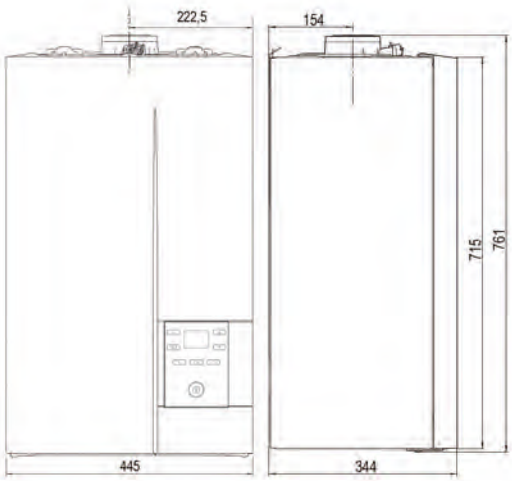

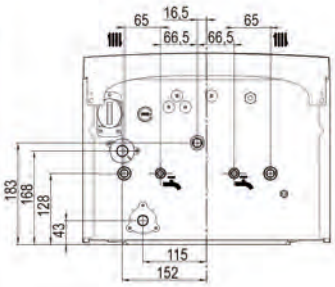

ILEA 25 / 35

ACV Ilea Excellence HE 22/30

INOX

BESCHRIJVING

Condenserende gaswandketel met zeer hoog rendement met 2 RVS SWW-boilers ingebouwd . Roestvast stalen constructie.

- Combiketel met 2 x 15 liter inhoud roestvrijstalen sanitaire boilers ingebouwd.
- Roestvast stalen warmtewisselaar
- Low-Nox Premix brander met koude deur
- Hoogrendementspomp
- Expansievat 10L
- Geïntegreerde terugslagpklep voor rookgassen
- Automatische regeling
- Smart Adapt-functie via kamersensor
- Klimaatsafhankelijke regeling (met aangesloten buitenvoeler)
- Volledig bereikbaar van de voorkant voor het onderhoud
- Licht, compact, intuïtief
- Er zijn hydraulische kits en besturingsopties beschikbaar.
- Concentrische rookgasaansluiting 60/100. Kan ook worden aangesloten in 80/125 of 80/80
- Eenvoudige installatie (wordt in 2 delen gedemonteerd)

Beschikbaar op propaan.

5 JAAR GARANTIE
(zie onze verkoopsvoorwaarden)

CONSTRUCTIEKENMERKEN

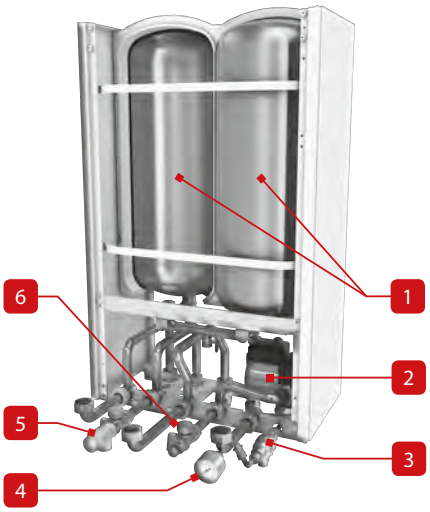

1. 2 x 15 liter inhoud rvs SWW-boilers
2. Hoogrendementspomp
3. Terugstroombeveiliging
4. Manometer
5. Sanitair veiligheidsventiel
6. Afvoerventiel

Artikelnr	Naam	Prijs
A1007564	Ilea Excellence HE 22/30	2.703,00

TOEBEHOREN

Artikelnr	Omschrijving	Prijs
A1006911	Kit 2 zones. Omvat 2 circulatiepompen, 1 gemotoriseerde 3-weg mengkraan, 1 aanvoervoeler voor de gemengde kring en 1 terugslagklep.	1.144,00
A1007643	Magnetische slikvanger	189,00
A1007115	Buitenvoeler 10kΩ	42,00
A1007119	Ruimte regelaar met groot kleurenscherm Navilink 105	120,00
950003	Kamerthermostaat RC 40. On/Off, digitale klok, 7 dagen programma, 4 programmawissels/dag, AA-batterijen.	140,00
950004	Modulerende OpenTherm RC45 kamerthermostaat. 7 dagen programma, 4 programmawissels/dag, 2-draads aansluiting.	173,00
A1007566	User Smart Connectivity kit. Inclusief Bridge Cozy Touch, modulerende ruimtevoeler A59NB en Navipass IO communicatiepoort.	274,00
A1007127	Afdekplaat voor buizen 445 (voor Ilea 25/35, HE 22/30)	52,00
A1007458	Onderhoudskoffer Ilea	1.150,00

A1007119

De ketel wordt standaard met het meetelement Ø(60/100) geleverd en de muurbevestigingsbeugel

TOEBEHOREN ROOKGASAANSLUITING

Artikelnr	Omschrijving	Prijs
A1007122	Bocht 90° met meetbuis Ø(60/100) voor Ilea	36,00
A1007124	Adapter met meetbuis Ø(60/100)-(80/125) voor Ilea	26,00
A1007125	Concentrische-parallelle adapter met meetbuis Ø(60/100)-(80-80) voor Ilea	42,00

ROOKGASKANALEN VOOR GEDWONGEN AFVOER : ZIE EINDE TARIEF

A1007122

A1007124

A1007125

5 JAAR GARANTIE

Catalogus 2021 - Prijzen in EUR, excl. BTW, geldig vanaf 01/04/2021 tot de uitgave van een nieuwe prijslijst. Onder voorbehoud van drukfouten of wijzigingen. Schema's, foto's en afmetingen worden enkel ten indicatieve titel vermeld en houden geen enkele verbintenis in.

TECHNISCHE KENMERKEN EN AFMETINGEN

Type		Ilea Excellence HE 22/30
Artikelnr		A1007564
Brandstof		Aardgas
Max belasting (input)- PCS	kW	33,2
Max belasting OVW [Prated]	kW	29,9
Nuttig max vermogen [P4] (80/60°C)	kW	21,8
Nuttig vermogen min (80/60°C)	kW	4,3
SWW nominale vermogen	kW	29
Rendement met 30% belasting OVW	%	97,5
Capaciteit (sanitair warm water)	L	30
Expansievat(en) inhoud	L	10
Aansluiting primair	Ø"	3/4
Aansluiting sanitaire installatie	Ø"	1/2
Aansluiting gas	Ø"	3/4
Gasdebiet G20 (max vermogen)	m^3/u	3,16
Schoorsteenaansluiting	Ømm	60/100
Schoorsteen: max lengte concentrisch	m	20 (C33 80/125)
Afm. - Hoogte (zonder aansluitingen)	mm	813
Afm. - Breedte of Diameter (zonder aansluitingen)	mm	445
Afm. - Diepte (zonder aansluitingen)	mm	335
Leeggewicht	kg	54,0
Max bedrijfstemperatuur	°C	85,0
Max bedrijfsdruk CV (primair)	bar	3,0
Spanning	V	230
Beveiliging IP		X4D
Elektrisch verbruik	W	185
Opgegeven tapprofiel		XL
Energie-efficiëntie voor waterverwarming	%	81
Energie-efficiëntieklasse voor waterverwarming		A
Energie-efficiëntieklasse voor ruimteverwarming		A

SANITAIR WARM WATER PRESTATIES

Type		Ilea Excellence HE 22/30
Debiet SWW 40°C (gemengd)	L/min	18,3
Debiet SWW 60°C	L/min	10,98

AFMETINGEN

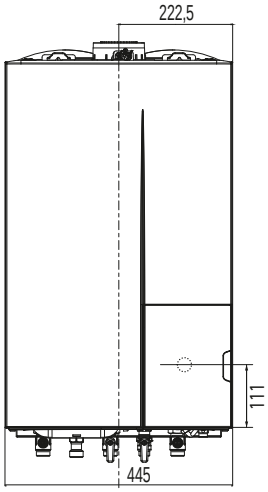

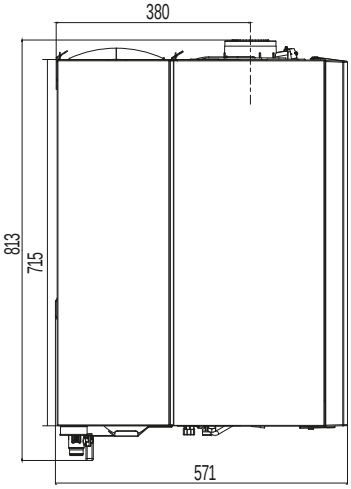

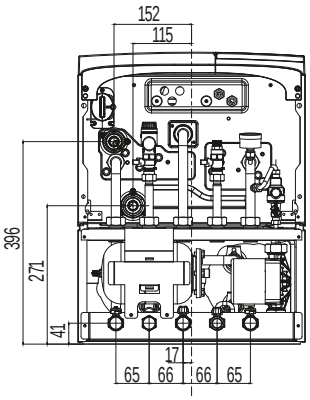

Voorbeeld van een configuratie voor het beheer van 2 zones met een Ilea op pagina 113

A1006911

ACV Ilea Excellence 25/35

INOX

BESCHRIJVING

Condenserende gaswandketel met zeer hoog rendement met 1 RVS SWW-boiler ingebouwd . Roestvast stalen constructie.

- Combiketel met een 45 liter inhoud roestvast stalen sanitaire boiler ingebouwd.
- Roestvast stalen warmtewisselaar
- Low-Nox Premix brander met koude deur
- Hoogrendementspomp
- Expansievat 10L
- Geïntegreerde terugslagklep voor rookgassen
- Automatische regeling
- Smart Adapt-functie via kamersensor
- Klimaatsafhankelijke regeling (met aangesloten buitenvoeler)
- Volledig bereikbaar van de voorkant voor het onderhoud
- Licht, compact, intuïtief
- Er zijn hydraulische kits en besturingsopties beschikbaar.
- Concentrische rookgasaansluiting 60/100. Kan ook worden aangesloten in 80/125 of 80/80
- Eenvoudige installatie (wordt in 2 delen gedemonteerd)

Beschikbaar op propaan.

5 JAAR GARANTIE
(zie onze verkoopsvoorwaarden)

CONSTRUCTIEKENMERKEN

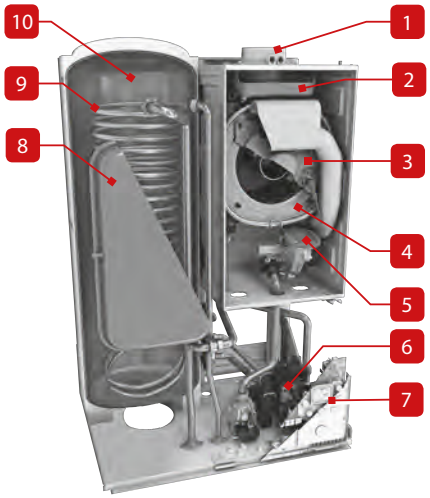

1. Schoorsteenuitlaat
2. Regenvanger
3. Low-Nox Premix brander met koude deur
4. Roestvast stalen verwarmingslichaam
5. Geïntegreerde terugslagklep voor rookgassen
6. Hoogrendementspomp
7. Bedieningspaneel
8. Expansievat 10L
9. Primaire roestvaststalen spiraal
10. 45 liter rvs SWW-boiler

Artikelnr	Naam		Prijs
A1006865	Ilea Excellence 25/35	A B	3.119,00

TOEBEHOREN

Artikelnr	Omschrijving	Prijs
A1006914	Hydraulische kit met kranen voor het Excellence 25/35	135,00
A1006911	Kit 2 zones. Omvat 2 circulatiepompen, 1 gemotoriseerde 3-weg mengkraan, 1 aanvoervoeler voor de gemengde kring en 1 terugslagklep.	1.144,00
A1007643	Magnetische slikvanger	189,00
A1007115	Buitenvoeler 10kΩ	42,00
A1007119	Ruimte regelaar met groot kleurenscherm Navilink 105	120,00
950003	Kamerthermostaat RC 40. On/Off, digitale klok, 7 dagen programma, 4 programmawissels/dag, AA-batterijen.	140,00
950004	Modulerende OpenTherm RC45 kamerthermostaat. 7 dagen programma, 4 programmawissels/dag, 2-draads aansluiting.	173,00
A1007566	User Smart Connectivity kit. Inclusief Bridge Cozy Touch, modulerende ruimtevoeler A59NB en Navipass IO communicatiepoort.	274,00
A1007458	Onderhoudskoffer Ilea	1.150,00

A1007119

De ketel wordt standaard met het meetelement Ø(60/100) geleverd en de muurbevestigingsbeugel

TOEBEHOREN ROOKGASAANSLUITING

Artikelnr	Omschrijving	Prijs
A1007122	Bocht 90° met meetbuis Ø(60/100) voor Ilea	36,00
A1007124	Adapter met meetbuis Ø(60/100)-(80/125) voor Ilea	26,00
A1007125	Concentrische-parallelle adapter met meetbuis Ø(60/100)-(80-80) voor Ilea	42,00

ROOKGASKANALEN VOOR GEDWONGEN AFVOER : ZIE EINDE TARIEF

A1007122

A1007124

A1007125

5 JAAR GARANTIE

Catalogus 2021 - Prijzen in EUR, excl. BTW, geldig vanaf 01/04/2021 tot de uitgave van een nieuwe prijslijst. Onder voorbehoud van drukfouten of wijzigingen. Schema's, foto's en afmetingen worden enkel ten indicatieve titel vermeld en houden geen enkele verbintenis in.

TECHNISCHE KENMERKEN EN AFMETINGEN

Type		Ilea 25/35 E
Artikelnr		A1006865
Max belasting (input)- PCS	kW	40,0
Max belasting OVW [Prated]	kW	36
Nuttig max vermogen [P4] (80/60°C)	kW	25
Nuttig vermogen min (80/60°C)	kW	5,8
SWW nominale vermogen	kW	34,5
Rendement met 30% belasting OVW	%	98,5
Capaciteit (sanitair warm water)	L	45
Expansievat(en) inhoud	L	10
Aansluiting primair	Ø”	3/4
Aansluiting sanitaire installatie	Ø”	1/2
Aansluiting gas	Ø”	3/4
Gasdebiet G20 (max vermogen)	m^3/u	3,81
Schoorsteenaansluiting	Ømm	60/100
Schoorsteen: max lengte concentrisch	m	20 (C33 80/125)
Afm. - Hoogte (zonder aansluitingen)	mm	936
Afm. - Breedte of Diameter (zonder aansluitingen)	mm	600
Afm. - Diepte (zonder aansluitingen)	mm	489
Leeggewicht	kg	73,0
Max bedrijfstemperatuur	°C	85,0
Max bedrijfsdruk CV (primair)	bar	3,0
Max bedrijfsdruk (SWW)	bar	
Elektrisch verbruik	W	110
Beveiliging IP		21
Spanning	V	230
Opgegeven tapprofiel		XL
Energie-efficiëntie voor waterverwarming	%	74
Energie-efficiëntieklasse voor waterverwarming		B
Energie-efficiëntieklasse voor ruimteverwarming		A

SANITAIR WARM WATER PRESTATIES

Type		Ilea 25/35 E
Debiet SWW 40°C (gemengd)	L/min	20
Debiet SWW 60°C	L/min	12

AFMETINGEN

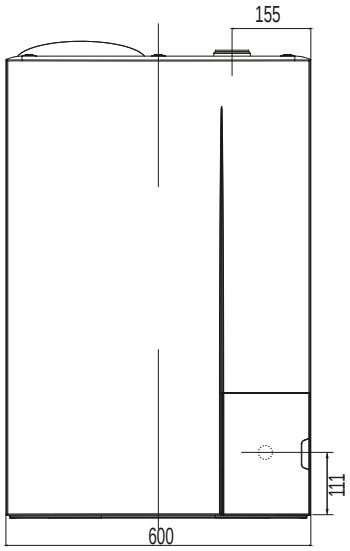

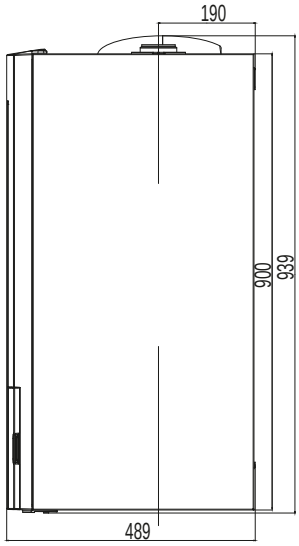

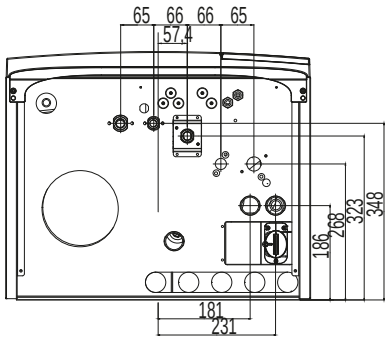

Voorbeeld van een configuratie voor het beheer van 2 zones met een Ilea op pagina 113

A1006911

CF-0041-1 Ilea Solo met sanitair boiler

Kringen			
Direct	Gemengd	Sanitair	Zon
1	-	1	-
Regeling door kamerthermostaat en buitenvoeler			

- De externe SWW-boiler wordt geregeld met een sanitair voeler.
- De SWW-prioriteit is altijd geactiveerd en de omschakeling gebeurt via een drieweg keerklep.
- Voordelen voor de gebruiker:
  - Eenvoudig installatie
  - Eenvoudig te beheren via Navilink 105
  - Intuïtieve programmering
  - Geavanceerde wekelijkse tijdprogrammering met geïntegreerde assistentie, verbruiksindicatie en afwezigheidsbeheer

Legende

1 Hydraulische kit
2 Terugstroombeveiliger
3 Beveiligingsgroep
4 Vloerverwarming
5 Sanitaire boiler (optie)
6 Radiatoren
7 Ruimtevoeler (optie)
8 Buitenvoeler (optie)
9 Veiligheidsaquastaat vloerverwarming

Opties

		Prijs
A1006921	Afdekplaat voor buizen 400 (niet voor 25/35)	**47,00**
A1007643	Magnetische slikvanger	**189,00**

1. Regeling en toebehoren

			Prijs	#
	A1007119	Ruimte regelaar met groot kleurenscherm Navilink 105	**120,00**	1
	A1007105	Sanitair voeler 10kΩ	**31,00**	1
	A1007115	Buitenvoeler 10kΩ	**42,00**	1
	10510900	Aanlegthermostaat RAM 5109. Verplicht om de vloerverwarmingskringen te beschermen	**52,00**	1

2. Hydraulisch toebehoren

			Prijs	#
	55212000	Thermostatische mengkraan 3/4”	**134,00**	1

3. Toebehoren Ilea

			Prijs	#
	A1006912	Hydraulische kit met kranen voor het Solo-model	**103,00**	1

LEGENDE

Vereiste aantal voor de voorgestelde opstelling.
+ Optie. Zorgt voor extra comfort en/of veiligheid.
* Veiligheidsaquastaat verplicht bij vloerverwarming.

Tekeningen zijn illustratief.
Uitvoering te realiseren volgens de regels van de kunst.

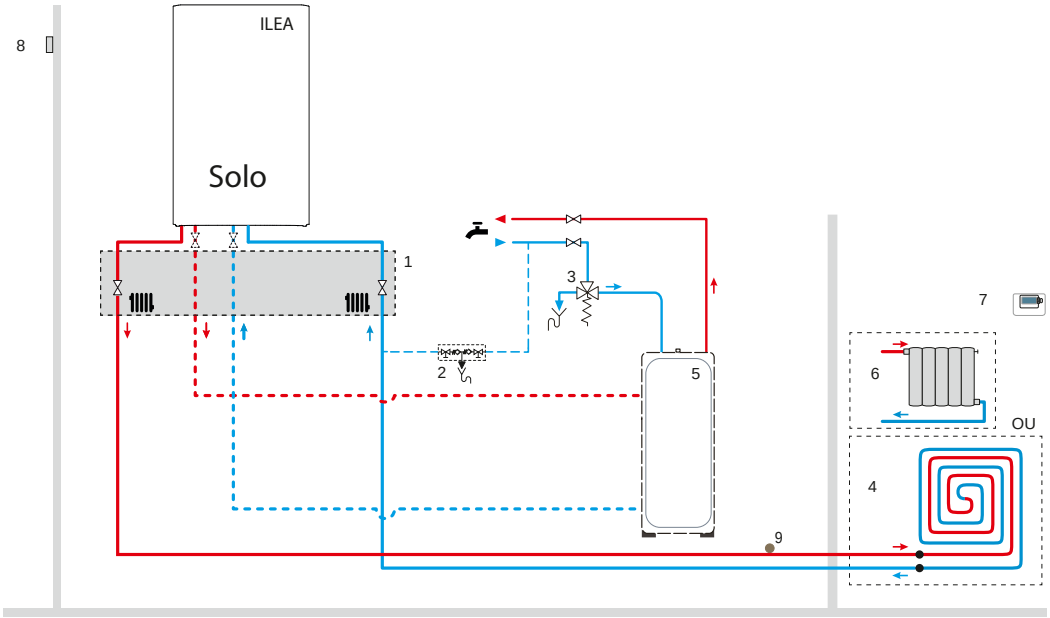

Catalogus 2021 - Prijzen in EUR, excl. BTW, geldig vanaf 01/04/2021 tot de uitgave van een nieuwe prijslijst. Onder voorbehoud van drukfouten of wijzigingen. Schema's, foto's en afmetingen worden enkel ten indicatieve titel vermeld en houden geen enkele verbintenis in.

CF-0042-2 Beheer van 2 zones met Ilea

Kringen			
Direct	Gemengd	Sanitair	Zon
1	1	Ilea	-
Regeling door kamerthermostaat, buitenvoeler en kit 2 zones			

- Dit is een eenvoudige manier om twee verwarmingskringen te sturen.
- Dankzij de buitenvoeler past de verwarmingsketel zijn werking voortdurend aan de buitentemperatuur aan.
- Voordelen voor de gebruiker:
  - Eenvoudig en voordelig gebruik van de tweede kring via Navilink 105
  - Intuïtieve programmering
  - Geavanceerde wekelijkse tijdprogrammering met geïntegreerde assistentie, verbruiksindicatie en afwezigheidsbeheer
  - Alle nodige hydraulische toebehoren zijn geïntegreerd in slechts twee kits.

Legende

1 - Evenwichtsfles
2 - Terugslagklep
3 - Circulatiepomp direkte kring
4 - Circulatiepomp gemengde kring
5 - Hydraulische kit (niet voor HE 22/30)
6 - Terugstroombeveiliger
7 - Kit 2 zones
8 - Vloerverwarming
9 - Radiatoren kring
10 - Ruimtevoeler kring 1 (optie)
11 - Ruimtevoeler kring 2 (optie)
12 - Buitenvoeler
13 - Aanlegvoeler gemengde kring
14 - Veiligheidsaquastaat vloerverwarming
15 - Mengkraan

Opties

		Prijs
A1007643	Magnetische slikvanger	**189,00**
A1006921	Afdekplaat voor buizen 400 (niet voor 25/35)	**47,00**

1. Regeling en toebehoren

		Prijs	#
A1007115	Buitenvoeler 10kΩ	**42,00**	1
A1007119	Ruimte regelaar met groot kleurenscherm Navilink 105	**120,00**	2
10510900	Aanlegthermostaat RAM 5109. Verplicht om de vloerverwarmingskringen te beschermen	**52,00**	1

2. Toebehoren Ilea

		Prijs	#
A1006911	Kit 2 zones. Omvat 2 circulatiepompen, 1 gemotoriseerde 3-weg mengkraan, 1 aanvoervoeler voor de gemengde kring en 1 terugslagklep.	**1.144,00**	1
A1006912	Hydraulische kit met kranen voor het Solo-model	**103,00**	
A1006913	Hydraulische kit met kranen voor het Combi-model	**120,00**	1
A1006914	Hydraulische kit met kranen voor het Excellence 25/35	**135,00**	

LEGENDE

Vereiste aantal voor de voorgestelde opstelling.
+ Optie. Zorgt voor extra comfort en/of veiligheid.
* Veiligheidsaquastaat verplicht bij vloerverwarming.

Tekeningen zijn illustratief.
Uitvoering te realiseren volgens de regels van de kunst.

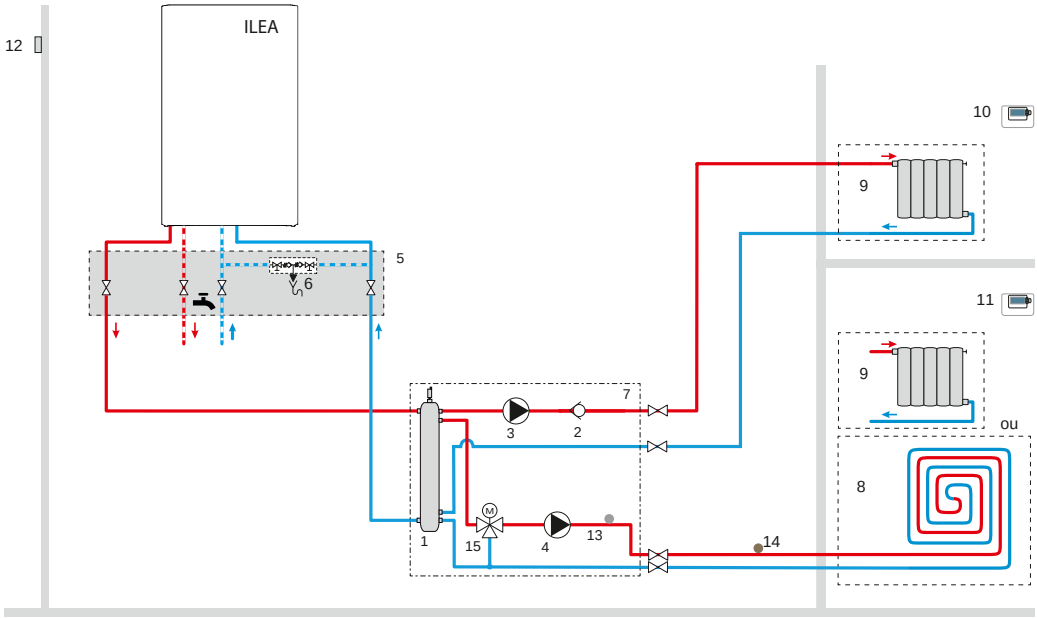

ACV Kompakt HRE eco 18 → 40 Solo

BESCHRIJVING

Condenserende gaswandketel met zeer hoog rendement.

- 3 modellen voor verwarming.
- Warmtewisselaar in aluminium.
- Brander met modulerende voormenging lucht/gas.
- Ecologisch.
- Automatische aanpassing aan de buitentemperatuur indien buitenvoeler geïnstalleerd is.
- Compact en licht.
- Condensopvang en rookgaskanaal in kunststof.
- Aanpasbaar naar 80-80.
- High Efficiency circulatiepomp.

Beschikbaar op propaan.

5 JAAR GARANTIE
(zie onze verkoopsvoorwaarden)

CONSTRUCTIEKENMERKEN

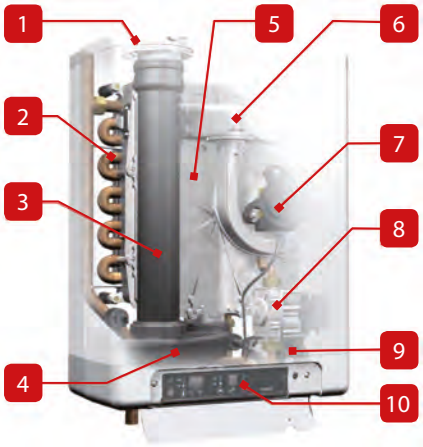

1. Rookgasafvoer aansluiting met meetelement
2. Verwarmingsspiraal
3. Rookgasafvoer in kunststof
4. Condensopvang in kunststof
5. Warmtewisselaar
6. Brander met modulerende voormenging lucht/gas
7. Ventilator
8. Gasblok
9. High Efficiency circulatiepomp
10. Bedieningsbord

Artikelnr	Naam	Brandstof		Prijs
08658601	Kompakt HRE eco 18 Solo	Aardgas	A	**1.739,00**
08658701	Kompakt HRE eco 30 Solo	Aardgas	A	**1.954,00**
A1003090	Kompakt HRE eco 40 Solo	Aardgas	A	**2.148,00**

TOEBEHOREN

Artikelnr	Omschrijving	Prijs
950003	Kamerthermostaat RC 40. On/Off, digitale klok, 7 dagen programma, 4 programmawissels/dag, AA-batterijen.	**140,00**
950004	Modulerende OpenTherm RC45 kamerthermostaat. 7 dagen programma, 4 programmawissels/dag, 2-draads aansluiting.	**173,00**
10800362	RC 300, de ultieme kamerthermostaat, met aanraakscherm en Internetverbinding. Room controller RC 300. Gebruiksvriendelijk full-colour touchscreen. Laat de programmatie van maximaal 12 zones toe om aan uw vereisten voor verwarming en warm water te voldoen. Draadloze verbinding. Remote Access Gateway. Internet-ready. Optioneel: Draadloze controller voor de radiatoren of vloerverwarming. Apps voor Smartphone.	**381,00**
A1003502	Kit BT thermostatisch (Vermogen max : 14 kW) met HEP pomp voor een tweede kring vloerverwarming. Veiligheidsthermostaat en zoneventiel verplicht.	**955,00**
A1002029	Buitenvoeler NTC 12 kΩ	**45,00**
91092647	Driewegklepset 230V voor Kompakt Solo met indirect gestookte boiler (boilervoeler niet inbegrepen)	**233,00**
5476G003	Dompelbuis NTC-voeler 12 kΩ. Voor de controle van een externe SWW-boiler of een evenwichtsfles. Lengte: 3,2 m.	**34,00**
91090347	Ombouwset voor naverwarmen zonneboiler	**56,00**
XA9B0202	Scheidingstransfo 160VA Plug&Play: soms nuttig op oude netwerken type 3x220V	**225,00**

ROOKGASKANALEN VOOR GEDWONGEN AFVOER : ZIE EINDE TARIEF

Compatibel met boxx ENGIE

5 JAAR GARANTIE

TOEBEHOREN ROOKGASAANSLUITING

Artikelnr	Omschrijving	Prijs
A1002820	Adapter Ø 80 met meetopening. Voor Kompakt HRE eco.	**45,00**
91090557	Adapter Ø 80/125 met meetopeningen. Voor HRE eco.	**98,00**
91090417	Rookgas anti-terugslagklep	**45,00**

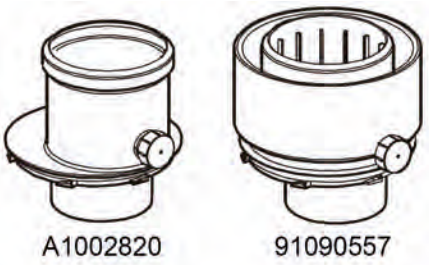

Catalogus 2021 - Prijzen in EUR, excl. BTW, geldig vanaf 01/04/2021 tot de uitgave van een nieuwe prijslijst. Onder voorbehoud van drukfouten of wijzigingen. Schema's, foto's en afmetingen worden enkel ten indicatieve titel vermeld en houden geen enkele verbintenis in.

TECHNISCHE KENMERKEN EN AFMETINGEN

Type		Kompakt HRE eco 18 Solo	Kompakt HRE eco 30 Solo	Kompakt HRE eco 40 Solo
Artikelnr		08658601	08658701	A1003090
Brandstof		Aardgas	Aardgas	Aardgas
Max belasting OVW [Prated]	kW	18,7	27,3	42,5
Max belasting (input)- PCS	kW	20,8	30,3	47,1
Nuttig max vermogen [P4] (80/60°C)	kW	17,8	26,3	40,9
Nuttig vermogen min (80/60°C)	kW	5,4	7,1	8,1
Rendement met 30% belasting OVW	%	107,1	108,5	106,5
Aansluiting primair	Ø”	3/4	3/4	3/4
Aansluiting gas	Ø”	1/2 F	1/2 F	1/2 F
Gasdebiet (max vermogen)	m^3/u	1,95	2,84	4,40
Gasdebiet G25 (max vermogen)	m^3/u	2,2	3,22	5,1
Schoorsteenaansluiting	Ømm	60/100	60/100	60/100
Schoorsteen: max lengte concentrisch	m	29 (80/125)	29 (80/125)	29 (80/125)
Afmetingen A	mm	517	637	637
Afmetingen B	mm	590	710	710
Leeggewicht	kg	30	36	36
Max bedrijfstemperatuur	°C	90	90	90
Max bedrijfsdruk CV (primair)	bar	3	3	3
Spanning	V	230	230	230
Beveiliging IP		44	44	44
Elektrisch verbruik	W	35	35	35
Energie-efficiëntieklasse voor ruimteverwarming		A	A	A

ROOKGASAANSLUITING

B23-B33-C13-C33-C43-C53-C83-C93

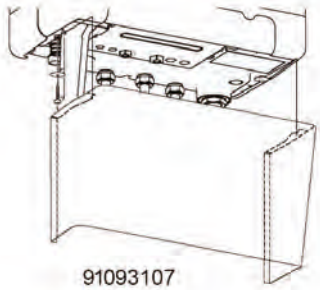

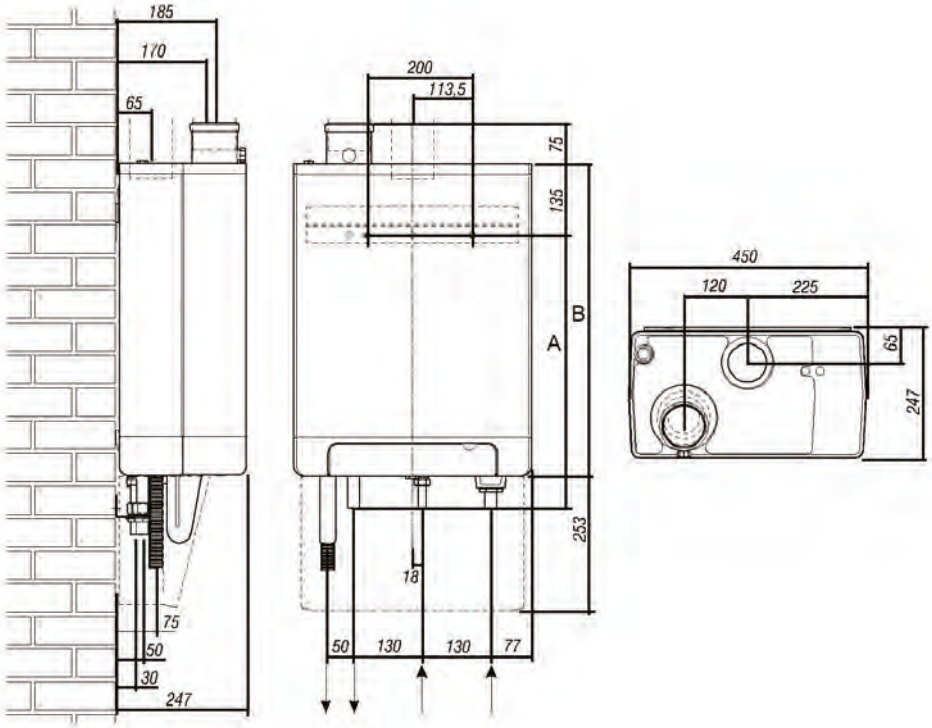

CF-0085-2 Kompakt HRE eco Solo

Kringen			
Direct	Gemengd	Sanitair	Zon
1	-	1	-
Regeling door kamerthermostaat en buitenvoeler			

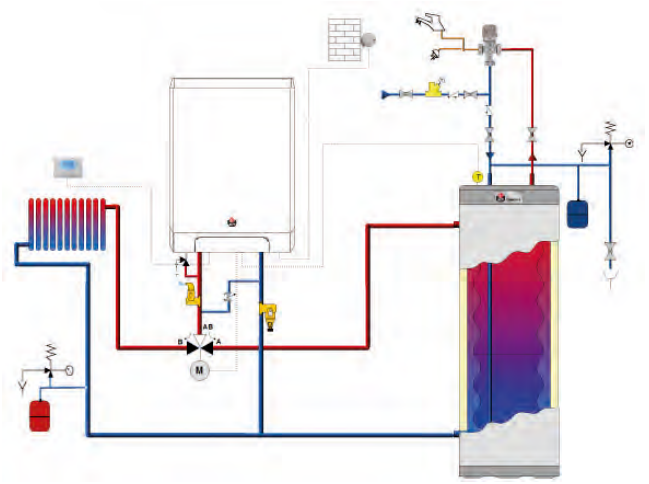

- De externe SWW-boiler wordt geregeld met een NTC-voeler.
- De SWW-prioriteit is altijd geactiveerd en de omschakeling gebeurt via een drieweg keerklep.
- Voordelen voor de gebruiker:
  - Eenvoudig installatie
  - Eenvoudig te beheren via kamerthermostaat RC40
  - Intuïtieve programmering
  - 7–daags vrij programmeerbare programma's met 4 programmawissels per dag

Opties

		Prijs
950004	Modulerende OpenTherm RC45 kamerthermostaat. 7 dagen programma, 4 programmawissels/dag, 2-draads aansluiting.	**173,00**
XA9B0202	Scheidingstransfo 160VA Plug&Play: soms nuttig op oude netwerken type 3x220V	**225,00**

1. Regeling en toebehoren

			Prijs	#
	A1002029	Buitenvoeler NTC 12 kΩ	**45,00**	1
	950003	Kamerthermostaat RC 40. On/Off, digitale klok, 7 dagen programma, 4 programmawissels/dag, AA-batterijen.	**140,00**	1
	5476G003	Dompelbuis NTC-voeler 12 kΩ. Voor de controle van een externe SWW-boiler of een evenwichtsfles. Lengte: 3,2 m.	**34,00**	1

2. Hydraulisch toebehoren

			Prijs	#
	55212000	Thermostatische mengkraan 3/4"	**134,00**	+

3. Toeb. Kompakt

			Prijs	#
	91092647	Driewegklepset 230V voor Kompakt Solo met indirect gestookte boiler (boilervoeler niet inbegrepen)	**233,00**	1

LEGENDE

Vereiste aantal voor de voorgestelde opstelling.
\+ Optie. Zorgt voor extra comfort en/of veiligheid.
* Veiligheidsaquastaat verplicht bij vloerverwarming.

Tekeningen zijn illustratief.
Uitvoering te realiseren volgens de regels van de kunst.

Catalogus 2021 - Prijzen in EUR, excl. BTW, geldig vanaf 01/04/2021 tot de uitgave van een nieuwe prijslijst. Onder voorbehoud van drukfouten of wijzigingen. Schema's, foto's en afmetingen worden enkel ten indicatieve titel vermeld en houden geen enkele verbintenis in.

CF-0088-1 Kompakt HRE eco Solo

Kringen			
Direct	Gemengd	Sanitair	Zon
1	1	1	-
Regeling door de Control Unit			

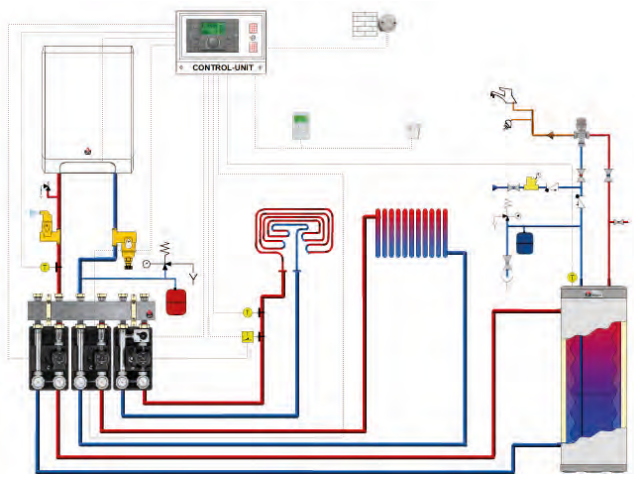

- De Control Unit kan tot 3 verwarmingskringen controleren, waarvan minstens één directe kring (vb. 1 radiatorkring en 2 kringen vloerverwarming). De Control Unit kan daarnaast één sanitaire kring controleren.
- De verwarmingskringen worden appart geregeld volgens de buitentemperatuur. Bovendien kan een kamerthermostaat (RFF) of een Zone Unit (RS) voor elk van deze kringen worden voorzien. Bij renovatie en in bepaalde gevallen kan men eenvoudige aan/uit kamerthermostaten (RC40) gebruiken.
- De ketel wordt in deze opstelling vrijgegeven via zijn kamerthermostaatingang. Wanneer één van de verwarmingskringen warmte vraagt, zal de ketel worden vrijgegeven volgens een berekende (stooklijncurve) vertrektemperatuur.
- Voordelen voor de gebruiker:
  - Maximaal comfort
  - Hydraulische kits montageklaar geleverd
  - Moderne en ultra krachtige regeling
  - Grote keuze aan functies
  - Informatie over het systeem aangeduid op het scherm (Control Unit en Zone Unit)
  - Naar wens programmeerbaar
  - 7–daags vrij programmeerbare programma's met 6 onafhankelijke temperatuurniveaus per dag en per kring

Opties

		Prijs
XA9B0202	Scheidingstransfo 160VA Plug&Play: soms nuttig op oude netwerken type 3x220V	**225,00**

1. Regeling en toebehoren

			Prijs	#
	10800108	Buitenvoeler 2 kΩ AF200. Inbegrepen bij 10800188 Control Unit	**34,00**	-
	10800190	Zone Unit RS. Afstandsbediening + ruimtetemperatuurvoeler. Communiceert met de Control Unit.	**356,00**	1
	10800120	Ruimtetemperatuurvoeler RFF. Communiceert met de Control Unit.	**218,00**	1
	10800045	Aanlegvoeler 2 kΩ VF202. Voor aanvoertemperatuur geregelde kring. Inbegrepen bij 10800218 ZMC2	**56,00**	2
	10510900	Aanlegthermostaat RAM 5109. Verplicht om de vloerverwarmingskringen te beschermen	**52,00**	1
	10800188	Regeling voor 1 directe kring, 2 mengkringen, 1 SWW kring, 1 cascade, 1 kring zonneboiler. Geleverd met een buitenvoeler AF200 en een voelerhuls (2 kΩ).	**944,00**	1
	5476G037	Wandmontagekast WG500 voor Control Unit.	**355,00**	1
	10800044	Voelerhuls 2 kΩ KVT. Voor prioriteit van warm water bij niet-modulerende modellen. Inbegrepen bij 10800188 Control Unit	**40,00**	-

2. Hydraulisch toebehoren

			Prijs	#
	10800209	Collector 3 kringen DN 25 (Vermogen max: 70 kW)	**631,00**	1
	10800294	DN25 Hoge temperatuur kit (Vermogen max: 40 kW) met economische pomp	**984,00**	2
	10800295	DN25 Lage temperatuur kit (Vermogen max: 40 kW) met motor en economische pomp	**1.193,00**	1
	55212000	Thermostatische mengkraan 3/4"	**134,00**	+

LEGENDE

Vereiste aantal voor de voorgestelde opstelling.
+ Optie. Zorgt voor extra comfort en/of veiligheid.
* Veiligheidsaquastaat verplicht bij vloerverwarming.

Tekeningen zijn illustratief.
Uitvoering te realiseren volgens de regels van de kunst.

ACV Kompakt HRE eco 18/24 → 30/36

BESCHRIJVING

Condenserende gaswandketel met zeer hoog rendement. Condenseert ook in sanitaire warmwaterproductie.

- 3 modellen voor zowel verwarming als sanitair.
- Warmtewisselaar in aluminium.
- Brander met modulerende voormenging lucht/gas.
- Ecologisch.
- Automatische aanpassing aan de buitentemperatuur indien buitenvoeler geïnstalleerd is.
- SWW voorrang geïntegreerd.
- Compact en licht.
- Condensopvang en rookgaskanaal in kunststof.
- Aanpasbaar naar 80-80.
- High Efficiency circulatiepomp.

Beschikbaar op propaan.

5 JAAR GARANTIE
(zie onze verkoopsvoorwaarden)

CONSTRUCTIEKENMERKEN

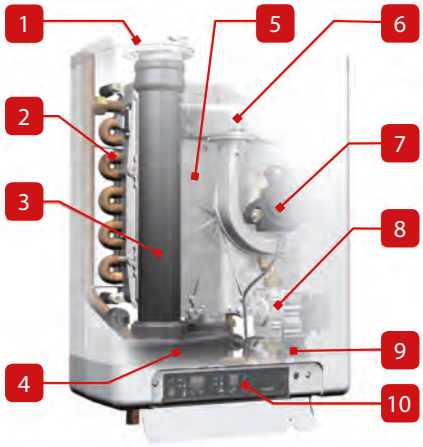

1. Rookgasafvoer aansluiting met meetelement
2. Verwarmingsspiraal
3. Rookgasafvoer in kunststof
4. Condensopvang in kunststof
5. Warmtewisselaar met ingebouwde SWW-spiraal
6. Brander met modulerende voormenging lucht/gas
7. Ventilator
8. Gasblok
9. High Efficiency circulatiepomp
10. Bedieningsbord

Artikelnr	Naam	Brandstof			Prijs
08658801	Kompakt HRE eco 18/24	Aardgas	A	A	1.919,00
08658901	Kompakt HRE eco 24/28	Aardgas	A	A	2.086,00
08659001	Kompakt HRE eco 30/36	Aardgas	A	A	2.185,00

TOEBEHOREN

Artikelnr	Omschrijving	Prijs
950003	Kamerthermostaat RC 40. On/Off, digitale klok, 7 dagen programma, 4 programmawissels/dag, AA-batterijen.	140,00
950004	Modulerende OpenTherm RC45 kamerthermostaat. 7 dagen programma, 4 programmawissels/dag, 2-draads aansluiting.	173,00
A1003502	Kit BT thermostatisch (Vermogen max : 14 kW) met HEP pomp voor een tweede kring vloerverwarming. Veiligheidsthermostaat en zoneventiel verplicht.	955,00
A1002029	Buitenvoeler NTC 12 kΩ	45,00
91090347	Ombouwset voor naverwarmen zonneboiler	56,00
91093257	Montagebeugel HRE	95,00
91093227	Frame met expansievat 8L HRE 24/18	146,00
91093237	Frame met expansievat 8L HRE 28/24	146,00
91093247	Frame met expansievat 8L HRE 36/30	146,00
91093267	Onderaansluitset HRE compleet voor Kombi-toestel	217,00
91093397	Onderaansluitset HRE met montagebeugel, kranen en vulset met terugstroombeveiliger	190,00
XA9B0202	Scheidingstransfo 160VA Plug&Play: soms nuttig op oude netwerken type 3x220V	225,00

ROOKGASKANALEN VOOR GEDWONGEN AFVOER : ZIE EINDE TARIEF

Compatibel met boxx ENGIE

5 JAAR GARANTIE

TOEBEHOREN ROOKGASAANSLUITING

Artikelnr	Omschrijving	Prijs
A1002820	Adapter Ø 80 met meetopening. Voor Kompakt HRE eco.	45,00
91090557	Adapter Ø 80/125 met meetopeningen. Voor HRE eco.	98,00
91090417	Rookgas anti-terugslagklep	45,00

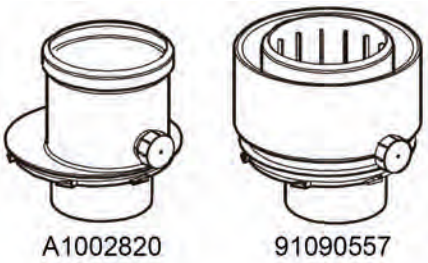

Catalogus 2021 - Prijzen in EUR, excl. BTW, geldig vanaf 01/04/2021 tot de uitgave van een nieuwe prijslijst. Onder voorbehoud van drukfouten of wijzigingen. Schema's, foto's en afmetingen worden enkel ten indicatieve titel vermeld en houden geen enkele verbintenis in.

TECHNISCHE KENMERKEN EN AFMETINGEN

Type		Kompakt HRE eco 18/24	Kompakt HRE eco 24/28	Kompakt HRE eco 30/36
Artikelnr		08658801	08658901	08659001
Brandstof		Aardgas	Aardgas	Aardgas
Max belasting OVW [Prated]	kW	22,1	28	32,7
Max belasting (input)- PCS	kW	24,6	31,1	36,3
Nuttig max vermogen [P4] (80/60°C)	kW	17,8	22,8	26,3
Nuttig vermogen min (80/60°C)	kW	5,4	7,7	8,9
Rendement met 30% belasting OVW	%	107,1	107,9	108,5
Aansluiting primair	Ø”	3/4	3/4	3/4
Aansluiting sanitaire installatie	Ø”	1/2	1/2	1/2
Aansluiting gas	Ø”	1/2 F	1/2 F	1/2 F
Gasdebiet (max vermogen)	m^3/u	2,3	2,9	3,4
Gasdebiet G25 (max vermogen)	m^3/u	2,92	3,36	3,92
Schoorsteenaansluiting	Ømm	60/100	60/100	60/100
Schoorsteen: max lengte concentrisch	m	29 (80/125)	29 (80/125)	29 (80/125)
Afmetingen A	mm	517	577	637
Afmetingen B	mm	590	650	710
Leeggewicht	kg	30	33	36
Max bedrijfstemperatuur	°C	90	90	90
Max bedrijfsdruk CV (primair)	bar	3	3	3
Spanning	V	230	230	230
Beveiliging IP		44	44	44
Elektrisch verbruik	W	35	35	35
Energie-efficiëntie voor waterverwarming	%	83	85	85
Opgegeven tapprofiel		L	XL	XL
Energie-efficiëntieklasse voor ruimteverwarming		A	A	A
Energie-efficiëntieklasse voor waterverwarming		A	A	A

SANITAIR WARM WATER PRESTATIES

Type		Kompakt HRE eco 18/24	Kompakt HRE eco 24/28	Kompakt HRE eco 30/36
Debiet SWW 60°C	L/min	6	7,5	9
Debiet SWW 40°C (gemengd)	L/min	10	12,5	15

ROOKGASAANSLUITING

B23-B33-C13-C33-C43-C53-C83-C93

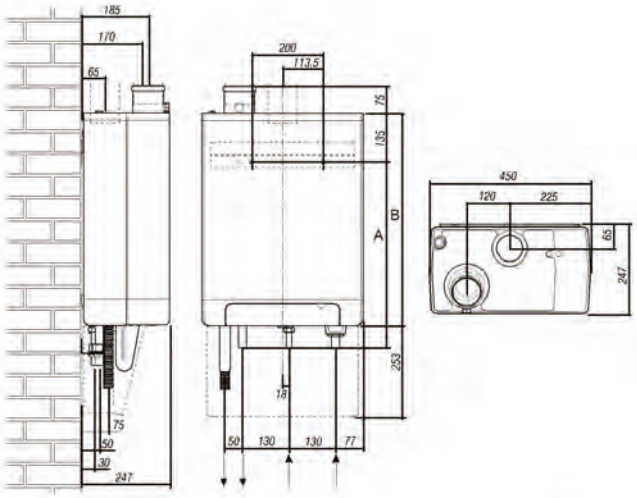

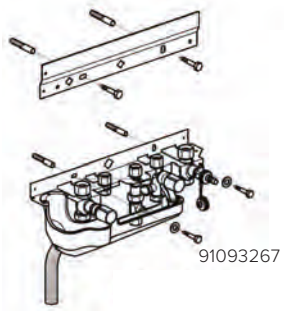

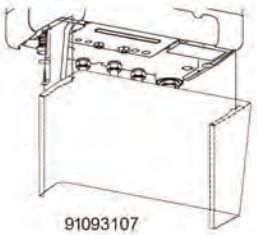

CF-0081-2 Kompakt Kombi HRE eco

Kringen			
Direct	Gemengd	Sanitair	Zon
1	1	KK HRE	-
Regeling door 2 kamerthermostaten			

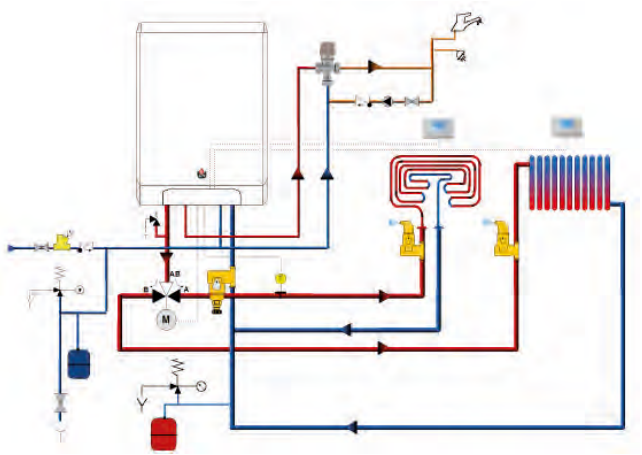

- Het is mogelijk om de CV-installatie op te delen in 2 groepen met een verschillende stooklijntemperatuur, bv. één hoge temperatuur zone (HT) met radiatoren en één lage temperatuur zone (LT) met een vloerverwarmingscircuit zonder eigen circulatiepomp.
- De HT-kring kan enkel door een aan/uit kamerthermostaat RC40 worden bediend. De LT-kring kan via een modulerende, Open Therm kamerregelaar RC45 worden bediend.
- De driewegklep verdeeld de warmte over beide zones die kunnen onafhankelijk van elkaar worden verwarmd.
  Beide zones hebben een eigen ruimtethermostaat en worden afwisselend (tijdgebonden) verwarmd door het omschakelen van de driewegklep.
  Een sensor bewaakt de LT-zone tegen een te hoge temperatuur.
- Voordelen voor de gebruiker:
  - Eenvoudig en voordelig gebruik van de twee kringen via kamerregelaar RC45
  - Aparte stooklijnen
  - Intuïtieve programmering
  - 7–daags vrij programmeerbare programma's met 6 temperatuurniveaus per dag

Opties

		Prijs
XA9B0202	Scheidingstransfo 160VA Plug&Play: soms nuttig op oude netwerken type 3x220V	**225,00**

1. Regeling en toebehoren

			Prijs	#
	950003	Kamerthermostaat RC 40. On/Off, digitale klok, 7 dagen programma, 4 programmawissels/dag, AA-batterijen.	**140,00**	1
	950004	Modulerende OpenTherm RC45 kamerthermostaat. 7 dagen programma, 4 programmawissels/dag, 2-draads aansluiting.	**173,00**	1
	5476V065	Aanlegvoeler 12 kΩ. Voor aanvoertemperatuur gere-gelde kring.	**81,00**	1

2. Hydraulisch toebehoren

			Prijs	#
	55212000	Thermostatische mengkraan 3/4"	**134,00**	+
	5785D007	Kit 3-weg mengkraan 3/4". Hydraulische kit voor sturing van gemengde kringen. Bevat motor en 3-wegkraan.	**262,00**	1

LEGENDE

Vereiste aantal voor de voorgestelde opstelling.
+ Optie. Zorgt voor extra comfort en/of veiligheid.
* Veiligheidsaquastaat verplicht bij vloerverwarming.

Tekeningen zijn illustratief.
Uitvoering te realiseren volgens de regels van de kunst.

Catalogus 2021 - Prijzen in EUR, excl. BTW, geldig vanaf 01/04/2021 tot de uitgave van een nieuwe prijslijst. Onder voorbehoud van drukfouten of wijzigingen. Schema's, foto's en afmetingen worden enkel ten indicatieve titel vermeld en houden geen enkele verbintenis in.

CF-0086-2 Kompakt Kombi HRE eco

Kringen			
Direct	Gemengd	Sanitair	Zon
1	1	KK HRE	-
Regeling door kamerthermostaat, buitenvoeler en lage temperatuur thermischekit			

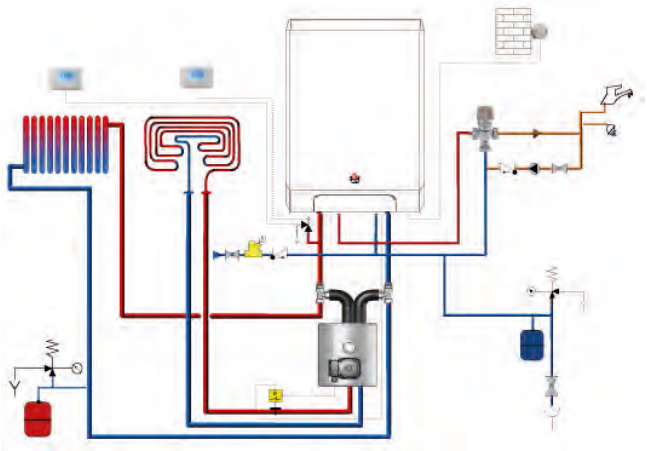

- Dit is een eenvoudige manier om twee verwarmingskringen te sturen waarbij het vermogen van de mengkring beperkt is tot 14kW.
- Deze configuratie is ideaal voor een basisvloerverwarming met aanvullende verwarming met radiatoren. De kring radiatoren kunnen worden bedient door hun thermostatische kranen en de aan/uit kamerthermostaat.
- De pomp van de kring vloerverwarming wordt vanuit de ketel gestuurd via de kamerthermostaat (Open Therm of an/uit) en de vertrektemperatuur wordt geregeld via een thermostatische mengkraan ingebouwd in de pompgroep.
- In deze configuratie past de verwarmingsketel zijn werking voortdurend aan de buitentemperatuur aan.
- Voordelen voor de gebruiker:
  - Eenvoudig en voordelig gebruik van de tweede kring via kamerregelaar RC45 of via aan/uit thermostaat RC40
  - Intuïtieve programmering
  - 7–daags vrij programmeerbare programma's met 6 (of 4) onafhankelijke temperatuurniveaus per dag

Opties

		Prijs
950003	Kamerthermostaat RC 40. On/Off, digitale klok, 7 dagen programma, 4 programmawissels/dag, AA-batterijen.	**140,00**
XA9B0202	Scheidingstransfo 160VA Plug&Play: soms nuttig op oude netwerken type 3x220V	**225,00**

1. Regeling en toebehoren

			Prijs	#
	A1002029	Buitenvoeler NTC 12 kΩ	**45,00**	1
	950004	Modulerende OpenTherm RC45 kamerthermostaat. 7 dagen programma, 4 programmawissels/dag, 2-draads aansluiting.	**173,00**	1
	950003	Kamerthermostaat RC 40. On/Off, digitale klok, 7 dagen programma, 4 programmawissels/dag, AA-batterijen.	**140,00**	1

2. Hydraulisch toebehoren

			Prijs	#
	55212000	Thermostatische mengkraan 3/4"	**134,00**	+
	A1003502	Kit BT thermostatisch (Vermogen max : 14 kW) met HEP pomp voor een tweede kring vloerverwarming. Veiligheidsthermostaat en zoneventiel verplicht.	**955,00**	1

LEGENDE

Vereiste aantal voor de voorgestelde opstelling.
+ Optie. Zorgt voor extra comfort en/of veiligheid.
* Veiligheidsaquastaat verplicht bij vloerverwarming.

Tekeningen zijn illustratief.
Uitvoering te realiseren volgens de regels van de kunst.

ACV Prestige 24 → 32 Excellence

INOX

BESCHRIJVING

Condenserende gaswandketel met ingebouwde boiler.

- Roestvrijstalen 'Tank-in-Tank'-warmwaterboiler van 62 liter.
- Nieuw inwendig ontwerp met vereenvoudigde toegang tot componenten en regelelementen.
- Modulatiebereik van 1 tot 6 en biedt in alle standen een hoog energierendement, bij een beperkt stroomverbruik.
- Zelfreinigende warmtewisselaar in roestvrij staal: ongeëvenaarde weerstand tegen corrosie.
- Brander met modulerende voormenging, aardgas of propaan.
- Expansievat van 12 liter.
- Gesloten uitvoering: concentrisch of parallel (in optie).
- Hydraulische kits en toebehoren voor de regeling in optie.
- Rookgasaansluiting van 60/100. Kan in optie aangesloten worden op 80/125 of 80/80.
- Kan 2 kringen aansturen.

Beschikbaar op propaan.

TANK-IN-TANK SYSTEEM

5 JAAR GARANTIE
(zie onze verkoopsvoorwaarden)

CONSTRUCTIEKENMERKEN

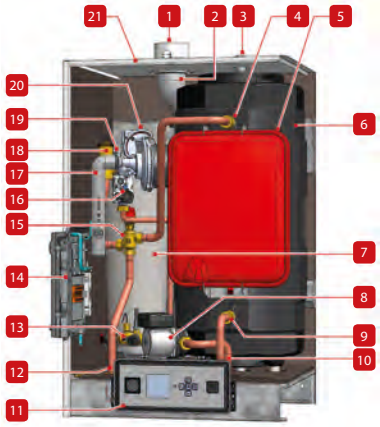

1. Concentrische schouwaansluiting Ø 60/100mm met meetelement
2. Schouwpijp
3. Manuele ontluchter (SWW)
4. Vertrek verwarming naar boiler SWW
5. Expansievat verwarmingskring 12 liter
6. Interne boiler van 54 liter voor sanitair warm water
7. Warmtewisselaar uit roestvrij staal
8. Hoogrendement voedingspomp
9. Retour verwarmingskring van boiler SWW
10. Retour verwarmingskring
11. Bedieningsbord met scherm en manometer
12. Vertrek verwarmingskring
13. Multifunctionele snelkoppeling cv-retour
14. Elektriciteitsbord (met reserve zekeringen aan de achterzijde)
15. Ingebouwde 3-weg klep
16. Gasklep
17. Geluiddemperbuis
18. Automatische ontluchter (verwarmingskring)
19. Kijkglas vlam
20. Brander met voormenging van Gas/Lucht
21. Mantel met isolatie

Artikelnr	Naam	Brandstof		Prijs
05648101	Prestige 24 Excellence	Aardgas	A B	3.309,00
05648201	Prestige 32 Excellence	Aardgas	A B	3.420,00

TOEBEHOREN

Artikelnr	Omschrijving	Prijs
A1002029	Buitenvoeler NTC 12 kΩ	45,00
950003	Kamerthermostaat RC 40. On/Off, digitale klok, 7 dagen programma, 4 programmawissels/dag, AA-batterijen.	140,00
950004	Modulerende OpenTherm RC45 kamerthermostaat. 7 dagen programma, 4 programmawissels/dag, 2-draads aansluiting.	173,00
10800362	RC 300, de ultieme kamerthermostaat, met aanraakscherm en Internetverbinding. Room controller RC 300. Gebruiksvriendelijk full-colour touchscreen. Laat de programmatie van maximaal 12 zones toe om aan uw vereisten voor verwarming en warm water te voldoen. Draadloze verbinding. Remote Access Gateway. Internet-ready. Optioneel: Draadloze controller voor de radiatoren of vloerverwarming. Apps voor Smartphone.	381,00
A1002330	Hydraulische kit Easyfit voor Prestige 24 - 32 Excellence	435,00

TOEBEHOREN ROOKGASAANSLUITING

Artikelnr	Omschrijving	Prijs
537D6405	Adapter PPS, Ø 60/100 mm - Ø 80/125 mm	81,00
537D6415	Adapter Ø 60/100 - 2 x Ø 80 met meetopeningen	111,00

ROOKGASKANALEN VOOR GEDWONGEN AFVOER : ZIE EINDE TARIEF

Compatibel met boxx ENGIE

5 JAAR GARANTIE

Catalogus 2021 - Prijzen in EUR, excl. BTW, geldig vanaf 01/04/2021 tot de uitgave van een nieuwe prijslijst. Onder voorbehoud van drukfouten of wijzigingen. Schema's, foto's en afmetingen worden enkel ten indicatieve titel vermeld en houden geen enkele verbintenis in.

TECHNISCHE KENMERKEN EN AFMETINGEN

Type		Prestige 24 Excellence	Prestige 32 Excellence
Artikelnr		05648101	05648201
Brandstof		Aardgas	Aardgas
Max belasting OVW [Prated]	kW	24	32
Nuttig max vermogen [P4] (80/60°C)	kW	23,3	31
Nuttig vermogen min (80/60°C)	kW	4,3	4,7
Nuttig vermogen 30% - 30°C [P1]	kW	7,59	10,14
Rendement met 30% belasting OVW	%	109	109
Seizoensgebonden energie-efficiëntie voor ruimteverwarming [hs]	%	96,6	96,6
nuttig rendement (80/60) [h4]	%	87,4	87,4
Nuttig rendement 30% - 30°C [h1]	%	98,2	98,2
Inhoud	L	70	70
Capaciteit (sanitair warm water)	L	54	54
Aansluiting primair	Ø”	1 M	1 M
Aansluiting sanitaire installatie	Ø”	3/4 M	3/4 M
Aansluiting gas	Ø”	3/4 M	3/4 M
Drukverlies ketel bij Δt = 20°C	mbar	243	243
Gasdebiet (max vermogen)	m^3/u	2,54	3,3
Schoorsteenaansluiting	Ømm	60/100	60/100
Schoorsteen: max lengte concentrisch	m	40	16
Max bedrijfstemperatuur	°C	87	87
Max bedrijfsdruk CV (primair)	bar	3	3
Max bedrijfsdruk (SWW)	bar	8,6	8,6
Spanning	V	230	230
Beveiliging IP		X4D	X4D
Elektrisch verbruik	W	82	90
Leeggewicht	kg	92	92
Energie-efficiëntie voor waterverwarming	%	69	69
Opgegeven tapprofiel		XL	XL
Energie-efficiëntieklasse voor waterverwarming		B	B
Energie-efficiëntieklasse voor ruimteverwarming		A	A

AFMETINGEN

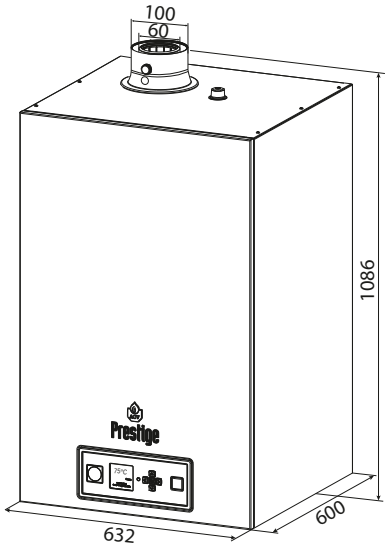

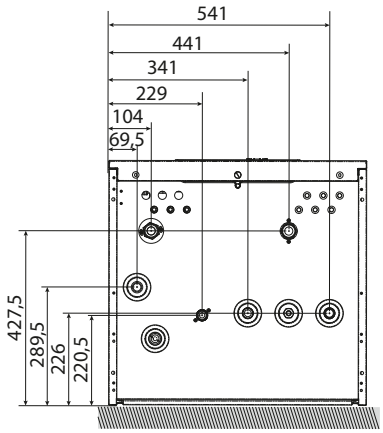

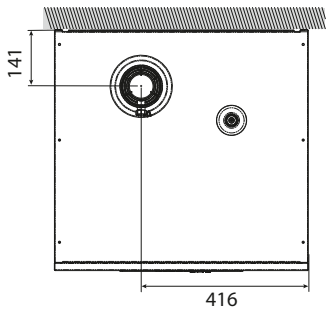

SANITAIR WARM WATER PRESTATIES

Type		Prestige 24 Excellence	Prestige 32 Excellence
Piekdebiet bij 40°C	L/10’	175	224
Continu debiet bij 40°C	L/u	560	745
Piekdebiet bij 60°C	L/10’	102	103
Continu debiet bij 60°C	L/u	295	320

WERKINGSREGIME

Verwarmingsvloeistof : 87°C
Koud water : 10°C
Hoge temperatuur van SWW: tot 75°C

ROOKGASAANSLUITING

B23-B23P-C13(x)-C33(x)-C43(x)-C53(x)-C83(x)-C93

CF-0192-1 Prestige 32 Excellence + Helio Smart S 300

Kringen			
Direct	Gemengd	Sanitair	Zon
1	1	P 32 Exc	1
Regeling met 2 modulerende ruimtethermostaten OpenTherm, buitenvoeler en lage temperatuur thermischekit			

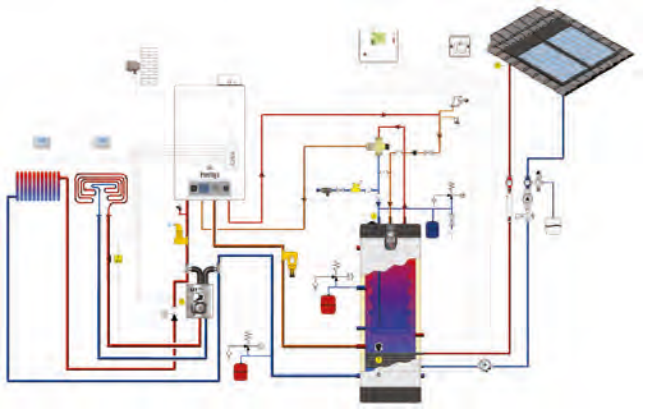

- Indien nodig levert de Prestige de bijkomende energie om de door de Helio Smart S-zonneboiler voorverwarmde water naar de gewenste temperatuur te brengen.
- De nodige plaatsingstoebehoren voorzien volgens het dak type.
- Weersafhankelijke sturing van twee onafhankelijke verwarmingskringen (radiatoren en vloerverwarming), met ieder zijn eigen modulerende kamerregelaar (RC45) van het type Open Therm.
- De RC45 geeft alle inlichtingen weer over de werking van het systeem.
- De directe kring wordt bediend door een traag sluitend zoneventiel. (dient door de installateur te worden voorzien).
  De mengkring is beperkt is 14 kW.
  De SWW-prioriteit is altijd geactiveerd.
  Thermostatische mengkraan te voorzien door de installateur.
- Voordelen voor de gebruiker:
  - Eenvoudig en voordelig gebruik van de twee kringen via kamerregelaar RC45
  - Hydraulische kits montageklaar geleverd
  - Intuïtieve programmering
  - 7–daags vrij programmeerbare programma's met 6 onafhankelijke temperatuurniveaus per dag

Opties

		Prijs
A1002359	Kit voor in-pannendak montage voor 2 collectoren	**1.000,00**
A1002361	Kit voor in-leiendak montage voor 2 collectoren	**1.109,00**
10800328	Montagekit voor 2 collectoren verticaal geplaatst	**110,00**
10800335	Kit dakankers voor plat dak voor 2 collectoren verticaal geplaatst	**268,00**
5785D001	Voeler aansluitdoos met overspanningsbescherming. Bevordert ook de aansluiting van de voeler.	**47,00**
5785D005	Voeler Pt 1000. Dient om de temperatuur van de boiler af te lezen.	**30,00**
5785C002	Thermostatische mengkraan Helio Mix 3/4". Onmisbaar om brandwonden te vermijden.	**185,00**
5785C010	Terugstroombeveiliger type CA 3/4". Gekeurd Belgaqua.	**90,00**

1. Afgewerkte producten

		Prijs	#
05648201	Prestige 32 Excellence	**3.420,00**	1

2. Regeling en toebehoren

		Prijs	#
950004	Modulerende OpenTherm RC45 kamerthermostaat. 7 dagen programma, 4 programmawissels/dag, 2-draads aansluiting.	**173,00**	2
5476G003	Dompelbuis NTC-voeler 12 kΩ. Voor de controle van een externe SWW-boiler of een evenwichtsfles. Lengte: 3,2 m.	**34,00**	1
10510900	Aanlegthermostaat RAM 5109. Verplicht om de vloerverwarmingskringen te beschermen	**52,00**	1
257F1163	Kabelkit voor additionele pomp ACVMax	**85,00**	1

3. Hydraulisch toebehoren

		Prijs	#
A1002233	Lage temperatuur basis kit - BT 14 (Vermogen max. 14 kW)	**1.150,00**	1

4. Uitrusting

		Prijs	#
XAKTS002	Kit Helio Smart S 300. Bevat: 1 boiler Smart ME 300, 2 collectoren HelioPlan S, 1 regeling Solar Unit 100, 1 station HelioGroup, 1 kit HydroSolar 18, 1 ton HelioFluid 25.	**5.390,00**	1

LEGENDE

Vereiste aantal voor de voorgestelde opstelling.
+ Optie. Zorgt voor extra comfort en/of veiligheid.
* Veiligheidsaquastaat verplicht bij vloerverwarming.

Tekeningen zijn illustratief.
Uitvoering te realiseren volgens de regels van de kunst.

Catalogus 2021 - Prijzen in EUR, excl. BTW, geldig vanaf 01/04/2021 tot de uitgave van een nieuwe prijslijst. Onder voorbehoud van drukfouten of wijzigingen. Schema's, foto's en afmetingen worden enkel ten indicatieve titel vermeld en houden geen enkele verbintenis in.

CF-0105-1 Prestige 24 - 32 Excellence

Kringen			
Direct	Gemengd	Sanitair	Zon
1	1	P 24-32 Exc	-
Regeling met 2 modulerende ruimtethermostaten OpenTherm, buitenvoeler en lage temperatuur thermischekit			

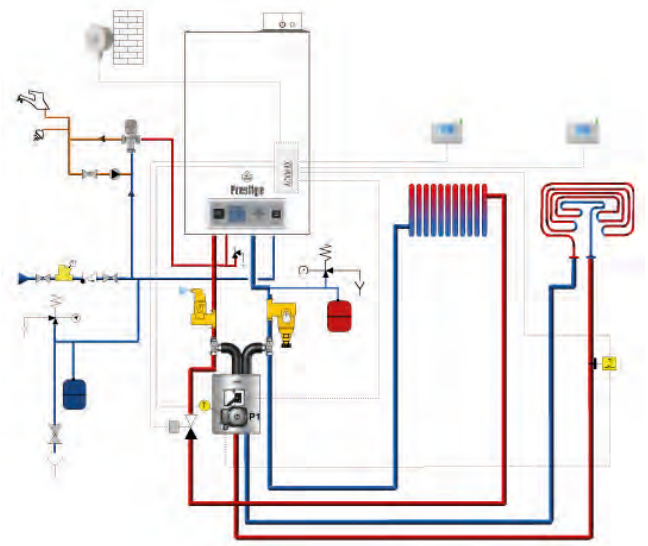

- Dit is een eenvoudige manier om twee verwarmingskringen (radiatoren en *vloerverwarming), onafhankelijk te besturen met ieder zijn eigen modulerende kamerregelaar (RC45) van het type Open Therm. De mengkring is beperkt tot 14 kW. Beide kringen zijn apart weersafhankelijk aangestuurd.
- De RC45 geeft alle inlichtingen weer over de werking van het systeem. Beide kringen kunnen eventueel ook door een Aan/Uit kamerthermostaat (RC40) worden gestuurd.
- De directe kring wordt bediend door een traag sluitend zoneventiel. (dient door de installateur te worden voorzien)
- De SWW-prioriteit is altijd geactiveerd.
- Als er een buitenvoeler is, past de verwarmingsketel zich voortdurend aan de buitentemperatuur aan.
- Voordelen voor de gebruiker:
  - Eenvoudig en voordelig gebruik van de twee kringen via kamerregelaar RC45
  - Hydraulische kits montage klaar geleverd
  - Intuïtieve programmering
  - 7–daags vrij programmeerbare programma's met 6 onafhankelijke temperatuurniveaus per dag

Opties

		Prijs
950003	Kamerthermostaat RC 40. On/Off, digitale klok, 7 dagen programma, 4 programmawissels/dag, AA-batterijen.	**140,00**
10800362	RC 300, de ultieme kamerthermostaat, met aanraakscherm en Internetverbinding. Room controller RC 300. Gebruiksvriendelijk full-colour touchscreen. Laat de programmatie van maximaal 12 zones toe om aan uw vereisten voor verwarming en warm water te voldoen. Draadloze verbinding. Remote Access Gateway. Internet-ready. Optioneel: Draadloze controller voor de radiatoren of vloerverwarming. Apps voor Smartphone.	**381,00**

1. Regeling en toebehoren

		Prijs	#
A1002029	Buitenvoeler NTC 12 kΩ	**45,00**	1
950004	Modulerende OpenTherm RC45 kamerthermostaat. 7 dagen programma, 4 programmawissels/dag, 2-draads aansluiting.	**173,00**	2
5476G003	Dompelbuis NTC-voeler 12 kΩ. Voor de controle van een externe SWW-boiler of een evenwichtsfles. Lengte: 3,2 m.	**34,00**	1
10510900	Aanlegthermostaat RAM 5109. Verplicht om de vloerverwarmingskringen te beschermen	**52,00**	1
257F1163	Kabelkit voor additionele pomp ACVMax	**85,00**	1

2. Hydraulisch toebehoren

		Prijs	#
A1002233	Lage temperatuur basis kit - BT 14 (Vermogen max. 14 kW)	**1.150,00**	1
55212000	Thermostatische mengkraan 3/4"	**134,00**	+

LEGENDE

Vereiste aantal voor de voorgestelde opstelling.
+ Optie. Zorgt voor extra comfort en/of veiligheid.
* Veiligheidsaquastaat verplicht bij vloerverwarming.

Tekeningen zijn illustratief.
Uitvoering te realiseren volgens de regels van de kunst.

CF-0101-1 Prestige 24 - 32 Excellence

Kringen			
Direct	Gemengd	Sanitair	Zon
1	-	P 24-32 Exc	-
Regeling door kamerthermostaat en buitenvoeler			

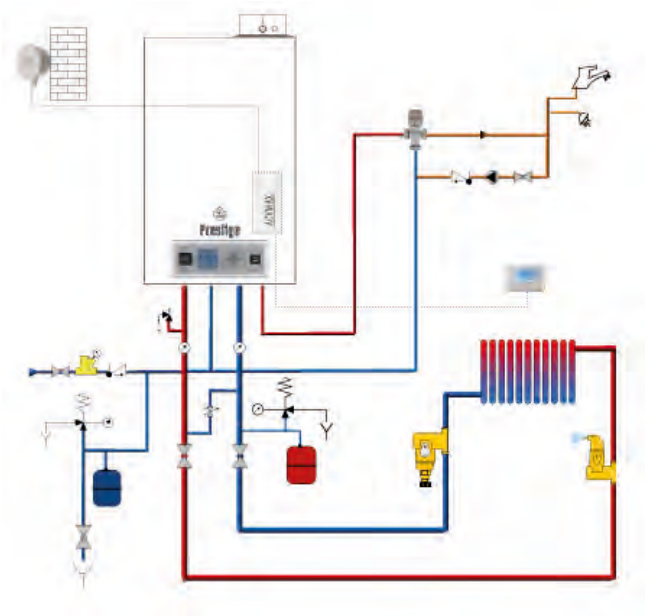

- Voordelen voor de gebruiker:
  - Eenvoudig installatie
  - Eenvoudig gebruik via aan/uit kamerthermostaat RC40
  - Intuïtieve programmering
  - 7–daags vrij programmeerbare programma's met 4 onafhankelijke temperatuurniveaus per dag

Opties

		Prijs
950004	Modulerende OpenTherm RC45 kamerthermostaat. 7 dagen programma, 4 programmawissels/dag, 2-draads aansluiting.	**173,00**
10800362	RC 300, de ultieme kamerthermostaat, met aanraakscherm en Internetverbinding. Room controller RC 300. Gebruiksvriendelijk full-colour touchscreen. Laat de programmatie van maximaal 12 zones toe om aan uw vereisten voor verwarming en warm water te voldoen. Draadloze verbinding. Remote Access Gateway. Internet-ready. Optioneel: Draadloze controller voor de radiatoren of vloerverwarming. Apps voor Smartphone.	**381,00**
10800360	Radiatorkraan HR92. Met deze module kunnen de radiatoren geregeld worden (er bestaat ook een module voor de vloerverwarming). De regelaar functioneert tegelijkertijd als een detector en een regelmodule. Met een draadloos bidirectioneel communicatiesysteem, kan deze module permanent de opwarmingscapaciteit aan uw behoeften aanpassen door te communiceren met het centraal bedieningspaneel RC300.	**149,00**

1. Regeling en toebehoren

			Prijs	#
	A1002029	Buitenvoeler NTC 12 kΩ	**45,00**	1
	950003	Kamerthermostaat RC 40. On/Off, digitale klok, 7 dagen programma, 4 programmawissels/dag, AA-batterijen.	**140,00**	1

2. Hydraulisch toebehoren

			Prijs	#
	55212000	Thermostatische mengkraan 3/4"	**134,00**	+

LEGENDE

Vereiste aantal voor de voorgestelde opstelling.
+ Optie. Zorgt voor extra comfort en/of veiligheid.
* Veiligheidsaquastaat verplicht bij vloerverwarming.

Tekeningen zijn illustratief.
Uitvoering te realiseren volgens de regels van de kunst.

Catalogus 2021 - Prijzen in EUR, excl. BTW, geldig vanaf 01/04/2021 tot de uitgave van een nieuwe prijslijst. Onder voorbehoud van drukfouten of wijzigingen. Schema's, foto's en afmetingen worden enkel ten indicatieve titel vermeld en houden geen enkele verbintenis in.

CF-0109-1 Prestige 24 - 32 Excellence

Kringen			
Direct	Gemengd	Sanitair	Zon
2	1	P 24-32 Exc	-
Regeling door de Control Unit			

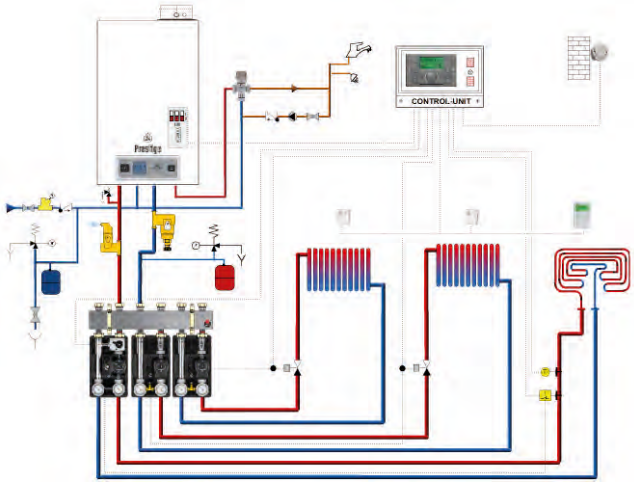

- De Control Unit kan tot 3 verwarmingskringen controleren, waarvan minstens een directe kring (vb. 2 radiatorkringen en 1 kring vloerverwarming). De Control Unit kan daarnaast 1 sanitaire kring controleren.
- De verwarmingskringen worden apart geregeld volgens de buitentemperatuur. Bovendien kan een kamerthermostaat (RFF) of een Zone Unit (RS) voor elk van deze kringen worden voorzien. Bij renovatie en in bepaalde gevallen kan men eenvoudige kamerthermostaten (RC40) gebruiken.
- Voordelen voor de gebruiker:
  - Hydraulische kits montageklaar geleverd
  - Moderne en ultra krachtige regeling
  - Grote keuze aan functies
  - Informatie over de toestand van het systeem aangeduid op het scherm (Control - & Zone Unit)
  - Naar wens programmeerbaar
  - 7–daags vrij programmeerbare programma's met 6 onafhankelijke temperatuurniveaus per dag

1. Regeling en toebehoren

		Prijs	#
10800108	Buitenvoeler 2 kΩ AF200. Inbegrepen bij 10800188 Control Unit	**34,00**	-
10800190	Zone Unit RS. Afstandsbediening + ruimtetemperatuurvoeler. Communiceert met de Control Unit.	**356,00**	1
10800120	Ruimtetemperatuurvoeler RFF. Communiceert met de Control Unit.	**218,00**	2
10800045	Aanlegvoeler 2 kΩ VF202. Voor aanvoertemperatuur geregelde kring. Inbegrepen bij 10800218 ZMC2	**56,00**	1
10510900	Aanlegthermostaat RAM 5109. Verplicht om de vloerverwarmingskringen te beschermen	**52,00**	1
10800354	Interface Clip-in ACVMax.	**116,00**	1
10800188	Regeling voor 1 directe kring, 2 mengkringen, 1 SWW kring, 1 cascade, 1 kring zonneboiler. Geleverd met een buitenvoeler AF200 en een voelerhuls (2 kΩ).	**944,00**	1
5476G037	Wandmontagekast WG500 voor Control Unit.	**355,00**	1

2. Hydraulisch toebehoren

		Prijs	#
10800209	Collector 3 kringen DN 25 (Vermogen max: 70 kW)	**631,00**	1
10800294	DN25 Hoge temperatuur kit (Vermogen max: 40 kW) met economische pomp	**984,00**	2
10800225	By-Pass kit. Debiet makkelijk te lezen dankzij graduatie. Als nodig te plaatsen in de HT of LT kit	**77,00**	+
10800295	DN25 Lage temperatuur kit (Vermogen max: 40 kW) met motor en economische pomp	**1.193,00**	1
55212000	Thermostatische mengkraan 3/4"	**134,00**	+

LEGENDE

Vereiste aantal voor de voorgestelde opstelling.
+ Optie. Zorgt voor extra comfort en/of veiligheid.
* Veiligheidsaquastaat verplicht bij vloerverwarming.

Tekeningen zijn illustratief.
Uitvoering te realiseren volgens de regels van de kunst.

CF-0107-1 Prestige 24 - 32 Excellence

Kringen			
Direct	Gemengd	Sanitair	Zon
1	1	P 24-32 Exc	-
Regeling met 2 modulerende ruimtethermostaten OpenTherm en buitenvoeler			

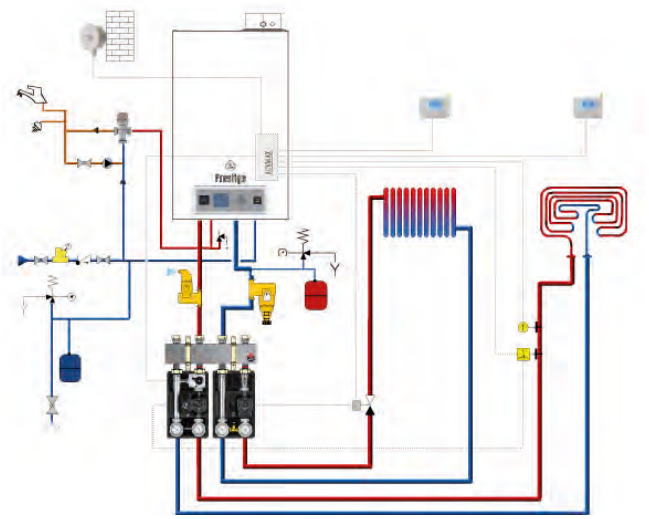

- Dit is een eenvoudige manier om twee verwarmingskringen (radiatoren en *vloerverwarming) onafhankelijk te besturen, met ieder zijn eigen modulerende kamerregelaar (RC45) van het type Open Therm. De beide circuits worden via een apart in te stellen stooklijn weersafhankelijk aangestuurd.
- De RC45 geeft alle inlichtingen weer over de werking van het systeem. Beide kringen kunnen ook door een Aan/Uit kamerthermostaat.(RC40) worden gestuurd.
- De directe kring wordt bediend door een traag sluitend zoneventiel (dient door de installateur te worden voorzien)
- De SWW-prioriteit is altijd geactiveerd.
- In deze configuratie past de verwarmingsketel zich voortdurend aan de buitentemperatuur aan, wanneer er een buitenvoeler is aangesloten.
- Voordelen voor de gebruiker:
  - Eenvoudig en voordelig gebruik van de twee kringen via kamerregelaar RC45
  - Hydraulische kits montage klaar geleverd
  - Intuïtieve programmering
  - 7–daags vrij programmeerbare programma's met 6 onafhankelijke temperatuurniveaus per dag

Opties

		Prijs
10800362	RC 300, de ultieme kamerthermostaat, met aanraakscherm en Internetverbinding. Room controller RC 300. Gebruiksvriendelijk full-colour touchscreen. Laat de programmatie van maximaal 12 zones toe om aan uw vereisten voor verwarming en warm water te voldoen. Draadloze verbinding. Remote Access Gateway. Internet-ready. Optioneel: Draadloze controller voor de radiatoren of vloerverwarming. Apps voor Smartphone.	**381,00**

1. Regeling en toebehoren

			Prijs	#
	A1002029	Buitenvoeler NTC 12 kΩ	**45,00**	1
	950004	Modulerende OpenTherm RC45 kamerthermostaat. 7 dagen programma, 4 programmawissels/dag, 2-draads aansluiting.	**173,00**	2
	5476V065	Aanlegvoeler 12 kΩ. Voor aanvoertemperatuur geregelde kring.	**81,00**	1
	10510900	Aanlegthermostaat RAM 5109. Verplicht om de vloerverwarmingskringen te beschermen	**52,00**	1
	257F1163	Kabelkit voor additionele pomp ACVMax	**85,00**	1

2. Hydraulisch toebehoren

			Prijs	#
	10800208	Collector 2 kringen DN 25 (Vermogen max: 70 kW)	**469,00**	1
	10800294	DN25 Hoge temperatuur kit (Vermogen max: 40 kW) met economische pomp	**984,00**	1
	10800225	By-Pass kit. Debiet makkelijk te lezen dankzij graduatie. Als nodig te plaatsen in de HT of LT kit	**77,00**	+
	10800295	DN25 Lage temperatuur kit (Vermogen max: 40 kW) met motor en economische pomp	**1.193,00**	1
	55212000	Thermostatische mengkraan 3/4"	**134,00**	+

LEGENDE

Vereiste aantal voor de voorgestelde opstelling.
+ Optie. Zorgt voor extra comfort en/of veiligheid.
* Veiligheidsaquastaat verplicht bij vloerverwarming.

Tekeningen zijn illustratief.
Uitvoering te realiseren volgens de regels van de kunst.

Catalogus 2021 - Prijzen in EUR, excl. BTW, geldig vanaf 01/04/2021 tot de uitgave van een nieuwe prijslijst. Onder voorbehoud van drukfouten of wijzigingen. Schema's, foto's en afmetingen worden enkel ten indicatieve titel vermeld en houden geen enkele verbintenis in.

CF-0104-1 Prestige 24 - 32 Excellence

Kringen			
Direct	Gemengd	Sanitair	Zon
1	1	-	-
Room Unit en module ZMC2			

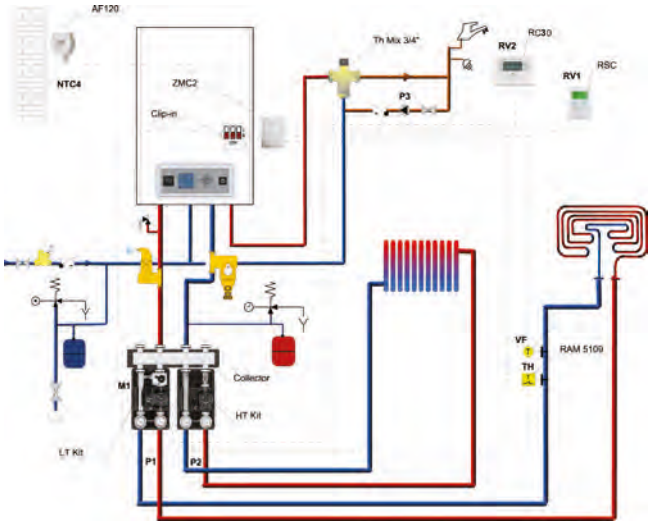

- Dit is een eenvoudige manier om twee verwarmingskringen (radiatoren en *vloerverwarming), onafhankelijk te besturen en meteen ook te profiteren van de Room Unit die een afstandsbediening van de twee kringen mogelijk maakt.
- De beide circuits worden via een apart in te stellen stooklijn weersafhankelijk aangestuurd.
- De Room Unit geeft alle inlichtingen weer over de werking van het systeem. Bovendien is het mogelijk verschillende verwarmingsfuncties in te stellen en tot 3 programma's per week vast te leggen, en dit zowel voor de verwarming als voor de boiler. Bovendien biedt de Room Unit in combinatie met de ZMC2-module de mogelijkheid om verschillende instellingen van de SWW-voorrang vast te leggen: parallel, strikte voorrang, beperkte voorrang, voorrang naargelang buitentemperatuur.
- De kring vloerverwarming wordt geregeld via de Room Unit en de kring radiatoren kan eventueel worden gestuurd door een bijkomende ruimtethermostaat RC40.
- In deze configuratie past de verwarmingsketel zijn werking voortdurend aan de buitentemperatuur aan, rekening houdend met de binnentemperatuur.
- Voordelen voor de gebruiker:
  - Maximaal confort
  - Maximaal rendement
  - Eenvoudig en voordelig gebruik van de tweede kring via Room Unit RSC of Thermostaat RC40
  - Hydraulische kits montageklaar geleverd
  - Intuïtieve programmering
  - Informatie over de toestand van het systeem aangeduid op het scherm
  - 3 programma's met een wekelijkse uurregeling

1. Regeling en toebehoren

		Prijs	#
10800189	Room Unit RSC : geleverd met buitenvoeler 12 kΩ. Afstandsbediening voor ketel, WW- en CV-kringen. Afficheert inlichtingen over de installatie. Verschillende instelbare CV-functies. 3 weekprogramma's zowel voor CV als WW. Clip-in verplicht.	373,00	1
950003	Kamerthermostaat RC 40. On/Off, digitale klok, 7 dagen programma, 4 programmawissels/dag, AA-batterijen.	140,00	1
10800354	Interface Clip-in ACVMax.	116,00	1
10800218	ZMC-2 module - 230 V. Aan-legvoeler 2 kΩ 10800045 inbegrepen.	285,00	1
10800045	Aanlegvoeler 2 kΩ VF202. Voor aanvoertemperatuur geregelde kring. Inbegrepen bij 10800218 ZMC2	56,00	1
10510900	Aanlegthermostaat RAM 5109. Verplicht om de vloerverwarmingskringen te beschermen	52,00	*
257F1163	Kabelkit voor additionele pomp ACVMax	85,00	1

2. Hydraulisch toebehoren

		Prijs	#
10800208	Collector 2 kringen DN 25 (Vermogen max: 70 kW)	469,00	1
10800225	By-Pass kit. Debiet makkelijk te lezen dankzij graduatie. Als nodig te plaatsen in de HT of LT kit	77,00	+
10800294	DN25 Hoge temperatuur kit (Vermogen max: 40 kW) met economische pomp	984,00	1
10800295	DN25 Lage temperatuur kit (Vermogen max: 40 kW) met motor en economische pomp	1.193,00	1
55212000	Thermostatische mengkraan 3/4"	134,00	1

LEGENDE

Vereiste aantal voor de voorgestelde opstelling.
+ Optie. Zorgt voor extra comfort en/of veiligheid.
* Veiligheidsaquastaat verplicht bij vloerverwarming.

Tekeningen zijn illustratief.
Uitvoering te realiseren volgens de regels van de kunst.

ACV Prestige 24 → 32 Solo

INOX

BESCHRIJVING

Condenserende gaswandketel met zeer hoog rendement.

- Nieuw inwendig ontwerp met vereenvoudigde toegang tot componenten en regelelementen.
- Modulatiebereik van 1 tot 6 en biedt in alle standen een hoog energierendement bij een beperkt stroomverbruik.
- Zelfreinigende warmtewisselaar in roestvrij staal geschikt voor hoge temperaturen, ongeëvenaarde weerstand tegen corrosie.
- Brander met modulerende voormenging lucht-gas.
- Nieuwe ACVMax regulatie met LCD scherm en uitgebreide functiemogelijkheden.
- Compact en licht.
- Expansievat van 12 liter.
- Hydraulische kits en regelingstoebehoren in optie.
- In combinatie met een ACV-boiler geeft deze Prestige een uitzonderlijk sanitair comfort.
- Klaar voor hydraulische aansluiting aan een externe sanitair warmwaterboiler.
- Rookgasaansluiting van 60/100. Kan in optie aangesloten worden op 80/125 of 80/80.
- Kan twee kringen aansturen.

Beschikbaar op propaan.

5 JAAR GARANTIE
(zie onze verkoopsvoorwaarden)

CONSTRUCTIEKENMERKEN

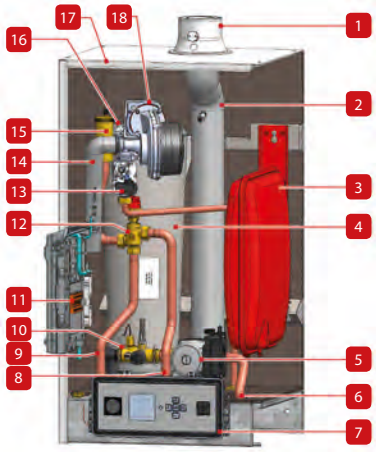

1. Concentrische schouwaansluiting Ø 60/100mm met meetelement
2. Schouwpijp
3. Expansievat verwarmingskring 12 liter
4. Warmtewisselaar uit roestvrij staal
5. Hoogrendement voedingspomp
6. Retour verwarmingskring
7. Bedieningsbord met scherm en manometer
8. Aansluiting voor externe boiler
9. Vertrek verwarmingskring
10. Multifunctionele snelkoppeling cv-retour
11. Elektriciteitsbord (met reserve zekeringen aan de achterzijde)
12. Ingebouwde 3-weg klep
13. Gasklep
14. Geluiddemperbuis
15. Automatische ontluchter (verwarmingskring)
16. Kijkglas vlam
17. Mantel met isolatie
18. Brander met voormenging van Gas/Lucht

Artikelnr	Naam	Brandstof		Prijs
05647901	Prestige 24 Solo	Aardgas	A	**2.537,00**
05648001	Prestige 32 Solo	Aardgas	A	**2.592,00**

TOEBEHOREN

Artikelnr	Omschrijving	Prijs
A1002029	Buitenvoeler NTC 12 kΩ	**45,00**
5476G003	Dompelbuis NTC-voeler 12 kΩ. Voor de controle van een externe SWW-boiler of een evenwichtsfles. Lengte: 3,2 m.	**34,00**
950003	Kamerthermostaat RC 40. On/Off, digitale klok, 7 dagen programma, 4 programmawissels/dag, AA-batterijen.	**140,00**
950004	Modulerende OpenTherm RC45 kamerthermostaat. 7 dagen programma, 4 programmawissels/dag, 2-draads aansluiting.	**173,00**
10800362	RC 300, de ultieme kamerthermostaat, met aanraakscherm en Internetverbinding. Room controller RC 300. Gebruiksvriendelijk full-colour touchscreen. Laat de programmatie van maximaal 12 zones toe om aan uw vereisten voor verwarming en warm water te voldoen. Draadloze verbinding. Remote Access Gateway. Internet-ready. Optioneel: Draadloze controller voor de radiatoren of vloerverwarming. Apps voor Smartphone.	**381,00**
A1002329	Hydraulische kit Easyfit voor Prestige 24 - 32 Solo	**378,00**

TOEBEHOREN ROOKGASAANSLUITING

Artikelnr	Omschrijving	Prijs
537D6405	Adapter PPS, Ø 60/100 mm - Ø 80/125 mm	**81,00**
537D6415	Adapter Ø 60/100 - 2 x Ø 80 met meetopeningen	**111,00**

Het hart van de Prestige is onze beproefde roestvrijstalen warmtewisselaar, die op basis van doorgedreven onderzoek en terreinervaring verder werd ontwikkeld en verbeterd. ACV kan knowhow toepassen die het heeft verworven dankzij meer dan 85 jaar ervaring in het gebruik van roestvrij staal voor verwarmings- en warm watertoepassingen.

ROOKGASKANALEN VOOR GEDWONGEN AFVOER : ZIE EINDE TARIEF

Compatibel met boxx ENGIE

5 JAAR GARANTIE

Catalogus 2021 - Prijzen in EUR, excl. BTW, geldig vanaf 01/04/2021 tot de uitgave van een nieuwe prijslijst. Onder voorbehoud van drukfouten of wijzigingen. Schema's, foto's en afmetingen worden enkel ten indicatieve titel vermeld en houden geen enkele verbintenis in.

TECHNISCHE KENMERKEN EN AFMETINGEN

Type		Prestige 24 Solo	Prestige 32 Solo
Artikelnr		05647901	05648001
Brandstof		Aardgas	Aardgas
Max belasting OVW [Prated]	kW	24	32
Nuttig max vermogen [P4] (80/60°C)	kW	23,3	31,0
Nuttig vermogen min (80/60°C)	kW	4,3	4,7
Nuttig vermogen 30% - 30°C [P1]	kW	7,59	10,14
Rendement met 30% belasting OVW	%	109	109
Seizoensgebonden energie-efficiëntie voor ruimteverwarming [hs]	%	96,6	96,6
nuttig rendement (80/60) [h4]	%	87,4	87,4
Nuttig rendement 30% - 30°C [h1]	%	98,2	98,2
Inhoud	L	8	8
Aansluiting primair	Ø”	1 M	1 M
Aansluiting gas	Ø”	3/4 M	3/4 M
Drukverlies ketel bij Δt = 20°C	mbar	141	141
Gasdebiet (max vermogen)	m^3/u	2,54	3,3
Gasdebiet G25 (max vermogen)	m^3/u	2,95	3,94
Gasdebiet G31 (max vermogen)	m^3/u	0,98	1,31
CO-emissies max vermogen	ppm	50	88
Schoorsteenaansluiting	Ømm	60/100	60/100
Schoorsteen: max lengte concentrisch	m	40	16
Max bedrijfstemperatuur	°C	87	87
Max bedrijfsdruk CV (primair)	bar	3	3
Spanning	V	230	230
Beveiliging IP		X4D	X4D
Elektrisch verbruik	W	82	90
Leeggewicht	kg	54	54
Energie-efficiëntieklasse voor ruimteverwarming		A	A

ROOKGASAANSLUITING

B23-B23P-C13(x)-C33(x)-C43(x)-C53(x)-C83(x)-C93

AFMETINGEN

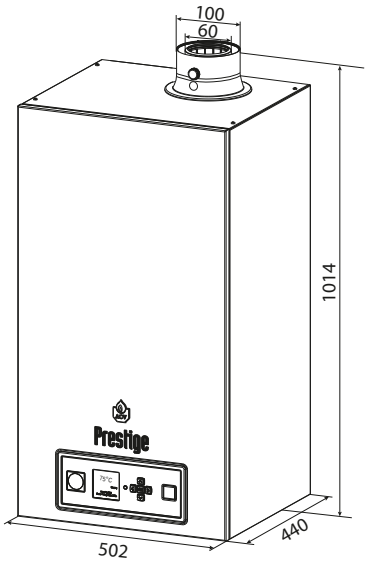

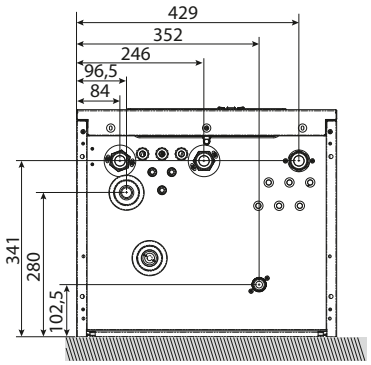

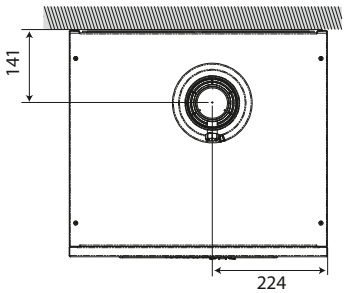

CF-0191-1 Prestige 32 Solo + Helio Smart S 300

Kringen			
Direct	Gemengd	Sanitair	Zon
1	1	1	1
Regeling met 2 modulerende ruimtethermostaten OpenTherm, buitenvoeler en lage temperatuur thermische kit			

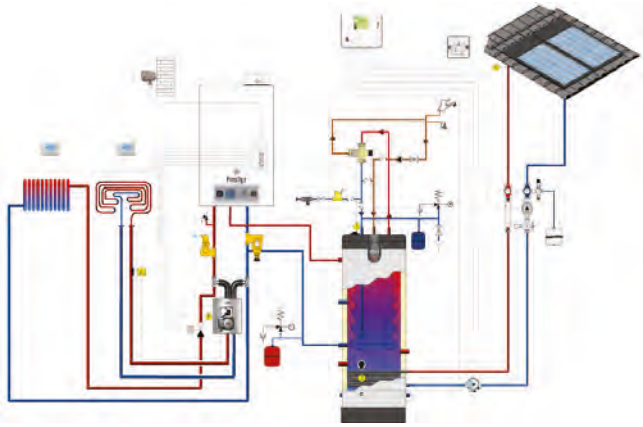

- Indien nodig levert de Prestige de bijkomende energie om het door de Helio Smart S-zonneboiler voorverwarmde water naar de gewenste temperatuur te brengen.
- De nodige plaatsingstoebehoren voorzien volgens het daktype.
- Weersafhankelijk sturing van twee onafhankelijke verwarmingskringen (radiatoren en vloerverwarming), met ieder zijn eigen modulerende kamerregelaar (RC45) van het type Open Therm.
- De RC45 geeft alle inlichtingen weer over de werking van het systeem.
- De directe kring wordt bediend door een traag sluitend zoneventiel. (dient door de installateur te worden voorzien).
  De mengkring is beperkt tot 14 kW.
  De SWW-prioriteit is altijd geactiveerd.
  Thermostatische mengkraan te voorzien door de installateur.
- Voordelen voor de gebruiker:
  - Eenvoudig en voordelig gebruik van de twee kringen via kamerregelaar RC45
  - Hydraulische kits montageklaar geleverd
  - Intuïtieve programmering
  - 7–daags vrij programmeerbare programma's met 6 onafhankelijke temperatuurniveaus per dag

Opties

		Prijs
A1002359	Kit voor in-pannendak montage voor 2 collectoren	**1.000,00**
A1002361	Kit voor in-leiendak montage voor 2 collectoren	**1.109,00**
10800328	Montagekit voor 2 collectoren verticaal geplaatst	**110,00**
10800335	Kit dakankers voor plat dak voor 2 collectoren verticaal geplaatst	**268,00**
10800346	Hydraulisch basiskit voor 2 collectoren verticaal geplaatst	**118,00**
5785D001	Voeler aansluitdoos met overspanningsbescherming. Bevordert ook de aansluiting van de voeler.	**47,00**
5785C002	Thermostatische mengkraan Helio Mix 3/4". Onmisbaar om brandwonden te vermijden.	**185,00**
5785C010	Terugstroombeveiliger type CA 3/4". Gekeurd Belgaqua.	**90,00**

1. Afgewerkte producten

		Prijs	#
05648001	Prestige 32 Solo	**2.592,00**	1

2. Regeling en toebehoren

		Prijs	#
A1002029	Buitenvoeler NTC 12 kΩ	**45,00**	1
950004	Modulerende OpenTherm RC45 kamerthermostaat. 7 dagen programma, 4 programmawissels/dag, 2-draads aansluiting.	**173,00**	2
5476G003	Dompelbuis NTC-voeler 12 kΩ. Voor de controle van een externe SWW-boiler of een evenwichtsfles. Lengte: 3,2 m.	**34,00**	2
10510900	Aanlegthermostaat RAM 5109. Verplicht om de vloerverwarmingskringen te beschermen	**52,00**	1
257F1163	Kabelkit voor additionele pomp ACVMax	**85,00**	1

3. Hydraulisch toebehoren

		Prijs	#
A1002233	Lage temperatuur basis kit - BT 14 (Vermogen max. 14 kW)	**1.150,00**	1

4. Uitrusting

		Prijs	#
XAKTS002	Kit Helio Smart S 300. Bevat: 1 boiler Smart ME 300, 2 collectoren HelioPlan S, 1 regeling Solar Unit 100, 1 station HelioGroup, 1 kit HydroSolar 18, 1 ton HelioFluid 25.	**5.390,00**	1

LEGENDE

Vereiste aantal voor de voorgestelde opstelling.
+ Optie. Zorgt voor extra comfort en/of veiligheid.
* Veiligheidsaquastaat verplicht bij vloerverwarming.

Tekeningen zijn illustratief.
Uitvoering te realiseren volgens de regels van de kunst.

Catalogus 2021 - Prijzen in EUR, excl. BTW, geldig vanaf 01/04/2021 tot de uitgave van een nieuwe prijslijst. Onder voorbehoud van drukfouten of wijzigingen. Schema's, foto's en afmetingen worden enkel ten indicatieve titel vermeld en houden geen enkele verbintenis in.

CF-0108-1 Prestige 24 - 32 Solo

Kringen			
Direct	Gemengd	Sanitair	Zon
1	1	1	-
Regeling met modulerende ruimtethermostaat OpenTherm			

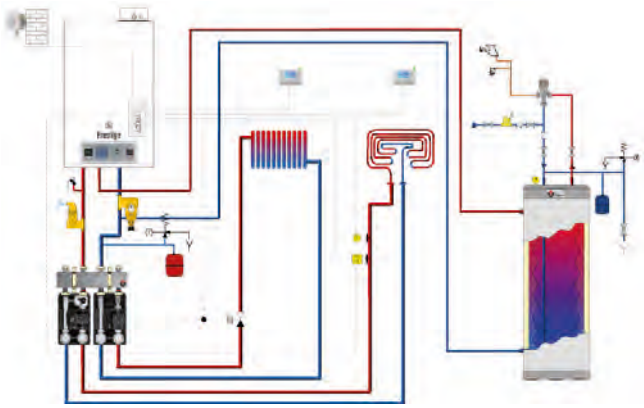

- Dit is een eenvoudige manier om twee verwarmingskringen (radiatoren en *vloerverwarming), onafhankelijk te besturen met ieder zijn eigen modulerende kamerregelaar (RC45) van het type Open Therm. Beide circuits worden via een apart in te stellen stooklijn weersafhankelijk aangestuurd.
- De RC45 geeft alle inlichtingen weer over de werking van het systeem. Beide kringen kunnen eventueel ook door een Aan/Uit kamerthermostaat.(RC40) worden gestuurd.
- De externe SWW-boiler wordt geregeld met een NTC-voeler. De SWW-prioriteit is altijd geactiveerd.
- In deze configuratie past de verwarmingsketel zich voortdurend aan de buitentemperatuur aan, wanneer er een buitenvoeler is aangesloten.
- Voordelen voor de gebruiker:
  - Eenvoudig en voordelig gebruik van de twee kringen via kamerregelaar RC45
  - Hydraulische kits montage klaar geleverd
  - Intuïtieve programmering
  - 7–daags vrij programmeerbare programma's met 6 onafhankelijke temperatuurniveaus per dag

Opties

		Prijs
950003	Kamerthermostaat RC 40. On/Off, digitale klok, 7 dagen programma, 4 programmawissels/dag, AA-batterijen.	**140,00**
10800362	RC 300, de ultieme kamerthermostaat, met aanraakscherm en Internetverbinding. Room controller RC 300. Gebruiksvriendelijk full-colour touchscreen. Laat de programmatie van maximaal 12 zones toe om aan uw vereisten voor verwarming en warm water te voldoen. Draadloze verbinding. Remote Access Gateway. Internet-ready. Optioneel: Draadloze controller voor de radiatoren of vloerverwarming. Apps voor Smartphone.	**381,00**

1. Regeling en toebehoren

			Prijs	#
	A1002029	Buitenvoeler NTC 12 kΩ	**45,00**	1
	950004	Modulerende OpenTherm RC45 kamerthermostaat. 7 dagen programma, 4 programmawissels/dag, 2-draads aansluiting.	**173,00**	2
	5476V065	Aanlegvoeler 12 kΩ. Voor aanvoertemperatuur geregelde kring.	**81,00**	1
	10510900	Aanlegthermostaat RAM 5109. Verplicht om de vloerverwarmingskringen te beschermen	**52,00**	1
	5476G003	Dompelbuis NTC-voeler 12 kΩ. Voor de controle van een externe SWW-boiler of een evenwichtsfles. Lengte: 3,2 m.	**34,00**	1
	257F1163	Kabelkit voor additionele pomp ACVMax	**85,00**	1

2. Hydraulisch toebehoren

			Prijs	#
	10800208	Collector 2 kringen DN 25 (Vermogen max: 70 kW)	**469,00**	1
	10800294	DN25 Hoge temperatuur kit (Vermogen max: 40 kW) met economische pomp	**984,00**	1
	10800225	By-Pass kit. Debiet makkelijk te lezen dankzij graduatie. Als nodig te plaatsen in de HT of LT kit	**77,00**	+
	10800295	DN25 Lage temperatuur kit (Vermogen max: 40 kW) met motor en economische pomp	**1.193,00**	1
	55212000	Thermostatische mengkraan 3/4"	**134,00**	+

LEGENDE

Vereiste aantal voor de voorgestelde opstelling.
+ Optie. Zorgt voor extra comfort en/of veiligheid.
* Veiligheidsaquastaat verplicht bij vloerverwarming.

Tekeningen zijn illustratief.
Uitvoering te realiseren volgens de regels van de kunst.

CF-0102-1 Prestige 24 - 32 Solo

Kringen			
Direct	Gemengd	Sanitair	Zon
1	-	1	-
Regeling door kamerthermostaat en buitenvoeler			

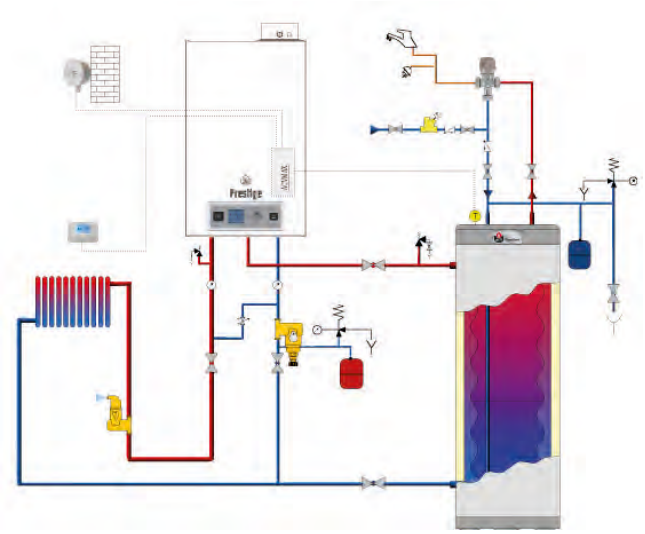

- De verwarming (radiatoren of vloerverwarming*) wordt geregeld door een aan/uit kamerthermostaat RC40.
- De SWW-boiler wordt geregeld met een NTC-voeler.
- De pomp wordt aangeschakeld zodra een warmtevraag door de kamerthermostaat gegenereerd wordt.
- Als er een buitenvoeler is, past de verwarmingsketel zich voortdurend aan de buitentemperatuur aan.
- Voordelen voor de gebruiker:
  - Eenvoudig installatie
  - Eenvoudig gebruik via aan/uit kamerthermostaat RC40
  - Intuïtieve programmering
  - 7–daags vrij programmeerbare programma's met 4 onafhankelijke temperatuurniveaus per dag

Opties

		Prijs
950004	Modulerende OpenTherm RC45 kamerthermostaat. 7 dagen programma, 4 programmawissels/dag, 2-draads aansluiting.	**173,00**
10800362	RC 300, de ultieme kamerthermostaat, met aanraakscherm en Internetverbinding. Room controller RC 300. Gebruiksvriendelijk full-colour touchscreen. Laat de programmatie van maximaal 12 zones toe om aan uw vereisten voor verwarming en warm water te voldoen. Draadloze verbinding. Remote Access Gateway. Internet-ready. Optioneel: Draadloze controller voor de radiatoren of vloerverwarming. Apps voor Smartphone.	**381,00**
10800360	Radiatorkraan HR92. Met deze module kunnen de radiatoren geregeld worden (er bestaat ook een module voor de vloerverwarming). De regelaar functioneert tegelijkertijd als een detector en een regelmodule. Met een draadloos bidirectioneel communicatiesysteem, kan deze module permanent de opwarmingscapaciteit aan uw behoeften aanpassen door te communiceren met het centraal bedieningspaneel RC300.	**149,00**

1. Regeling en toebehoren

			Prijs	#
	A1002029	Buitenvoeler NTC 12 kΩ	**45,00**	1
	950003	Kamerthermostaat RC 40. On/Off, digitale klok, 7 dagen programma, 4 programmawissels/dag, AA-batterijen.	**140,00**	1
	5476G003	Dompelbuis NTC-voeler 12 kΩ. Voor de controle van een externe SWW-boiler of een evenwichtsfles. Lengte: 3,2 m.	**34,00**	1

2. Hydraulisch toebehoren

			Prijs	#
	55212000	Thermostatische mengkraan 3/4"	**134,00**	+

LEGENDE

Vereiste aantal voor de voorgestelde opstelling.
+ Optie. Zorgt voor extra comfort en/of veiligheid.
* Veiligheidsaquastaat verplicht bij vloerverwarming.

Tekeningen zijn illustratief.
Uitvoering te realiseren volgens de regels van de kunst.

Catalogus 2021 - Prijzen in EUR, excl. BTW, geldig vanaf 01/04/2021 tot de uitgave van een nieuwe prijslijst. Onder voorbehoud van drukfouten of wijzigingen. Schema's, foto's en afmetingen worden enkel ten indicatieve titel vermeld en houden geen enkele verbintenis in.

CF-0112-1 Prestige 24 - 32 Solo

Kringen			
Direct	Gemengd	Sanitair	Zon
1	2	1	-
Regeling door Control Unit			

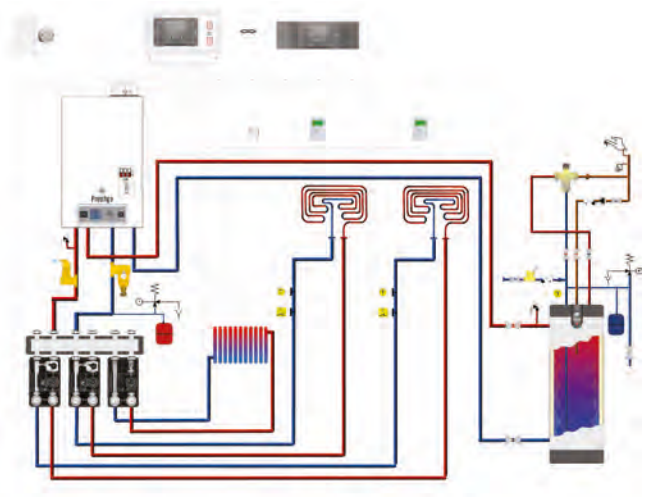

- Deze opstelling maakt het mogelijk om via de Control Unit drie verwarmingskringen (radiatoren en *vloerverwarming) te controleren, waarvan minstens een directe kring.
  De Control Unit kan daarnaast 1 sanitaire kring controleren.
- De verwarmingskringen worden geregeld volgens de buitentemperatuur.
  Bovendien kan een kamerthermostaat of een Zone Unit voor elk van deze kringen worden voorzien.
- Bij renovatie en in bepaalde gevallen kan men eenvoudige kamerthermostaten (ACV24) gebruiken.
  Voor de meer uitgebreide toepassingen kunnen meerdere Control Unit regelingen gecombineerd worden.
- Voordelen voor de gebruiker:
  - Maximaal comfort
  - Maximaal rendement
  - Hydraulische kits montageklaar geleverd
  - Moderne en ultra krachtige regeling
  - Grote keuze aan functies
  - Informatie over de toestand van het systeem aangeduid op het scherm (Control - & Zone Unit)
  - Naar wens programmeerbaar

1. Regeling en toebehoren

		Prijs	#
10510900	Aanlegthermostaat RAM 5109. Verplicht om de vloerverwarmingskringen te beschermen	52,00	2
10800045	Aanlegvoeler 2 kΩ VF202. Voor aanvoertemperatuur geregelde kring. Inbegrepen bij 10800218 ZMC2	56,00	2
10800120	Ruimtetemperatuurvoeler RFF. Communiceert met de Control Unit.	218,00	+ max 3
10800121	Wandmontagekast MSK voor Control Unit (geleverd zonder Control Unit)	250,00	+
10800188	Regeling voor 1 directe kring, 2 mengkringen, 1 SWW kring, 1 cascade, 1 kring zonneboiler. Geleverd met een buitenvoeler AF200 en een voelerhuls (2 kΩ).	944,00	1
10800190	Zone Unit RS. Afstandsbediening + ruimtetemperatuurvoeler. Communiceert met de Control Unit.	356,00	+ max 3
10800354	Interface Clip-in ACVMax.	116,00	1
5476G037	Wandmontagekast WG500 voor Control Unit.	355,00	+

2. Hydraulisch toebehoren

		Prijs	#
10800209	Collector 3 kringen DN 25 (Vermogen max: 70 kW)	631,00	1
10800225	By-Pass kit. Debiet makkelijk te lezen dankzij graduatie. Als nodig te plaatsen in de HT of LT kit	77,00	+
10800294	DN25 Hoge temperatuur kit (Vermogen max: 40 kW) met economische pomp	984,00	1
10800295	DN25 Lage temperatuur kit (Vermogen max: 40 kW) met motor en economische pomp	1.193,00	2
55212000	Thermostatische mengkraan 3/4”	134,00	1

LEGENDE

Vereiste aantal voor de voorgestelde opstelling.
+ Optie. Zorgt voor extra comfort en/of veiligheid.
* Veiligheidsaquastaat verplicht bij vloerverwarming.

Tekeningen zijn illustratief.
Uitvoering te realiseren volgens de regels van de kunst.

Prestige 42 → 75 Solo

INOX

BESCHRIJVING

Condenserende gaswandketel met zeer hoog rendement.

- 3 modellen: 42, 50 en 69,9 kW enkel verwarming (aardgas of propaan).
- Warmtewisselaar in RVS.
- Brander met modulerende voormenging lucht-gas.
- Geïntegreerd kijkglas.
- Alle elementen zijn makkelijk toegankelijk via voorzijde.
- Compact en licht.
- Gesloten uitvoering: concentrisch Ø 100/150 mm met geïntegreerd meetelementen voor lucht en rookgassen.
- Geïntegreerde anti-terugslagklep voor rookgassen (voor cascades).
- Nieuwe ACVMax regulatie met LCD scherm en uitgebreide functiemogelijkheden.
- Meerdere bedieningsmogelijkheden: thermostaat aan/uit, Open Therm, ingang 0-10V, alarm, Modbus.
- Cascademogelijkheden tot 3 ketels zonder supplementaire regulatie.
- Hydraulische kits en regelingstoebehoren in optie.
- In combinatie met een ACV boiler geeft deze Prestige een uitzonderlijk sanitair comfort.
- Kan twee kringen aansturen.
- Geïntegreerde cascade functie.

Beschikbaar op propaan. Gelieve contact met ons op te nemen.

5 JAAR GARANTIE
(zie onze verkoopsvoorwaarden)

CONSTRUCTIEKENMERKEN

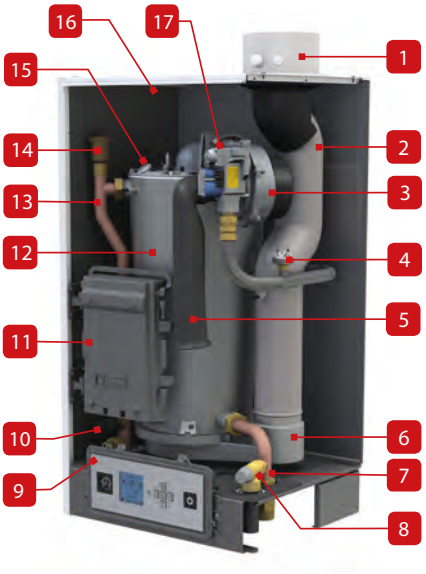

1. Concentrische schouwaansluiting 100 /150mm met meetelement
2. Schouwpijp
3. Brander met voormenging van Gas/Lucht
4. Drukschakelaar gas
5. Luchttoevoer
6. Recuperatiebak voor condenswater
7. Retour verwarmingskring
8. Veiligheidsklep
9. Bedieningsbord met manometer
10. Waterdrukschakelaar
11. Elektriciteitsbord
12. Warmtewisselaar uit roestvrij staal
13. Vertrek verwarmingskring
14. Automatische ontluchter
15. Kijkglas vlam
16. Mantel met isolatie
17. Gasklep

Artikelnr	Naam	Brandstof		Prijs
05650201	Prestige 42 Solo	Aardgas	A	**3.736,00**
05629801	Prestige 50 Solo	Aardgas	A	**4.132,00**
05629901	Prestige 75 Solo	Aardgas	A	**4.593,00**

ROOKGASKANALEN VOOR GEDWONGEN AFVOER : ZIE EINDE TARIEF

TOEBEHOREN

Artikelnr	Omschrijving	Prijs
5476G003	Dompelbuis NTC-voeler 12 kΩ. Voor de controle van een externe SWW-boiler of een evenwichtsfles. Lengte: 3,2 m.	**34,00**
A1002029	Buitenvoeler NTC 12 kΩ	**45,00**
950003	Kamerthermostaat RC 40. On/Off, digitale klok, 7 dagen programma, 4 programmawissels/dag, AA-batterijen.	**140,00**
950004	Modulerende OpenTherm RC45 kamerthermostaat. 7 dagen programma, 4 programmawissels/dag, 2-draads aansluiting.	**173,00**
10800362	RC 300, de ultieme kamerthermostaat, met aanraakscherm en Internetverbinding. Room controller RC 300. Gebruiksvriendelijk full-colour touchscreen. Laat de programmatie van maximaal 12 zones toe om aan uw vereisten voor verwarming en warm water te voldoen. Draadloze verbinding. Remote Access Gateway. Internet-ready. Optioneel: Draadloze controller voor de radiatoren of vloerverwarming. Apps voor Smartphone.	**381,00**

5 JAAR GARANTIE

Catalogus 2021 - Prijzen in EUR, excl. BTW, geldig vanaf 01/04/2021 tot de uitgave van een nieuwe prijslijst. Onder voorbehoud van drukfouten of wijzigingen. Schema's, foto's en afmetingen worden enkel ten indicatieve titel vermeld en houden geen enkele verbintenis in.

TECHNISCHE KENMERKEN EN AFMETINGEN

Type		Prestige 42 Solo	Prestige 50 Solo	Prestige 75 Solo
Artikelnr		05650201	05629801	05629901
Brandstof		Aardgas	Aardgas	Aardgas
Max belasting OVW [Prated]	kW	42	50	69,9
Nuttig max vermogen [P4] (80/60°C)	kW	40,7	48,5	67,8
Nuttig vermogen 30% - 30°C [P1]	kW	13,25	15,86	22,05
Rendement met 30% belasting OVW	%	108,5	109	108,5
Seizoensgebonden energie-efficiëntie voor ruimteverwarming [hs]	%	96,2	96,6	96,2
nuttig rendement (80/60) [h4]	%	87,4	87,4	87,4
Nuttig rendement 30% - 30°C [h1]	%	97,7	98,2	97,7
Aansluiting primair	Ø”	1 ¼ M	1 ¼ M	1 ¼ M
Aansluiting gas	Ø”	3/4 M	3/4 M	3/4 M
Drukverlies ketel bij Δt = 20°C	mbar	23	30	74
Gasdebiet (max vermogen)	m^3/u	4,4	5,2	7,3
Gasdebiet G25 (max vermogen)	m^3/u	4	6	8,5
Gasdebiet G31 (max vermogen)	kg/u	3,3	3,9	5,4
Schoorsteenaansluiting	Ømm	100/150	100/150	100/150
Schoorsteen: max lengte concentrisch	m	25	25	25
Leeggewicht	kg	50	54	59
Max bedrijfstemperatuur	°C	87	87	87
Max bedrijfsdruk CV (primair)	bar	4	4	4
Spanning	V	230	230	230
Beveiliging IP		X4D	X4D	X4D
Elektrisch verbruik	W	78	78	126
Energie-efficiëntieklasse voor ruimteverwarming		A	A	A

ROOKGASAANSLUITING

B23-B23P-C13(x)-C33(x)-C43(x)-C53(x)-C83(x)-C93

AFMETINGEN

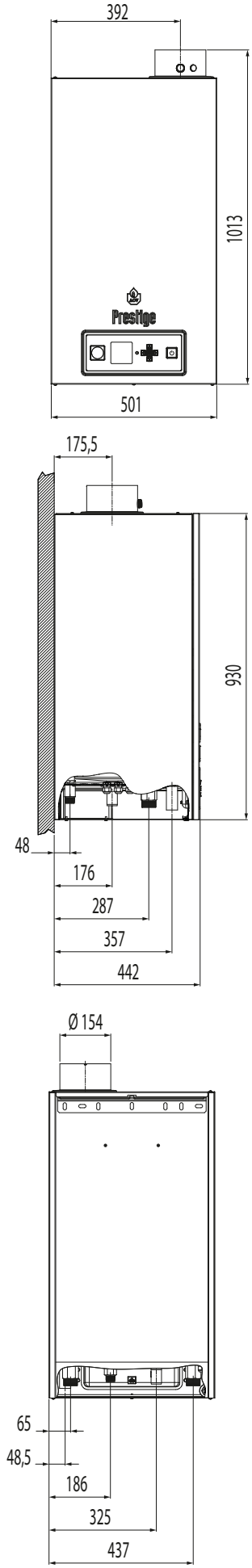

CF-0113-1 Prestige 42 - 50 - 75 Solo

Kringen			
Direct	Gemengd	Sanitair	Zon
1	-	1	-
Regeling door kamerthermostaat en buitenvoeler. Kring P ≤ 40kW			

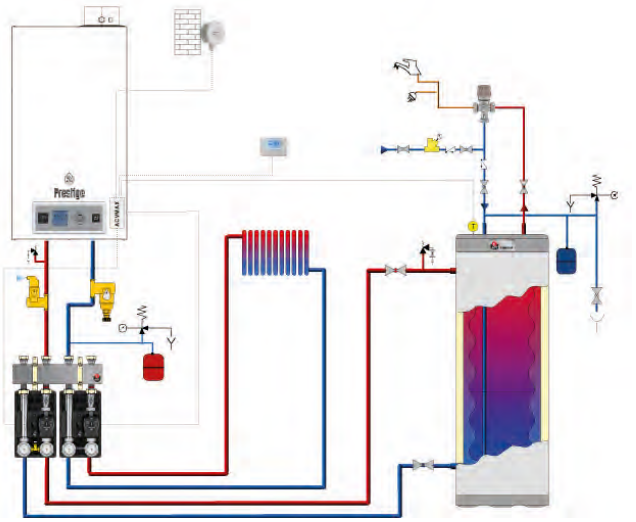

- De verwarming (radiatoren of *vloerverwarming) wordt geregeld door een aan/uit kamerthermostaat (RC40) of door een modulerende kamerregelaar (RC45).
- De externe SWW-boiler wordt geregeld met een NTC-voeler. De SWW-prioriteit is altijd geactiveerd.
- In deze configuratie past de verwarmingsketel zich voortdurend aan de buitentemperatuur aan, wanneer er een buitenvoeler is aangesloten.
- Voordelen voor de gebruiker:
  - Eenvoudig gebruik via de aan/uit kamerthermostaat RC40
  - Hydraulische kits montageklaar geleverd
  - Intuïtieve programmering
  - 7–daags vrij programmeerbare programma's met 6 onafhankelijke temperatuurniveaus per dag

Opgelet: beperking vermogen per kring (40 kW). Raadpleeg ons voor specifieke gevallen.

Opties

		Prijs
950004	Modulerende OpenTherm RC45 kamerthermostaat. 7 dagen programma, 4 programmawissels/dag, 2-draads aansluiting.	**173,00**
10800362	RC 300, de ultieme kamerthermostaat, met aanraakscherm en Internetverbinding. Room controller RC 300. Gebruiksvriendelijk full-colour touchscreen. Laat de programmatie van maximaal 12 zones toe om aan uw vereisten voor verwarming en warm water te voldoen. Draadloze verbinding. Remote Access Gateway. Internet-ready. Optioneel: Draadloze controller voor de radiatoren of vloerverwarming. Apps voor Smartphone.	**381,00**

1. Regeling en toebehoren

		Prijs	#
A1002029	Buitenvoeler NTC 12 kΩ	**45,00**	1
950003	Kamerthermostaat RC 40. On/Off, digitale klok, 7 dagen programma, 4 programmawissels/dag, AA-batterijen.	**140,00**	1
5476G003	Dompelbuis NTC-voeler 12 kΩ. Voor de controle van een externe SWW-boiler of een evenwichtsfles. Lengte: 3,2 m.	**34,00**	1
10510900	Aanlegthermostaat RAM 5109. Verplicht om de vloerverwarmingskringen te beschermen	**52,00**	*

2. Hydraulisch toebehoren

		Prijs	#
10800208	Collector 2 kringen DN 25 (Vermogen max: 70 kW)	**469,00**	1
10800225	By-Pass kit. Debiet makkelijk te lezen dankzij graduatie. Als nodig te plaatsen in de HT of LT kit	**77,00**	+
10800294	DN25 Hoge temperatuur kit (Vermogen max: 40 kW) met economische pomp	**984,00**	2
55212000	Thermostatische mengkraan 3/4"	**134,00**	+

LEGENDE

Vereiste aantal voor de voorgestelde opstelling.
+ Optie. Zorgt voor extra comfort en/of veiligheid.
* Veiligheidsaquastaat verplicht bij vloerverwarming.

Tekeningen zijn illustratief.
Uitvoering te realiseren volgens de regels van de kunst.

Catalogus 2021 - Prijzen in EUR, excl. BTW, geldig vanaf 01/04/2021 tot de uitgave van een nieuwe prijslijst. Onder voorbehoud van drukfouten of wijzigingen. Schema's, foto's en afmetingen worden enkel ten indicatieve titel vermeld en houden geen enkele verbintenis in.

CF-0118-1 Prestige 42 - 50 - 75 Solo

Kringen			
Direct	Gemengd	Sanitair	Zon
1	-	1	-
Regeling met modulerende ruimtethermostaat OpenTherm en buitenvoeler. Kring P ≤ 40kW			

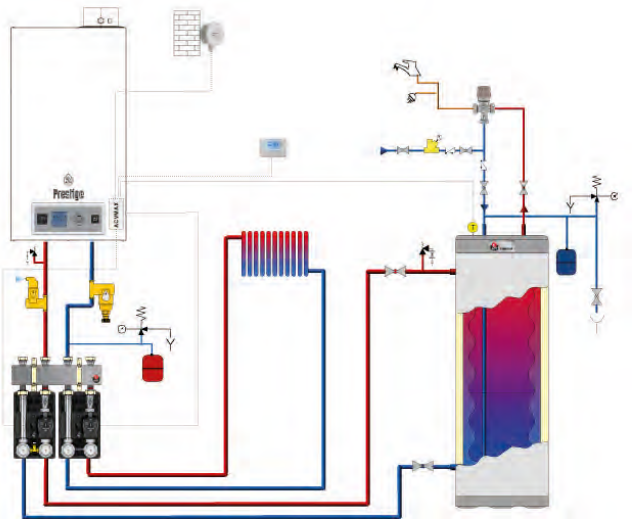

- De verwarming (radiatoren of *vloerverwarming) wordt geregeld door een modulerende kamerregelaar (RC45) of door een aan/uit kamerthermostaat. (RC40).
- De RC45 geeft alle inlichtingen weer over de werking van het systeem.
- De externe SWW-boiler wordt geregeld met een NTC-voeler. De SWW-prioriteit is altijd geactiveerd.
- In deze configuratie past de verwarmingsketel zich voortdurend aan de buitentemperatuur aan, wanneer er een buitenvoeler is aangesloten.
- Voordelen voor de gebruiker:
  - Eenvoudig en voordelig gebruik via modulerende kamerregelaar RC45
  - Hydraulische kits montageklaar geleverd
  - Intuïtieve programmering
  - 7-daags vrij programmeerbare programma's met 6 onafhankelijke temperatuurniveaus per dag

Opgelet: beperking vermogen per kring (40 kW). Raadpleeg ons voor specifieke gevallen.

Opties

		Prijs
950003	Kamerthermostaat RC 40. On/Off, digitale klok, 7 dagen programma, 4 programmawissels/dag, AA-batterijen.	**140,00**
10800362	RC 300, de ultieme kamerthermostaat, met aanraakscherm en Internetverbinding. Room controller RC 300. Gebruiksvriendelijk full-colour touchscreen. Laat de programmatie van maximaal 12 zones toe om aan uw vereisten voor verwarming en warm water te voldoen. Draadloze verbinding. Remote Access Gateway. Internet-ready. Optioneel: Draadloze controller voor de radiatoren of vloerverwarming. Apps voor Smartphone.	**381,00**

1. Regeling en toebehoren

			Prijs	#
	A1002029	Buitenvoeler NTC 12 kΩ	**45,00**	1
	950004	Modulerende OpenTherm RC45 kamerthermostaat. 7 dagen programma, 4 programmawissels/dag, 2-draads aansluiting.	**173,00**	1
	5476G003	Dompelbuis NTC-voeler 12 kΩ. Voor de controle van een externe SWW-boiler of een evenwichtsfles. Lengte: 3,2 m.	**34,00**	1

2. Hydraulisch toebehoren

			Prijs	#
	10800208	Collector 2 kringen DN 25 (Vermogen max: 70 kW)	**469,00**	1
	10800225	By-Pass kit. Debiet makkelijk te lezen dankzij graduatie. Als nodig te plaatsen in de HT of LT kit	**77,00**	+
	10800294	DN25 Hoge temperatuur kit (Vermogen max: 40 kW) met economische pomp	**984,00**	2
	55212000	Thermostatische mengkraan 3/4"	**134,00**	+

LEGENDE

Vereiste aantal voor de voorgestelde opstelling.
+ Optie. Zorgt voor extra comfort en/of veiligheid.
* Veiligheidsaquastaat verplicht bij vloerverwarming.

Tekeningen zijn illustratief.
Uitvoering te realiseren volgens de regels van de kunst.

CF-0121-1 Prestige 42 - 50 - 75 Solo

Kringen			
Direct	Gemengd	Sanitair	Zon
1	1	1	-
Regeling met 2 modulerende ruimtethermostaten OpenTherm. Kring P ≤ 40kW			

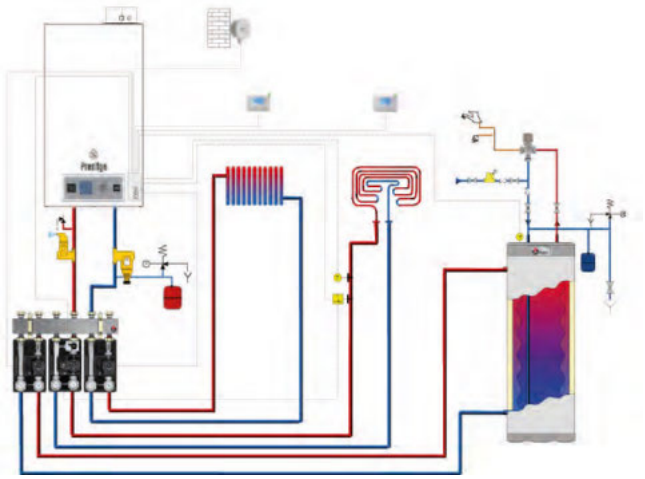

- Dit is een eenvoudige manier om twee verwarmingskringen (radiatoren en *vloerverwarming), onafhankelijk te besturen met ieder zijn eigen modulerende kamerregelaar (RC45) van het type OpenTherm. Beide circuits worden via een apart in te stellen stooklijn weersafhankelijk aangestuurd.
- De RC45 geeft alle inlichtingen weer over de werking van het systeem. Beide kringen kunnen eventueel ook door een Aan/Uit kamerthermostaat (RC40) worden gestuurd.
- De externe SWW-boiler wordt geregeld met een NTC-voeler. De SWW-prioriteit is altijd geactiveerd.
- In deze configuratie past de verwarmingsketel zich voortdurend aan de buitentemperatuur aan, wanneer er een buitenvoeler is aangesloten.
- Voordelen voor de gebruiker:
  - Eenvoudig en voordelig gebruik van de twee kringen via kamerregelaar RC45
  - Hydraulische kits montageklaar geleverd
  - Intuïtieve programmering
  - 7–daags vrij programmeerbare programma's met 6 onafhankelijke temperatuurniveaus per dag

Beperkt vermogen per kring (40 kW).

Opties

		Prijs
950003	Kamerthermostaat RC 40. On/Off, digitale klok, 7 dagen programma, 4 programmawissels/dag, AA-batterijen.	**140,00**

1. Regeling en toebehoren

			Prijs	#
	A1002029	Buitenvoeler NTC 12 kΩ	**45,00**	1
	950004	Modulerende OpenTherm RC45 kamerthermostaat. 7 dagen programma, 4 programmawissels/dag, 2-draads aansluiting.	**173,00**	2
	5476V065	Aanlegvoeler 12 kΩ. Voor aanvoertemperatuur gere-gelde kring.	**81,00**	1
	10510900	Aanlegthermostaat RAM 5109. Verplicht om de vloerverwarmingskringen te beschermen	**52,00**	1
	5476G003	Dompelbuis NTC-voeler 12 kΩ. Voor de controle van een externe SWW-boiler of een evenwichtsfles. Lengte: 3,2 m.	**34,00**	1
	257F1163	Kabelkit voor additionele pomp ACVMax	**85,00**	1

2. Hydraulisch toebehoren

			Prijs	#
	10800209	Collector 3 kringen DN 25 (Vermogen max: 70 kW)	**631,00**	1
	10800294	DN25 Hoge temperatuur kit (Vermogen max: 40 kW) met economische pomp	**984,00**	2
	10800295	DN25 Lage temperatuur kit (Vermogen max: 40 kW) met motor en economische pomp	**1.193,00**	1
	10800225	By-Pass kit. Debiet makkelijk te lezen dankzij graduatie. Als nodig te plaatsen in de HT of LT kit	**77,00**	+
	55212000	Thermostatische mengkraan 3/4"	**134,00**	+

LEGENDE

Vereiste aantal voor de voorgestelde opstelling.
+ Optie. Zorgt voor extra comfort en/of veiligheid.
* Veiligheidsaquastaat verplicht bij vloerverwarming.

Tekeningen zijn illustratief.
Uitvoering te realiseren volgens de regels van de kunst.

Catalogus 2021 - Prijzen in EUR, excl. BTW, geldig vanaf 01/04/2021 tot de uitgave van een nieuwe prijslijst. Onder voorbehoud van drukfouten of wijzigingen. Schema's, foto's en afmetingen worden enkel ten indicatieve titel vermeld en houden geen enkele verbintenis in.

CF-0127-1 Prestige 42 - 50 - 75 Solo

Kringen			
Direct	Gemengd	Sanitair	Zon
2	1	-	-
Regeling door Control Unit. Kring P ≤ 40kW			

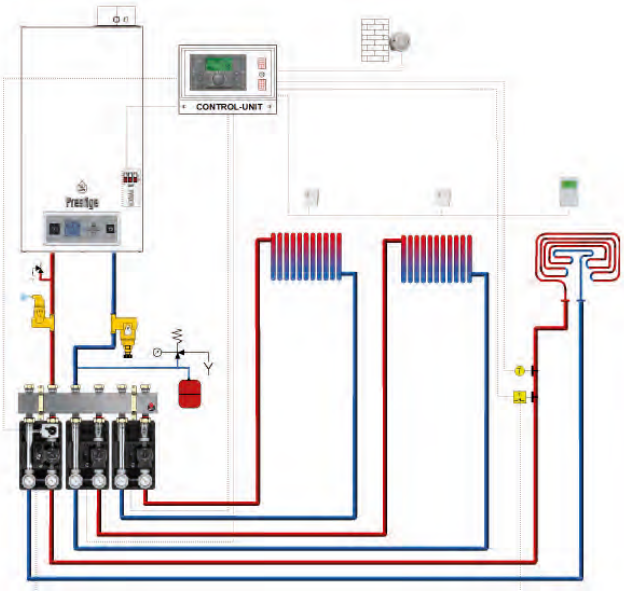

- De Control Unit kan tot 3 verwarmingskringen controleren, waarvan minstens een directe kring (vb. 2 radiatorkringen en 1 kring vloerverwarming). De Control Unit kan daarnaast 1 sanitaire kring controleren.
- De verwarmingskringen worden apart geregeld volgens de buitentemperatuur. Bovendien kan een kamerthermostaat (RFF) of een Zone Unit (RS) voor elk van deze kringen worden voorzien. Bij renovatie en in bepaalde gevallen kan men eenvoudige kamerthermostaten (RC40) gebruiken.
- Voordelen voor de gebruiker:
  - Hydraulische kits montageklaar geleverd
  - Moderne en ultra krachtige regeling
  - Grote keuze aan functies
  - Informatie over de toestand van het systeem aangeduid op het scherm (Control - & Zone Unit)
  - Naar wens programmeerbaar
  - 7–daags vrij programmeerbare programma's met 6 onafhankelijke temperatuurniveaus per dag

Voor de meer uitgebreide toepassingen kunnen meerdere Control Unit regelingen gecombineerd worden (vraag ons om raad).

Opgelet: beperking vermogen per kring (40 kW). Raadpleeg ons voor specifieke gevallen.

1. Regeling en toebehoren

		Prijs	#
10800108	Buitenvoeler 2 kΩ AF200. Inbegrepen bij 10800188 Control Unit	34,00	-
10800190	Zone Unit RS. Afstandsbediening + ruimtetemperatuurvoeler. Communiceert met de Control Unit.	356,00	1
10800120	Ruimtetemperatuurvoeler RFF. Communiceert met de Control Unit.	218,00	2
10800045	Aanlegvoeler 2 kΩ VF202. Voor aanvoertemperatuur geregelde kring. Inbegrepen bij 10800218 ZMC2	56,00	1
10510900	Aanlegthermostaat RAM 5109. Verplicht om de vloerverwarmingskringen te beschermen	52,00	1
10800354	Interface Clip-in ACVMax.	116,00	1
10800188	Regeling voor 1 directe kring, 2 mengkringen, 1 SWW kring, 1 cascade, 1 kring zonneboiler. Geleverd met een buitenvoeler AF200 en een voelerhuls (2 kΩ).	944,00	1
5476G037	Wandmontagekast WG500 voor Control Unit.	355,00	1

2. Hydraulisch toebehoren

		Prijs	#
10800209	Collector 3 kringen DN 25 (Vermogen max: 70 kW)	631,00	1
10800294	DN25 Hoge temperatuur kit (Vermogen max: 40 kW) met economische pomp	984,00	2
10800295	DN25 Lage temperatuur kit (Vermogen max: 40 kW) met motor en economische pomp	1.193,00	1

LEGENDE

Vereiste aantal voor de voorgestelde opstelling.
+ Optie. Zorgt voor extra comfort en/of veiligheid.
* Veiligheidsaquastaat verplicht bij vloerverwarming.

Tekeningen zijn illustratief.
Uitvoering te realiseren volgens de regels van de kunst.

HeatMaster® 25 C

INOX

BESCHRIJVING

Condenserende gasketel met dubbele functie.

- Condenseert in CV-mode.
- Sanitair vermogen van 25kW.
- Warmtewisselaar en sanitaire boiler 'Tank-in-Tank' in roestvrij staal.
- Beperkt onderhoud, dankzij de zelfreinigende warmtewisselaar.
- Staande ketel met grote primaire waterinhoud, ideaal voor bestaande installaties.
- High efficiency laadpomp.
- Uitzonderlijke sanitaire prestaties: >23L/min.
- Heel hoog rendement.
- Traditionele schouwaansluiting ofwel concentrisch.

Beschikbaar op propaan.

TANK-IN-TANK SYSTEEM

5 JAAR GARANTIE
(zie onze verkoopsvoorwaarden)

Artikelnr	Naam	Brandstof		Prijs
A1002007	HeatMaster 25 C	Aardgas	A B	**4.051,00**

TOEBEHOREN

Artikelnr	Omschrijving	Prijs
A1002029	Buitenvoeler NTC 12 kΩ	**45,00**
950003	Kamerthermostaat RC 40. On/Off, digitale klok, 7 dagen programma, 4 programmawissels/dag, AA-batterijen.	**140,00**
950004	Modulerende OpenTherm RC45 kamerthermostaat. 7 dagen programma, 4 programmawissels/dag, 2-draads aansluiting.	**173,00**
10800362	RC 300, de ultieme kamerthermostaat, met aanraakscherm en Internetverbinding. Room controller RC 300. Gebruiksvriendelijk full-colour touchscreen. Laat de programmatie van maximaal 12 zones toe om aan uw vereisten voor verwarming en warm water te voldoen. Draadloze verbinding. Remote Access Gateway. Internet-ready. Optioneel: Draadloze controller voor de radiatoren of vloerverwarming. Apps voor Smartphone.	**381,00**
10800360	Radiatorkraan HR92. Met deze module kunnen de radiatoren geregeld worden (er bestaat ook een module voor de vloerverwarming). De regelaar functioneert tegelijkertijd als een detector en een regelmodule. Met een draadloos bidirectioneel communicatiesysteem, kan deze module permanent de opwarmingscapaciteit aan uw behoeften aanpassen door te communiceren met het centraal bedieningspaneel RC300.	**149,00**

CONSTRUCTIEKENMERKEN

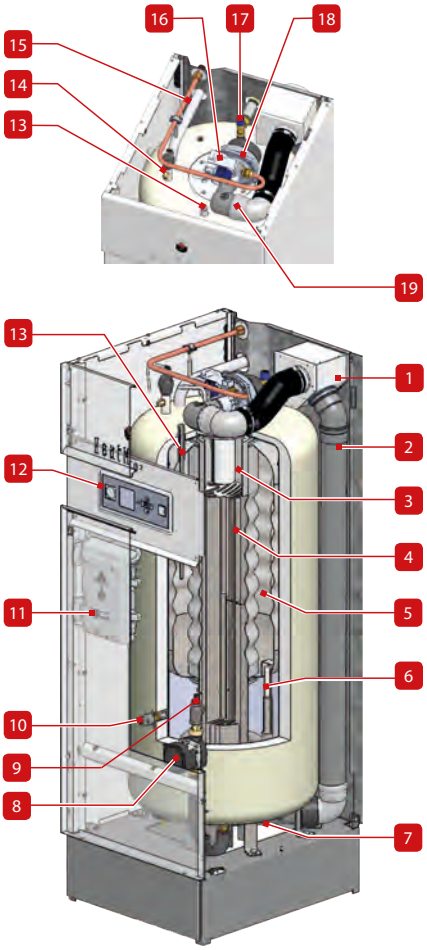

1. Concentrische schouwaansluiting
2. Rookgaskanaal
3. Verbrandingskamer
4. Warmtewisselaar in roestvrij staal
5. Tank-in-Tank boiler in roestvrij staal
6. SWW-kring leiding
7. Condensopvang
8. Hoog efficiënte circulatiepomp
9. NTC voeler (verwarmingscircuit)
10. Druksensor
11. Elektrisch bord
12. Bedieningsbord met ACVMax
13. SWW tank voelerhuls
14. Automatische ontluchter
15. Buis met gastoevoer
16. Gasblok
17. Aansluiting voor SWW-veiligheidsklep (te plaatsen)
18. Modulerende brander met voormenging lucht/gas
19. Lucht aanvoer

ROOKGASKANALEN VOOR GEDWONGEN AFVOER : ZIE EINDE TARIEF

Compatibel met boxx ENGIE

5 JAAR GARANTIE

Catalogus 2021 - Prijzen in EUR, excl. BTW, geldig vanaf 01/04/2021 tot de uitgave van een nieuwe prijslijst. Onder voorbehoud van drukfouten of wijzigingen. Schema's, foto's en afmetingen worden enkel ten indicatieve titel vermeld en houden geen enkele verbintenis in.

TECHNISCHE KENMERKEN EN AFMETINGEN

Type		HeatMaster 25 C
Artikelnr		A1002007
Brandstof		Aardgas
Max belasting OVW [Prated]	kW	25
Nuttig max vermogen [P4] (80/60°C)	kW	24,3
Nuttig vermogen min (80/60°C)	kW	4,9
Nuttig vermogen 30% - 30°C [P1]	kW	7,95
Rendement met 30% belasting OVW	%	109,0
Seizoensgebonden energie-efficiëntie voor ruimteverwarming [hs]	%	96,7
nuttig rendement (80/60) [h4]	%	87,6
Nuttig rendement 30% - 30°C [h1]	%	98,2
Capaciteit (sanitair warm water)	L	80
Aansluiting primair	Ø”	1 F
Aansluiting sanitaire installatie	Ø”	1 M
Aansluiting gas	Ø”	3/4 M
Drukverlies ketel bij Δt = 20°C	mbar	3
Gasdebiet (max vermogen)	m^3/u	2,66
Schoorsteenaansluiting	Ømm	80/125
Schoorsteen: max lengte concentrisch	m	20
Plafondhoogte	mm	1855
Leeggewicht	kg	174
Max bedrijfstemperatuur	°C	87
Max bedrijfsdruk CV (primair)	bar	3
Max bedrijfsdruk (SWW)	bar	8,6
Spanning	V	230
Beveiliging IP		30
Elektrisch verbruik	W	95
Opgegeven tapprofiel		XXL
Energie-efficiëntie voor waterverwarming	%	74
Energie-efficiëntieklasse voor waterverwarming		B
Energie-efficiëntieklasse voor ruimteverwarming		A

AFMETINGEN

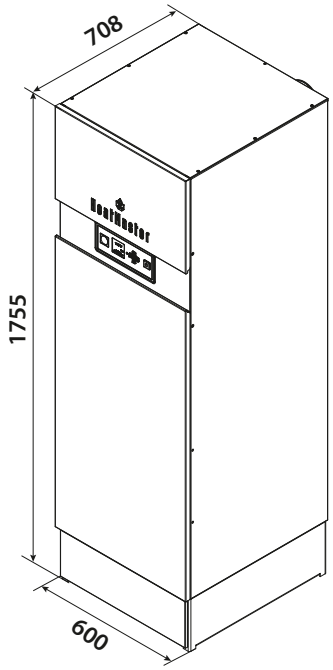

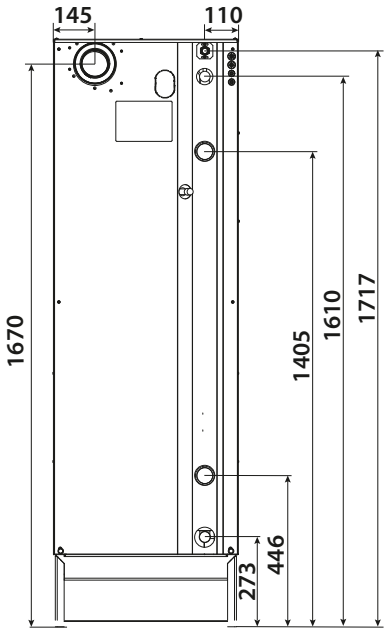

SANITAIR WARM WATER PRESTATIES

Type		HeatMaster 25 C
Piekdebiet bij 40°C	L/10’	233,5
Piekdebiet 1ste uur bij 40°C	L/60’	748
Continu debiet bij 40°C	L/u	617
Piekdebiet bij 60°C	L/10’	145
Piekdebiet 1ste uur bij 60°C	L/60’	478
Continu debiet bij 60°C	L/u	400

WERKINGSREGIME

Verwarmingsvloeistof : 87°C
Koud water : 10°C
Hoge temperatuur van SWW: tot 75°C

ROOKGASAANSLUITING

B23-B23P-C13(x)-C33(x)-C43(x)-C53(x)-C83(x)-C93

CF-0131-1 HeatMaster® 25 C / 25 - 35 - 45 TC

Kringen			
Direct	Gemengd	Sanitair	Zon
-	1	HeatMaster	-
Regeling door kamerthermostaat			

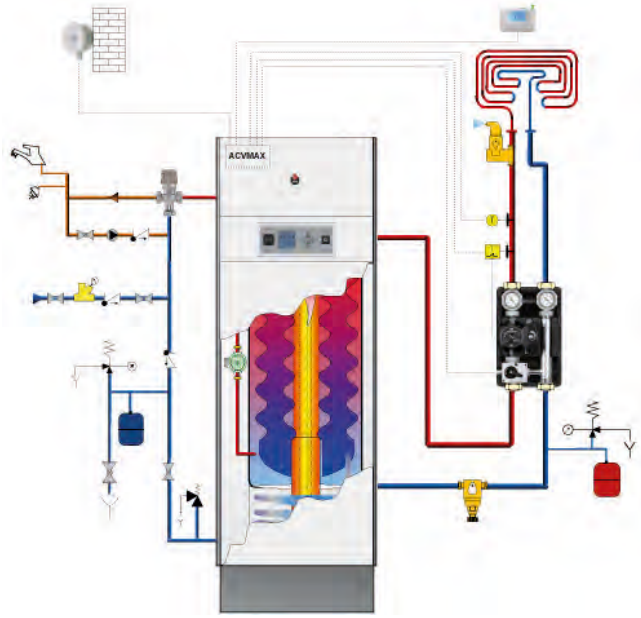

- De verwarming (radiatoren of *vloerverwarming) wordt geregeld door een aan/uit kamerthermostaat RC40.
- De SWW-prioriteit is altijd geactiveerd.
- In deze configuratie past de verwarmingsketel zich voortdurend aan de buitentemperatuur aan, wanneer er een buitenvoeler is aangesloten.
- De pomp wordt aangeschakeld zodra een warmtevraag door de kamerthermostaat gegenereerd wordt.
- Voordelen voor de gebruiker:
  - Eenvoudige installatie
  - Eenvoudig gebruik via aan/uit kamerthermostaat RC40
  - Intuïtieve programmering
  - 7–daags vrij programmeerbare programma's met 6 onafhankelijke temperatuurniveaus per dag

Opties

		Prijs
950004	Modulerende OpenTherm RC45 kamerthermostaat. 7 dagen programma, 4 programmawissels/dag, 2-draads aansluiting.	**173,00**
10800360	Radiatorkraan HR92. Met deze module kunnen de radiatoren geregeld worden (er bestaat ook een module voor de vloerverwarming). De regelaar functioneert tegelijkertijd als een detector en een regelmodule. Met een draadloos bidirectioneel communicatiesysteem, kan deze module permanent de opwarmingscapaciteit aan uw behoeften aanpassen door te communiceren met het centraal bedieningspaneel RC300.	**149,00**

1. Regeling en toebehoren

			Prijs	#
	A1002029	Buitenvoeler NTC 12 kΩ	**45,00**	1
	950003	Kamerthermostaat RC 40. On/Off, digitale klok, 7 dagen programma, 4 programmawissels/dag, AA-batterijen.	**140,00**	1
	10510900	Aanlegthermostaat RAM 5109. Verplicht om de vloerverwarmingskringen te beschermen	**52,00**	*
	5476V065	Aanlegvoeler 12 kΩ. Voor aanvoertemperatuur geregelde kring.	**81,00**	1

2. Hydraulisch toebehoren

			Prijs	#
	10800295	DN25 Lage temperatuur kit (Vermogen max: 40 kW) met motor en economische pomp	**1.193,00**	1
	10800225	By-Pass kit. Debiet makkelijk te lezen dankzij graduatie. Als nodig te plaatsen in de HT of LT kit	**77,00**	+
	55212000	Thermostatische mengkraan 3/4"	**134,00**	+

LEGENDE

Vereiste aantal voor de voorgestelde opstelling.
+ Optie. Zorgt voor extra comfort en/of veiligheid.
* Veiligheidsaquastaat verplicht bij vloerverwarming.

Tekeningen zijn illustratief.
Uitvoering te realiseren volgens de regels van de kunst.

Catalogus 2021 - Prijzen in EUR, excl. BTW, geldig vanaf 01/04/2021 tot de uitgave van een nieuwe prijslijst. Onder voorbehoud van drukfouten of wijzigingen. Schema's, foto's en afmetingen worden enkel ten indicatieve titel vermeld en houden geen enkele verbintenis in.

CF-0130-1 HeatMaster® 25 C

Kringen			
Direct	Gemengd	Sanitair	Zon
1	-	HM 25 C	-
Regeling met modulerende ruimtethermostaat OpenTherm			

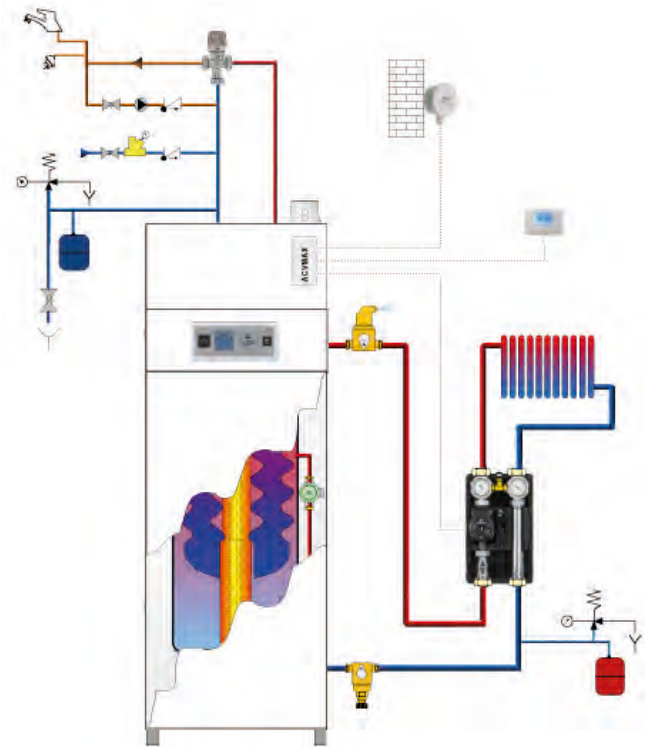

- De verwarming (radiatoren of *vloerverwarming) wordt geregeld door een modulerende kamerthermostaat Open Therm RC45.
- De SWW-prioriteit is altijd geactiveerd.
- In deze configuratie past de verwarmingsketel zich voortdurend aan de buitentemperatuur aan, wanneer er een buitenvoeler is aangesloten.
- De pomp wordt aangeschakeld zodra een warmtevraag door de kamerthermostaat gegenereerd wordt.
- Voordelen voor de gebruiker:
  - Eenvoudig en voordelig gebruik via modulerende kamerregelaar RC45
  - Hydraulische kits montageklaar geleverd
  - Intuïtieve programmering
  - 7–daags vrij programmeerbare programma's met 6 onafhankelijke temperatuurniveaus per dag

1. Regeling en toebehoren

		Prijs	#
A1002029	Buitenvoeler NTC 12 kΩ	**45,00**	1
950004	Modulerende OpenTherm RC45 kamerthermostaat. 7 dagen programma, 4 programmawissels/dag, 2-draads aansluiting.	**173,00**	1

2. Hydraulisch toebehoren

		Prijs	#
10800294	DN25 Hoge temperatuur kit (Vermogen max: 40 kW) met economische pomp	**984,00**	1
10800225	By-Pass kit. Debiet makkelijk te lezen dankzij graduatie. Als nodig te plaatsen in de HT of LT kit	**77,00**	1
55212000	Thermostatische mengkraan 3/4"	**134,00**	+

LEGENDE

Vereiste aantal voor de voorgestelde opstelling.
+ Optie. Zorgt voor extra comfort en/of veiligheid.
* Veiligheidsaquastaat verplicht bij vloerverwarming.

Tekeningen zijn illustratief.
Uitvoering te realiseren volgens de regels van de kunst.

HeatMaster 25 → 45 TC

BESCHRIJVING

Condenserende gasketel met dubbele functie.

- Uitgerust met de ACVMax branderautomaat.
- Totale condensatie zowel op CV als op sanitair warm water.
- Bevat een primair circuit en kan ook als verwarmingsketel gebruikt worden.
- Uitstekende warmwaterproductie.
- Warmtewisselaar en sanitaire Tank-in-Tank boiler in roestvrij staal.
- Totale condensatie in één parcours.
- Beperkt onderhoud, dankzij de zelfreinigende warmtewisselaar.
- Staande ketel met grote primaire waterinhoud, ideaal voor bestaande installaties.

Beschikbaar op propaan.

TANK-IN-TANK SYSTEEM

HM TC BESTAAT EVENEENS TOT 120 KW.

5 JAAR GARANTIE
(zie onze verkoopsvoorwaarden)

CONSTRUCTIEKENMERKEN

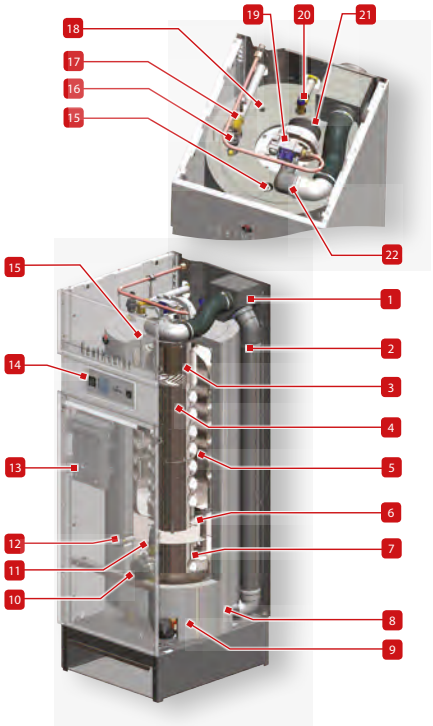

1. Concentrische schouwaansluiting
2. Rookgaskanaal
3. Verbrandingskamer
4. Warmtewisselaar in roestvrij staal
5. Boiler Tank-in-Tank in roestvrij staal
6. Scheidingsplaat primaire kring
7. Voorverwarmer van het sanitaire water
8. Condensopvang
9. Isolatie
10. Hoog efficiënte circulatiepomp
11. NTC2 Voeler (verwarmingscircuit)
12. Drukschakelaar
13. Elektrisch bord
14. Bedieningsbord met ACVMax
15. SWW tank voelerhuls
16. Automatische ontluchter
17. Buis met gastoevoer
18. NTC2 Voeler (verwarmingscircuit)
19. Gasblok
20. Aansluiting voor SWW-veiligheidsklep (te plaatsen)
21. Modulerende brander met voormenging lucht/gas
22. Luchtaanvoer

Artikelnr	Naam	Brandstof			Prijs
05652101	HeatMaster 25 TC	Aardgas	A	A	**5.669,00**
05652201	HeatMaster 35 TC	Aardgas	A	A	**6.471,00**
05652301	HeatMaster 45 TC	Aardgas	A	A	**7.684,00**

TOEBEHOREN

Artikelnr	Omschrijving	Prijs
A1002029	Buitenvoeler NTC 12 kΩ	**45,00**
950003	Kamerthermostaat RC 40. On/Off, digitale klok, 7 dagen programma, 4 programmawissels/dag, AA-batterijen.	**140,00**
950004	Modulerende OpenTherm RC45 kamerthermostaat. 7 dagen programma, 4 programmawissels/dag, 2-draads aansluiting.	**173,00**
10800362	RC 300, de ultieme kamerthermostaat, met aanraakscherm en Internetverbinding. Room controller RC 300. Gebruiksvriendelijk full-colour touchscreen. Laat de programmatie van maximaal 12 zones toe om aan uw vereisten voor verwarming en warm water te voldoen. Draadloze verbinding. Remote Access Gateway. Internet-ready. Optioneel: Draadloze controller voor de radiatoren of vloerverwarming. Apps voor Smartphone.	**381,00**
10800360	Radiatorkraan HR92. Met deze module kunnen de radiatoren geregeld worden (er bestaat ook een module voor de vloerverwarming). De regelaar functioneert tegelijkertijd als een detector en een regelmodule. Met een draadloos bidirectioneel communicatiesysteem, kan deze module permanent de opwarmingscapaciteit aan uw behoeften aanpassen door te communiceren met het centraal bedieningspaneel RC300.	**149,00**

TOEBEHOREN ROOKGASAANSLUITING

Artikelnr	Omschrijving	Prijs
537D6193	Meetelement 80/125 (niet voor Kompakt HRE).	**76,00**
537D6229	T-inspectiemeetelement	**139,00**

ROOKGASKANALEN VOOR GEDWONGEN AFVOER : ZIE EINDE VAN DE CATALOGUS

Compatibel met boxx ENGIE

5 JAAR GARANTIE

Catalogus 2021 - Prijzen in EUR, excl. BTW, geldig vanaf 01/04/2021 tot de uitgave van een nieuwe prijslijst. Onder voorbehoud van drukfouten of wijzigingen. Schema's, foto's en afmetingen worden enkel ten indicatieve titel vermeld en houden geen enkele verbintenis in.

TECHNISCHE KENMERKEN EN AFMETINGEN

Type		HeatMaster 25 TC	HeatMaster 35 TC	HeatMaster 45 TC
Artikelnr		05652101	05652201	05652301
Brandstof		Aardgas	Aardgas	Aardgas
Max belasting OVW [Prated]	kW	25	35	45
Nuttig max vermogen [P4] (80/60°C)	kW	24,3	34,2	44,7
Nuttig vermogen min (80/60°C)	kW	4,9	6,8	8,8
Nuttig vermogen 30% - 30°C [P1]	kW	7,95	11,18	14,62
Rendement met 30% belasting OVW	%	109,0	109,0	109,0
Seizoensgebonden energie-efficiëntie voor ruimteverwarming [hs]	%	96,7	96,7	96,7
nuttig rendement (80/60) [h4]	%	87,6	88,2	88,2
Nuttig rendement 30% - 30°C [h1]	%	98,2	98,6	98,2
Capaciteit (sanitair warm water)	L	96	96	96
Aansluiting primair	Ø”	1 F	1 F	1 F
Aansluiting sanitaire installatie	Ø”	1 M	1 M	1 M
Aansluiting gas	Ø”	3/4 M	3/4 M	3/4 M
Gasdebiet (max vermogen)	m^3/u	2,66	3,64	4,67
Schoorsteenaansluiting	Ømm	80/125	80/125	80/125
Max bedrijfstemperatuur	°C	87	87	87
Max bedrijfsdruk CV (primair)	bar	3	3	3
Max bedrijfsdruk (SWW)	bar	8,6	8,6	8,6
Spanning	V	230	230	230
Beveiliging IP		30	30	30
Elektrisch verbruik	W	95	110	126
Plafondhoogte	mm	1855	1855	1855
Leeggewicht	kg	177	177	177
Energie-efficiëntie voor waterverwarming	%	87,2	87,2	87,2
Opgegeven tapprofiel		XXL	XXL	XXL
Energie-efficiëntieklasse voor waterverwarming		A	A	A
Energie-efficiëntieklasse voor ruimteverwarming		A	A	A

AFMETINGEN

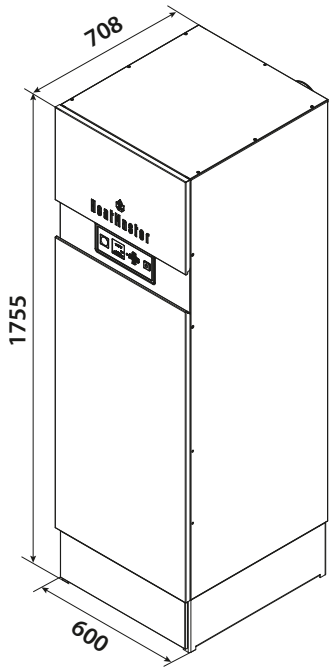

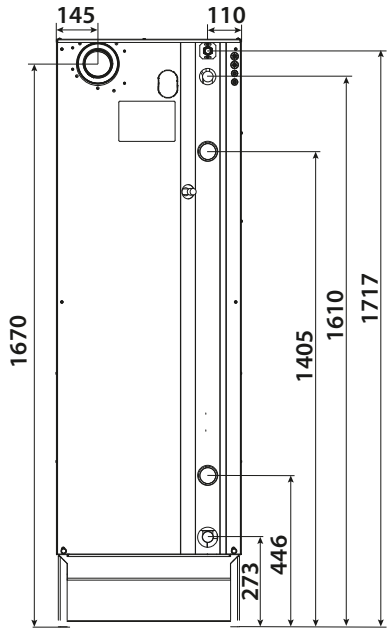

SANITAIR WARM WATER PRESTATIES

Type		HeatMaster 25 TC	HeatMaster 35 TC	HeatMaster 45 TC
Piekdebiet bij 40°C	L/10’	361	408	451
Piekdebiet 1ste uur bij 40°C	L/60’	1018	1328	1610
Continu debiet bij 40°C	L/u	788	1104	1390
Piekdebiet bij 45°C	L/10’	301	339	373
Piekdebiet 1ste uur bij 45°C	L/60’	865	1127	1366
Continu debiet bij 45°C	L/u	676	946	1192
Piekdebiet bij 60°C	L/10’	183	197	224
Piekdebiet 1ste uur bij 60°C	L/60’	577	749	894
Continu debiet bij 60°C	L/u	473	662	820

WERKINGSREGIME

Verwarmingsvloeistof : 87°C
Koud water : 10°C
Hoge temperatuur van SWW: tot 75°C

ROOKGASAANSLUITING

B23-B23P-C13(x)-C33(x)-C43(x)-C53(x)-C83(x)-C93

CF-0131-1 HeatMaster® 25 C / 25 - 35 - 45 TC

Kringen			
Direct	Gemengd	Sanitair	Zon
-	1	HeatMaster	-
Regeling door kamerthermostaat			

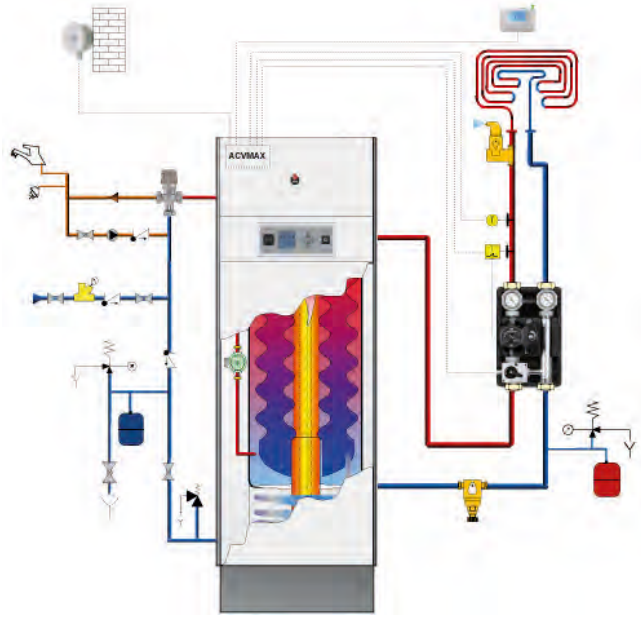

- De verwarming (radiatoren of *vloerverwarming) wordt geregeld door een aan/uit kamerthermostaat RC40.
- De SWW-prioriteit is altijd geactiveerd.
- In deze configuratie past de verwarmingsketel zich voortdurend aan de buitentemperatuur aan, wanneer er een buitenvoeler is aangesloten.
- De pomp wordt aangeschakeld zodra een warmtevraag door de kamerthermostaat gegenereerd wordt.
- Voordelen voor de gebruiker:
  - Eenvoudige installatie
  - Eenvoudig gebruik via aan/uit kamerthermostaat RC40
  - Intuïtieve programmering
  - 7–daags vrij programmeerbare programma's met 6 onafhankelijke temperatuurniveaus per dag

Opties

		Prijs
950004	Modulerende OpenTherm RC45 kamerthermostaat. 7 dagen programma, 4 programmawissels/dag, 2-draads aansluiting.	**173,00**
10800360	Radiatorkraan HR92. Met deze module kunnen de radiatoren geregeld worden (er bestaat ook een module voor de vloerverwarming). De regelaar functioneert tegelijkertijd als een detector en een regelmodule. Met een draadloos bidirectioneel communicatiesysteem, kan deze module permanent de opwarmingscapaciteit aan uw behoeften aanpassen door te communiceren met het centraal bedieningspaneel RC300.	**149,00**

1. Regeling en toebehoren

			Prijs	#
	A1002029	Buitenvoeler NTC 12 kΩ	**45,00**	1
	950003	Kamerthermostaat RC 40. On/Off, digitale klok, 7 dagen programma, 4 programmawissels/dag, AA-batterijen.	**140,00**	1
	10510900	Aanlegthermostaat RAM 5109. Verplicht om de vloerverwarmingskringen te beschermen	**52,00**	*
	5476V065	Aanlegvoeler 12 kΩ. Voor aanvoertemperatuur geregelde kring.	**81,00**	1

2. Hydraulisch toebehoren

			Prijs	#
	10800295	DN25 Lage temperatuur kit (Vermogen max: 40 kW) met motor en economische pomp	**1.193,00**	1
	10800225	By-Pass kit. Debiet makkelijk te lezen dankzij graduatie. Als nodig te plaatsen in de HT of LT kit	**77,00**	+
	55212000	Thermostatische mengkraan 3/4"	**134,00**	+

LEGENDE

Vereiste aantal voor de voorgestelde opstelling.
+ Optie. Zorgt voor extra comfort en/of veiligheid.
* Veiligheidsaquastaat verplicht bij vloerverwarming.

Tekeningen zijn illustratief.
Uitvoering te realiseren volgens de regels van de kunst.

Catalogus 2021 - Prijzen in EUR, excl. BTW, geldig vanaf 01/04/2021 tot de uitgave van een nieuwe prijslijst. Onder voorbehoud van drukfouten of wijzigingen. Schema's, foto's en afmetingen worden enkel ten indicatieve titel vermeld en houden geen enkele verbintenis in.

CF-0139-1 HeatMaster® 25 - 35 - 45 TC

Kringen			
Direct	Gemengd	Sanitair	Zon
1	2	HM TC	-
Regeling door de Control Unit			

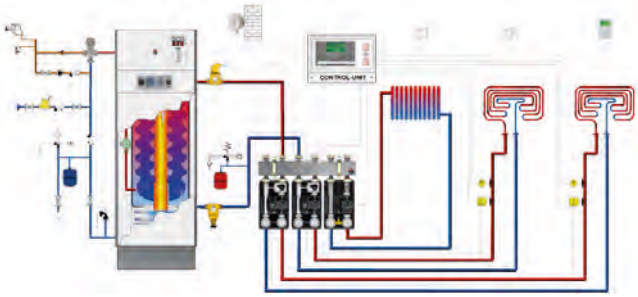

- De Control Unit kan tot 3 verwarmingskringen controleren, waarvan minstens één directe kring (vb. 1 radiatorkring en 2 kringen vloerverwarming). De Control Unit kan daarnaast één sanitaire kring controleren.
- De verwarmingskringen worden appart geregeld volgens de buitentemperatuur. Bovendien kan een kamerthermostaat (RFF) of een Zone Unit (RS) voor elk van deze kringen worden voorzien. Bij renovatie en in bepaalde gevallen kan men eenvoudige aan/uit kamerthermostaten (RC40) gebruiken.
- De ketel wordt in deze opstelling vrijgegeven via zijn kamerthermostaatingang. Wanneer één van de verwarmingskringen warmte vraag zal de ketel worden vrijgegeven volgens een berekende (stooklijncurve) vertrektemperatuur.
- Voordelen voor de gebruiker:
  - Maximaal comfort
  - Hydraulische kits montageklaar geleverd
  - Moderne en ultra krachtige regeling
  - Grote keuze aan functies
  - Informatie over het systeem aangeduid op het scherm (Control Unit en Zone Unit)
  - Naar wens programmeerbaar
  - 7–daags vrij programmeerbare programma's met 6 onafhankelijke temperatuurniveaus per dag en per kring

Maximale configuratie met de Control Unit. Voor complexere toepassingen kunnen verschillende regelaars Control Unit gecombineerd worden. (Raadpleeg ons.)

Opties

		Prijs
950004	Modulerende OpenTherm RC45 kamerthermostaat. 7 dagen programma, 4 programmawissels/dag, 2-draads aansluiting.	**173,00**
10800362	RC 300, de ultieme kamerthermostaat, met aanraakscherm en Internetverbinding. Room controller RC 300. Gebruiksvriendelijk full-colour touchscreen. Laat de programmatie van maximaal 12 zones toe om aan uw vereisten voor verwarming en warm water te voldoen. Draadloze verbinding. Remote Access Gateway. Internet-ready. Optioneel: Draadloze controller voor de radiatoren of vloerverwarming. Apps voor Smartphone.	**381,00**

1. Regeling en toebehoren

			Prijs	#
	10800108	Buitenvoeler 2 kΩ AF200. Inbegrepen bij 10800188 Control Unit	**34,00**	-
	10800190	Zone Unit RS. Afstandsbediening + ruimtetemperatuurvoeler. Communiceert met de Control Unit.	**356,00**	1
	10800120	Ruimtetemperatuurvoeler RFF. Communiceert met de Control Unit.	**218,00**	2
	10800045	Aanlegvoeler 2 kΩ VF202. Voor aanvoertemperatuur geregelde kring. Inbegrepen bij 10800218 ZMC2	**56,00**	2
	10510900	Aanlegthermostaat RAM 5109. Verplicht om de vloerverwarmingskringen te beschermen	**52,00**	2
	10800354	Interface Clip-in ACVMax.	**116,00**	1
	10800188	Regeling voor 1 directe kring, 2 mengkringen, 1 SWW kring, 1 cascade, 1 kring zonneboiler. Geleverd met een buitenvoeler AF200 en een voelerhuls (2 kΩ).	**944,00**	1
	5476G037	Wandmontagekast WG500 voor Control Unit.	**355,00**	1

2. Hydraulisch toebehoren

			Prijs	#
	10800209	Collector 3 kringen DN 25 (Vermogen max: 70 kW)	**631,00**	1
	10800294	DN25 Hoge temperatuur kit (Vermogen max: 40 kW) met economische pomp	**984,00**	1
	10800295	DN25 Lage temperatuur kit (Vermogen max: 40 kW) met motor en economische pomp	**1.193,00**	2

LEGENDE

Vereiste aantal voor de voorgestelde opstelling.
+ Optie. Zorgt voor extra comfort en/of veiligheid.
* Veiligheidsaquastaat verplicht bij vloerverwarming.

Tekeningen zijn illustratief.
Uitvoering te realiseren volgens de regels van de kunst.

WaterMaster 25 → 45

BESCHRIJVING

Condenserende sanitair warmwaterbereider.

- Certified EN89 - Ecodesign Lot 2 (EN 812/2013 - EN 814/2013).
- Uitgerust met de ACVMax branderautomaat.
- Uitstekende warmwaterproductie in continu en piekdebiet.
- Warmtewisselaar en sanitaire Tank-in-Tank boiler in roestvrij staal.
- Beschermingsanode niet nodig.
- Totale condensatie in één parcours.
- Beperkt onderhoud, dankzij de zelfreinigende warmtewisselaar.
- Beperkte vloeroppervlakte.
- Kan in cascade geplaatst worden.
- Traditionele of concentrische schouwaansluiting.
- Anti-legionnella: SWW t° > 60° C.

Beschikbaar op propaan.

TANK-IN-TANK SYSTEEM

WATERMASTER BESTAAT EVENEENS TOT 120 KW. Zie gedeelte "Tertiaire sector".

5 JAAR GARANTIE (zie onze verkoopsvoorwaarden)

CONSTRUCTIEKENMERKEN

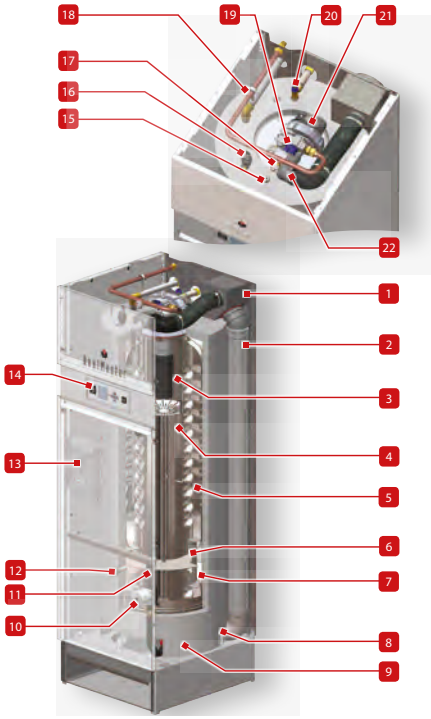

1. Concentrische schouwaansluiting
2. Rookgaskanaal
3. Verbrandingskamer
4. Warmtewisselaar in roestvrij staal
5. Boiler Tank-in-Tank in roestvrij staal
6. Scheidingsplaat primaire kring
7. Voorverwarmer van het sanitaire water
8. Condensopvang
9. Isolatie
10. Hoog efficiënte circulatiepomp
11. NTC2 Voeler (verwarmingscircuit)
12. Drukschakelaar
13. Elektrisch bord
14. Bedieningsbord met ACVMax
15. SWW tank voelerhuls
16. Automatische ontluchter
17. Buis met gastoevoer
18. NTC2 Voeler (verwarmingscircuit)
19. Gasblok
20. Aansluiting voor SWW-veiligheidsklep (te plaatsen)
21. Modulerende brander met voormenging lucht/gas
22. Luchtaanvoer

Artikelnr	Naam	Brandstof		Prijs
A1002669	WaterMaster 25	Aardgas	A	**5.669,00**
A1002670	WaterMaster 35	Aardgas	A	**6.471,00**
A1002671	WaterMaster 45	Aardgas	A	**7.684,00**

TOEBEHOREN

Artikelnr	Omschrijving	Prijs
A1003029	De WaterMaster hydraulische kit omvat: - Primair: 1 25L-expansievat, 1 kraan, 1 terugslagklep - Sanitair: 1 tapkraan, 1 kraan, 1 terugslagklep	**474,00**

TOEBEHOREN ROOKGASAANSLUITING

Artikelnr	Omschrijving	Prijs
537D6193	Meetelement 80/125 (niet voor Kompakt HRE).	**76,00**
537D6229	T-inspectiemeetelement	**139,00**

ROOKGASKANALEN VOOR GEDWONGEN AFVOER : ZIE EINDE VAN DE CATALOGUS

Compatibel met boxx ENGIE

5 JAAR GARANTIE

Catalogus 2021 - Prijzen in EUR, excl. BTW, geldig vanaf 01/04/2021 tot de uitgave van een nieuwe prijslijst. Onder voorbehoud van drukfouten of wijzigingen. Schema's, foto's en afmetingen worden enkel ten indicatieve titel vermeld en houden geen enkele verbintenis in.

Direct gestookte gas condens INOX SWW-bereider

TECHNISCHE KENMERKEN EN AFMETINGEN

Type		WM 25	WM 35	WM 45
Artikelnr		A1002669	A1002670	A1002671
Brandstof		Aardgas	Aardgas	Aardgas
Max belasting OVW [Prated]	kW	25	35	45
Max belasting (input)- PCS	kW	27,8	38,9	50,0
Rendement SWW mode (EN89)	%	108,5	108,5	108,5
Capaciteit (sanitair warm water)	L	96	96	96
Aansluiting primair	Ø”	1 F	1 F	1 F
Aansluiting sanitaire installatie	Ø”	1 M	1 M	1 M
Aansluiting gas	Ø”	3/4 M	3/4 M	3/4 M
Drukverlies ketel bij Δt = 20°C	mbar	3	6	10
Gasdebiet (max vermogen)	m^3/u	2,66	3,64	4,67
Gasdebiet (min vermogen)	m^3/u	0,5	0,7	0,9
Schoorsteenaansluiting	Ømm	80/125	80/125	80/125
Max bedrijfstemperatuur	°C	87	87	87
Max bedrijfsdruk CV (primair)	bar	3	3	3
Max bedrijfsdruk (SWW)	bar	8,6	8,6	8,6
Spanning	V	230	230	230
Beveiliging IP		30	30	30
Elektrisch verbruik	W	95	110	126
Plafondhoogte	mm	1855	1855	1855
Leeggewicht	kg	177	177	177
Energie-efficiëntie voor waterverwarming	%	87,2	87,2	87,2
Opgegeven tapprofiel		L	L	L
Energie-efficiëntieklasse voor waterverwarming		A	A	A

SANITAIR WARM WATER PRESTATIES

Type		WM 25	WM 35	WM 45
Piekdebiet bij 40°C	L/10’	361	408	451
Piekdebiet 1ste uur bij 40°C	L/60’	1018	1328	1610
Continu debiet bij 40°C	L/u	788	1104	1390
Piekdebiet bij 45°C	L/10’	301	339	373
Piekdebiet 1ste uur bij 45°C	L/60’	865	1127	1366
Continu debiet bij 45°C	L/u	676	946	1192
Piekdebiet bij 60°C	L/10’	183	197	224
Piekdebiet 1ste uur bij 60°C	L/60’	577	749	894
Continu debiet bij 60°C	L/u	473	662	820

WERKINGSREGIME

Verwarmingsvloeistof : 87°C
Koud water : 10°C
Hoge temperatuur van SWW: tot 75°C

ROOKGASAANSLUITING

B23-B23P-C13(x)-C33(x)-C43(x)-C53(x)-C83(x)-C93

AFMETINGEN

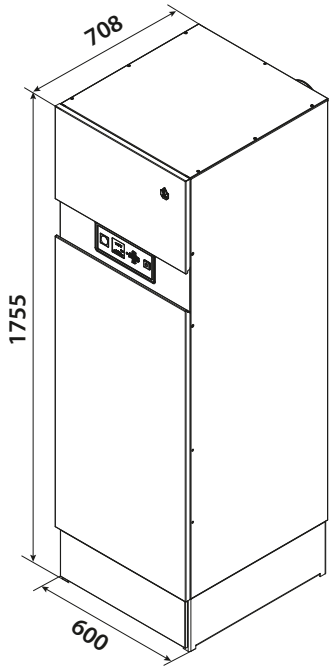

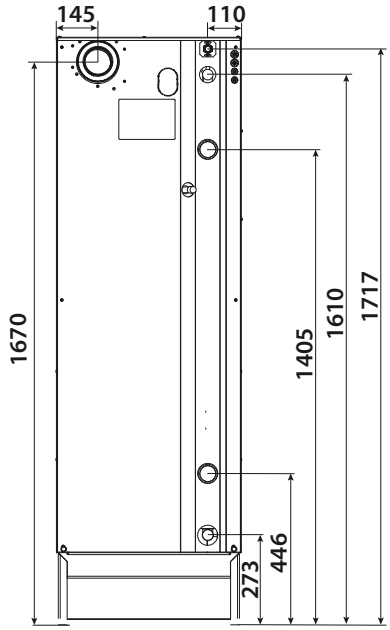

E-tech W 09 → 36

BESCHRIJVING

Elektrische muurketel.

- Verkrijgbaar in 7 modellen, van 9 tot 36 kW.
- Aansluiting op vloerverwarming: mogelijkheid om de maximale vertrektemperatuur te blokkeren.
- Klaar voor gebruik.
- Uitgerust met een expansievat van 10 liter, manothermometer, veiligheidsklep, HEP-circulatiepomp, automatische ontluchter.
- Stalen verwarmingslichaam en demonteerbare thermische dompelweerstanden uit roestvrij staal incoloy 800.
- Modulerend vermogen op basis van de verwarmingsbehoefte.
- Stuurkring beschermd door een magneto-thermische verbreker.

Voorbereiding sanitair warm water mogelijk

CONSTRUCTIEKENMERKEN

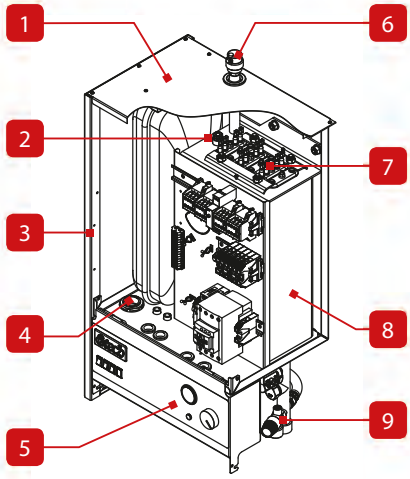

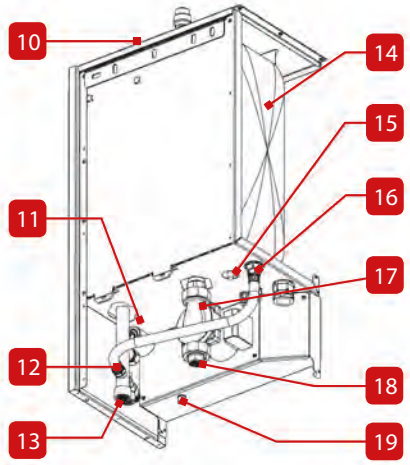

Artikelnr	Naam	Elektrische vermogen		Prijs
A1002095	E-Tech W 09 Mono	5,6 / 8,4	D	**2.136,00**
A1002092	E-Tech W 09 Tri	5,6 / 8,4	D	**2.136,00**
A1002096	E-Tech W 15 Mono	9,6 / 14,4	D	**2.162,00**
A1002090	E-Tech W 15 Tri	9,6 / 14,4	D	**2.162,00**
A1002091	E-Tech W 22 Tri	14,4 / 21,6	D	**2.419,00**
A1002093	E-Tech W 28 Tri	14,4 / 28,8	D	**2.498,00**
A1002094	E-Tech W 36 Tri	18,0 / 36,0	D	**3.273,00**

TOEBEHOREN

Artikelnr	Omschrijving	Prijs
950003	Kamerthermostaat RC 40. On/Off, digitale klok, 7 dagen programma, 4 programmawissels/dag, AA-batterijen.	**140,00**
10800085	Kit sanitair E-Tech met plaatwarmtewisselaar voor directe SWW-productie. De noodzakelijke kabelboom 257F1132 is meegeleverd.	**667,00**
A1002653	Kit sanitair E-Tech voor een externe boiler. De noodzakelijke kabelboom A1007661 is meegeleverd.	**493,00**
10800102	Aansluitkit voor residentiële boilers met diëlektrische koppelingen, veiligheidsgroep, thermostatische mengkraan en een 3/4" aansluiting voor het sanitair expansievat in optie	**216,00**

De troeven van de elektrische ketels van ACV:

- Eenvoudige installatie: geen schouw of verluchting, geen brandstoftoevoer.
- Geen onderhoud.
- Het comfort van de verwarming met warm water.
- Stille werking.
- Eenvoudige aansluiting op vloerverwarming. In tegenstelling tot elektrische vloerverwarmingen, zijn de hydraulische kringen verenigbaar met multi-energie (elektriciteit, gas, stookolie, warmtepomp, zonnepanelen enz.).

1. Bovenkap
2. Voelerhuls
3. Zijommanteling
4. Fitting voor voedingskabel
5. Bedieningspaneel
6. Automatische ontluchter
7. Elektrische elementen
8. Ketellichaam
9. Veiligheidsklep
10. Achterpaneel
11. Veiligheidsdrukschakelaar watergebrek
12. Aansluiting van het expansievat
13. Terugvoer verwarming
14. Expansievat
15. Ventiel van het expansievat
16. Aansluiting van het expansievat
17. HEP-circulatiepomp
18. Aanvoer verwarming
19. Veiligheidsthermostaat met handmatige herinschakeling

Altijd een veiligheidsaquastaat voorzien voor de vloerverwarming.

10800085

5 JAAR GARANTIE

Catalogus 2021 - Prijzen in EUR, excl. BTW, geldig vanaf 01/04/2021 tot de uitgave van een nieuwe prijslijst. Onder voorbehoud van drukfouten of wijzigingen. Schema's, foto's en afmetingen worden enkel ten indicatieve titel vermeld en houden geen enkele verbintenis in.

TECHNISCHE KENMERKEN EN AFMETINGEN

Type		E-Tech W 09 Mono	E-Tech W 09 Tri	E-Tech W 15 Mono	E-Tech W 15 Tri	E-Tech W 22 Tri	E-Tech W 28 Tri	E-Tech W 36 Tri
Artikelnr		A1002095	A1002092	A1002096	A1002090	A1002091	A1002093	A1002094
Spanning	V	1x230	3x400 (+N)	1x230	3x400 (+N)	3x400 (+N)	3x400 (+N)	3x400 (+N)
Elektrische vermogen	kW	5,6 / 8,4	5,6 / 8,4	9,6 / 14,4	9,6 / 14,4	14,4 / 21,6	14,4 / 28,8	18,0 / 36,0
Elektrische stroom	A	36	12	63	21	32	42	52
Aantal verwarmingselementen		3	3	3	3	5	6	6
Weerstandsvermogen	kW	2 x 1,4	2 x 1,4	2 x 2,4	2 x 2,4	2 x 2,4	2 x 2,4	2 x 3,0
Aansluiting primair	Ø”	3/4	3/4	3/4	3/4	3/4	3/4	3/4
Beveiliging IP		IP43	IP43	IP43	IP43	IP43	IP43	IP43
Max bedrijfstemperatuur	°C	85	85	85	85	85	85	85
Max bedrijfsdruk CV (primair)	bar	3	3	3	3	3	3	3
Inhoud	L	13	13	13	13	13	13	13
Expansievat(en) inhoud	L	10	10	10	10	10	10	10
Leeggewicht	kg	45	45	45	45	45	45	45
Energie-efficiëntieklasse voor ruimteverwarming		D	D	D	D	D	D	D

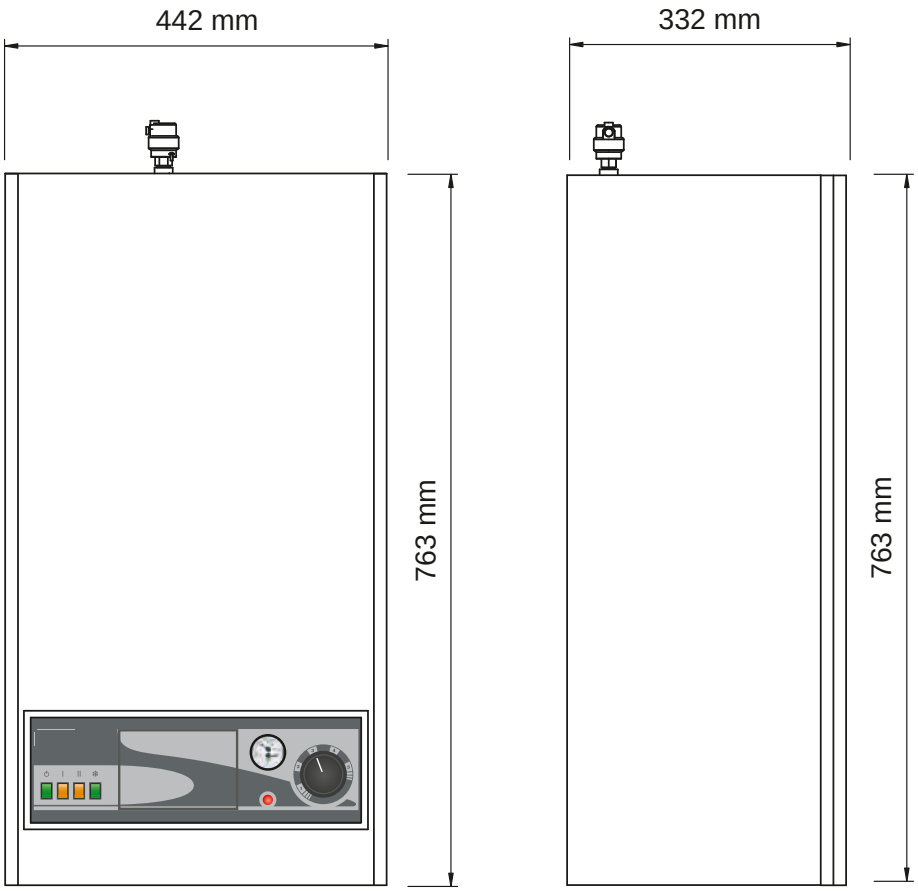

N 2 CONDENS

› Condenserende stookolieketel.
› Enkel verwarming.
› Kan gekoppeld worden aan verschillende boilers.
› Watergekoelde verbrandingskamer.
› Minimum thermostaat 45 °C.
› Mazoutbrander BMR 33 met blauwe vlam.
› Condensor in roestvast staal.

BNE 2 CONDENS

› Condenserende stookolieketel.
› Ingebouwde sanitair warmwaterproductie.
› Sanitaire Tank-in-Tank boiler in roestvrij staal van 120 litres.
› Watergekoelde verbrandingskamer.
› Minimum thermostaat 45 °C.
› Mazoutbrander BMR 33 met blauwe vlam.
› Condensor in roestvast staal.
› Elektrische weerstand van 2,4 kW.

N ECO

› Stalen stookolieketel.
› Geleverd met een geschikte brander.
› Enkel verwarming.
› Watergekoelde verbrandingskamer.
› Minimum thermostaat 45 °C.
› Kan gekoppeld worden aan verschillende boilers.
› Voldoet aan Ecodesign.

Catalogus 2021 - Prijzen in EUR, excl. BTW, geldig vanaf 01/04/2021 tot de uitgave van een nieuwe prijslijst. Onder voorbehoud van drukfouten of wijzigingen. Schema's, foto's en afmetingen worden enkel ten indicatieve titel vermeld en houden geen enkele verbintenis in.

DELTA PRO S

› Stalen verwarmingslichaam
› Dubbele fonctie : verwarming en sanitair
› Sanitaire Tank-in-Tank boiler in roestvrij staal
› Voor vervanging van een identiek toestel of voor industriële toepassingen. Niet conform Ecodesign.

DELTA PRO PACK

› Stalen verwarmingslichaam
› Dubbele fonctie : verwarming en sanitair
› Sanitaire Tank-in-Tank boiler in roestvrij staal
› Bevat een sanitair expansievat [2 liter], een circulatiepomp verwarming, een 4-weg mengkraan en een expansievat verwarming [12 liter]
› Voor vervanging van een identiek toestel of voor industriële toepassingen. Niet conform Ecodesign.

N

› Stalen verwarmingslichaam
› Enkel verwarming
› Watergekoelde verbrandingskamer.
› Minimum thermostaat 45 °C.
› Kan gekoppeld worden aan verschillende boilers.
› Voor vervanging van een identiek toestel of voor industriële toepassingen. Niet conform Ecodesign.

BNE

› Stalen verwarmingslichaam
› Dubbele fonctie : verwarming en sanitair
› Sanitaire Tank-in-Tank boiler in roestvrij staal
› Watergekoelde verbrandingskamer.
› Elektrische weerstand van 2,4 kW met verklikkerlamp.
› Voor vervanging van een identiek toestel of voor industriële toepassingen. Niet conform Ecodesign.

N 2 Condens - BNE 2 Condens

BESCHRIJVING

Condenserende stookolieketel (met ingebouwde sanitair warmwaterproductie voor BNE 2 Condens).

- Watergekoelde verbrandingskamer.
- Isolatie uit glaswol.
- Gemakkelijk te onderhouden, demonteerbare vuurhaarddeur (links/rechts).
- Minimum thermostaat 45 °C.
- Mazoutbrander BMR 33 met blauwe vlam.
- Condensor in roestvast staal.
- Kan gekoppeld worden aan verschillende boilers,sturing mogelijk door BC 01 in optie (N2Condens).
- Roestvrijstalen warmtewisselaar van 120 l met inkepingen ondergedompeld in het primair circuit (BNE2 Condens).
- Bedieningsbord met: hoofdschakelaar, zomer/winter-schakelaar, regelthermostaat, thermomanometer, regelthermostaten voor sanitair en verwarming (BNE2 Condens).
- Elektrische weerstand van 2,4 kW (BNE2 Condens).
- Isolatie in gespoten polyurethaanschuim (BNE2 Condens).
- Veiligheidsgroep 3/4" bijgeleverd (BNE2 Condens).

5 JAAR GARANTIE
(zie onze verkoopsvoorwaarden)

Compatibel met boxx ENGIE

5 JAAR GARANTIE

Artikelnr	Naam	Brandstof			Prijs
05643201	N 2 Condens	Stookolie	A		**4.523,00**
05647301	BNE 2 Condens	Stookolie	A	B	**6.068,00**

TOEBEHOREN

Artikelnr	Omschrijving	Prijs
950003	Kamerthermostaat RC 40. On/Off, digitale klok, 7 dagen programma, 4 programmawissels/dag, AA-batterijen.	**140,00**
10439332	Boiler Control BC 01. Beheer van de sanitaire voorrang van een aparte boiler.	**222,00**
10800267	Veiligheidskit voor N 2 Condens-rookgastemperatuur	**62,00**

CONSTRUCTIEKENMERKEN

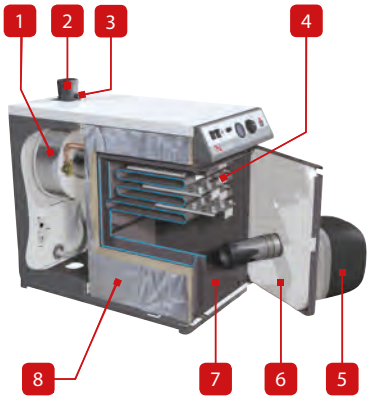

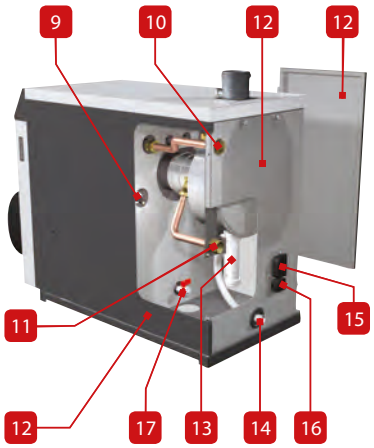

1. Condensor
2. Uitgang schouw
3. Meetopening temperatuur rookgassen
4. Schotten (6 stuks)
5. Stookoliebrander blauwe vlam
6. Haarddeur met steenisolatie
7. Verwarmingslichaam
8. Thermische isolatie
9. Thermostaat minimum
10. Vertrek verwarming
11. Retour verwarming
12. Demonteerbare panelen
13. Sifon
14. Afvoerslang voor condens
15. Stekker elektrische aansluiting van de ketel
16. Stekker aansluiting veiligheidsthermostaat van de rookgassen (optioneel voor N)
17. Aftapkraan
18. Ingang koud sanitair water
19. Manuele ontluchter
20. Vertrek sanitair warm water
21. Isolatie uit hard geëxpandeerd polyurethaanschuim
22. Boiler "Tank in Tank" (binnentank) uit roestvrij staal
23. Elektrisch verwarmingselement van 2,4 kW
24. Bedieningsbord
25. Veiligheidsthermostaat
26. Verwarmingskring
27. Aansluiting voor de laadpomp
28. Hoogrendement laadpomp
29. Minimaalthermostaat 45°C
30. Aftapkraan
31. Aansluitpunt elektrische voeding van de ketel
32. Veiligheidsthermostaat rookgassen
33. Afvoerkanaal voor verbrandingsproducten
34. Toegangsluik tot condensor

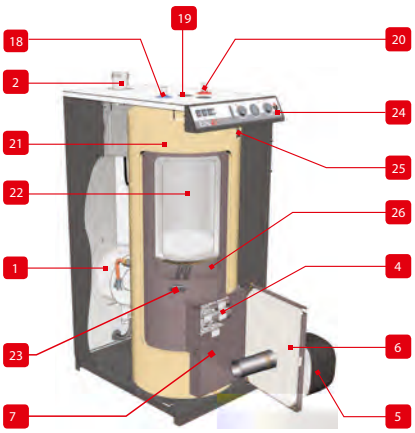

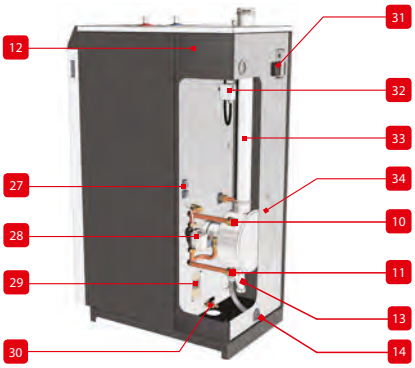

Catalogus 2021 - Prijzen in EUR, excl. BTW, geldig vanaf 01/04/2021 tot de uitgave van een nieuwe prijslijst. Onder voorbehoud van drukfouten of wijzigingen. Schema's, foto's en afmetingen worden enkel ten indicatieve titel vermeld en houden geen enkele verbintenis in.

TECHNISCHE KENMERKEN EN AFMETINGEN

Type		N 2 Condens	BNE 2 Condens
Artikelnr		05643201	05647301
Brandstof		Stookolie	Stookolie
Max belasting OVW [Prated]	kW	22,4	22,4
Nuttig max vermogen [P4] (80/60°C)	kW	21,8	21,8
Nuttig vermogen 30% - 30°C [P1]	kW	6,8	6,8
Rendement met 30% belasting OVW	%	104,0	104,0
Seizoensgebonden energie-efficiëntie voor ruimteverwarming [hs]	%	96,3	96,3
nuttig rendement (80/60) [h4]	%	91,1	91,1
Nuttig rendement 30% - 30°C [h1]	%	97,2	97,2
Capaciteit (sanitair warm water)	L	-	120
Aansluiting primair	Ø”	1 F	1 F
Aansluiting sanitaire installatie	Ø”	-	3/4 M
Drukverlies ketel bij Δt = 20°C	mbar	20	20
Schoorsteenaansluiting	Ømm	80	80
Leeggewicht	kg	155	215
Max bedrijfstemperatuur	°C	90	90
Max bedrijfsdruk CV (primair)	bar	3	3
Max bedrijfsdruk (SWW)	bar	-	8,6
Spanning	V	230	230
Beveiliging IP		30	30
Elektrisch verbruik	W	185	185
Energie-efficiëntie voor waterverwarming	%		69
Opgegeven tapprofiel			XL
Energie-efficiëntieklasse voor waterverwarming			B
Energie-efficiëntieklasse voor ruimteverwarming		A	A

SANITAIR WARM WATER PRESTATIES

Type		N 2 Condens	BNE 2 Condens
Piekdebiet bij 40°C	L/10’	-	395
Piekdebiet 1ste uur bij 40°C	L/60’	-	935
Continu debiet bij 40°C	L/u	-	616
Piekdebiet bij 45°C	L/10’	-	336
Piekdebiet 1ste uur bij 45°C	L/60’	-	814
Continu debiet bij 45°C	L/u	-	528
Piekdebiet bij 60°C	L/10’	-	205
Piekdebiet 1ste uur bij 60°C	L/60’	-	521
Continu debiet bij 60°C	L/u	-	370

ROOKGASAANSLUITING

B23

AFMETINGEN

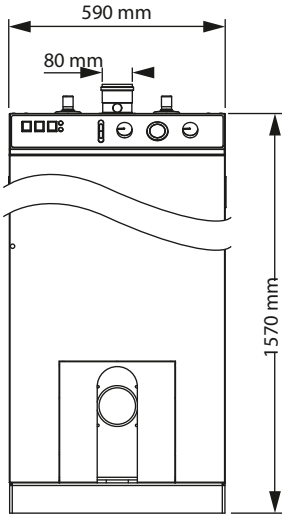

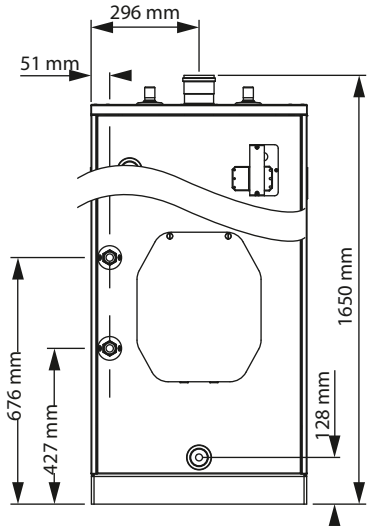

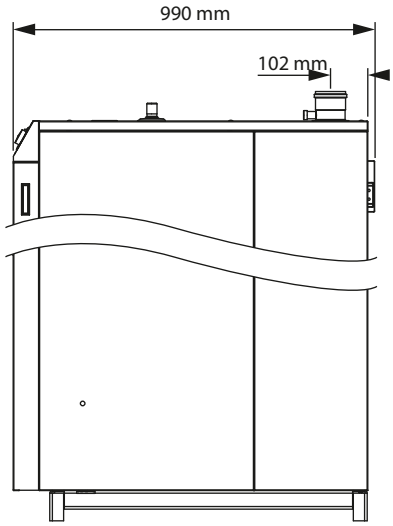

ACV N1 eco → N3 eco

BESCHRIJVING

Stookolieketel.

- Voldoet aan Ecodesign.
- Ideale goedkope keuze voor zowel vervangende als nieuwe installaties.
- Staande ketel met robuuste staalconstructie.
- Wordt geleverd met een brander.
- Watergekoelde verbrandingskamer.
- Bedieningsbord met: hoofdschakelaar, zomer/winter-schakelaar, regelthermostaat, thermomanometer.
- Isolatie uit glaswol.
- Gemakkelijk te onderhouden – demonteerbare vuurhaarddeur (links/rechts).
- Minimum thermostaat 45°C.
- 3 modellen van 20 tot 43 kW.
- Kan op elk type boiler worden aangesloten.

5 JAAR GARANTIE
(zie onze verkoopsvoorwaarden)

CONSTRUCTIEKENMERKEN

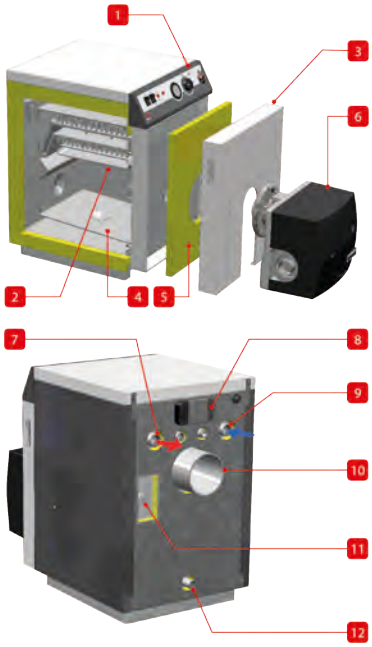

1. Bedieningsbord
2. Wisselaar (verbrandingskanalen)
3. Metalen voorzijde
4. Verbrandingskamer
5. Demonteerbare vuurhaarddeur
6. Mazoutbrander (meegeleverd)
7. Aanvoer primair
8. Stekker elektrische voeding
9. Terugloop primair
10. Schouwaansluiting
11. Thermostaat minimum 45°C (T.O.D.)
12. Leegloopkraan primair circuit

Artikelnr	Naam	Brandstof		Prijs
A1004841	N1 eco + BMV3	Stookolie	B	**2.757,00**
A1004842	N2 eco + BMV4	Stookolie	B	**3.088,00**
A1004843	N3 eco + BMV5	Stookolie	B	**3.420,00**

TOEBEHOREN

Artikelnr	Omschrijving	Prijs
10439332	Boiler Control BC 01. Beheer van de sanitaire voorrang van een aparte boiler.	**222,00**
950003	Kamerthermostaat RC 40. On/Off, digitale klok, 7 dagen programma, 4 programmawissels/dag, AA-batterijen.	**140,00**

De N eco-unit wordt geleverd met zijn specifieke brander. De ketel is volledig geassembleerd met een robuuste behuizing en isolatie die in de fabriek is aangebracht. Dit zorgt voor een eenvoudige installatie door de installateur, met verwarmingsverbindingen en schoorsteenaansluiting die allemaal gemakkelijk toegankelijk zijn aan de achterkant van de ketel.

Compatibel met boxx ENGIE

5 JAAR GARANTIE

Catalogus 2021 - Prijzen in EUR, excl. BTW, geldig vanaf 01/04/2021 tot de uitgave van een nieuwe prijslijst. Onder voorbehoud van drukfouten of wijzigingen. Schema's, foto's en afmetingen worden enkel ten indicatieve titel vermeld en houden geen enkele verbintenis in.

TECHNISCHE KENMERKEN EN AFMETINGEN

Type		N1 eco + BMV3	N2 eco + BMV4	N3 eco + BMV5
Artikelnr		A1004841	A1004842	A1004843
Brandstof		Stookolie	Stookolie	Stookolie
Max belasting OVW [Prated]	kW	25,6	31,3	45,1
Nuttig max vermogen [P4] (80/60°C)	kW	24,7	30,3	43,4
Nuttig vermogen 30% - 30°C [P1]	kW	9,04	10,8	16,1
Rendement (max vermogen) 80/60°C	%	96,42	96,67	96,13
Rendement met 30% belasting OVW	%	98,47	97,93	97,66
Seizoensgebonden energie-efficiëntie voor ruimteverwarming [hs]	%	86	86	86
nuttig rendement (80/60) [h4]	%	96,42	96,67	96,13
Nuttig rendement 30% - 30°C [h1]	%	98,47	97,93	97,66
Capaciteit (primair)	L	31	37	53
Aansluiting primair	Ø”	1 F	1 F	1 ¼ F
Schoorsteenaansluiting	Ømm	130	130	150
Max bedrijfstemperatuur	°C	90	90	90
Max bedrijfsdruk CV (primair)	bar	3	3	3
Spanning	V	230	230	230
Beveiliging IP		20	20	20
Elektrisch verbruik	W	203	217	220
Afmetingen A	mm	470	470	530
Afmetingen B	mm	700	765	805
Afmetingen C	mm	565	565	655
Afmetingen D	mm	130	130	150
Afmetingen E	mm	550	615	645
Afmetingen F	mm	445	510	550
Afmetingen G	mm	260	260	260
Leeggewicht	kg	108	122	157
Energie-efficiëntieklasse voor ruimteverwarming		B	B	B

ROOKGASAANSLUITING

B23

AFMETINGEN

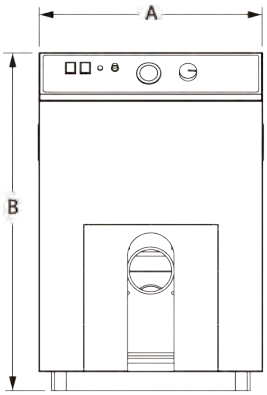

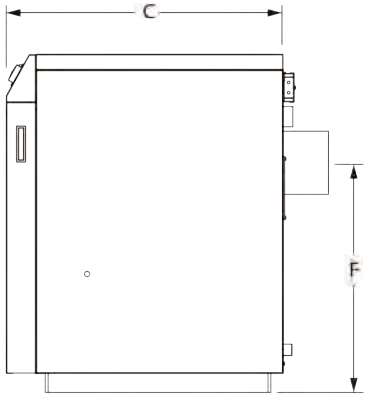

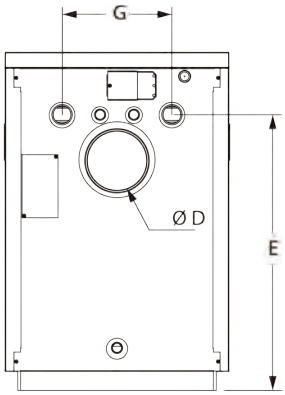

Delta Pro S 25 → 55 - Ketellichamen

VOOR VERVANGING VAN EEN IDENTIEK TOESTEL

Deze verwarmingslichamen met bekleding worden gebruikt om een defect identiek verwarmingslichaam te vervangen

Artikelnr	Naam	Prijs
04633201	Delta Pro S 25	**2.362,00**
04633301	Delta Pro S 45	**3.370,00**
04633401	Delta Pro S 55	**4.282,00**

TOEBEHOREN

Artikelnr	Naam	Prijs
950003	Kamerthermostaat RC 40 On/Off, digitale klok, 7 dagen programma, 4 programmawissels/dag, AA-batterijen.	**140,00**

TOEBEHOREN ROOKGASAANSLUITING

Artikelnr	Naam	Prijs
10800264	Kit met gedwongen afvoer Delta Pro S en Deltra Pro Pack (past niet voor DP S 55).	**554,00**

TECHNISCHE KENMERKEN EN AFMETINGEN

Type		Delta Pro S 25	Delta Pro S 45	Delta Pro S 55
Artikelnr		04633201	04633301	04633401
Max belasting (input) - PCI	kW	28,3	49,4	58,7
Nuttig max vermogen (80/60°C)	kW	25	44,9	56
Rendement (max vermogen) 80/60°C	%	92,20	89,8	91,8
Inhoud	L	158	128	151
Capaciteit (primair)	L	83	63	68
Aansluiting primair	Ø”	1 F	1 F	1 F
Aansluiting sanitaire installatie	Ø”	3/4 M	3/4 M	3/4 M
Drukverlies ketel bij Δt = 20°C	mbar	15	25	37
Schoorsteenaansluiting	Ømm	100	100	100
Afmetingen A	mm	1615	1615	1760
Afmetingen B	mm	1386	1386	1586
Afmetingen C	mm	360	390	390
Afmetingen D	mm	1445	1445	1645
Afmetingen E	mm	1445	1445	1645
Afmetingen F	mm	1400	1400	1600
Leeggewicht	kg	145	168	200
Max bedrijfstemperatuur	°C	90	90	90
Max bedrijfsdruk CV (primair)	bar	3	3	3
Max bedrijfsdruk (SWW)	bar	8,6	8,6	8,6
Spanning	V	230	230	230

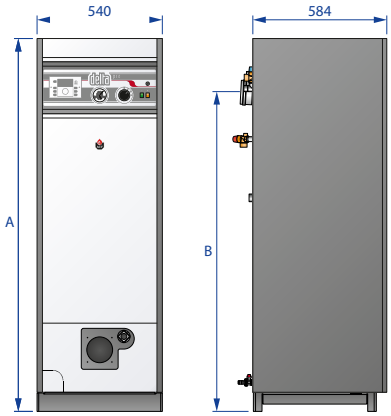

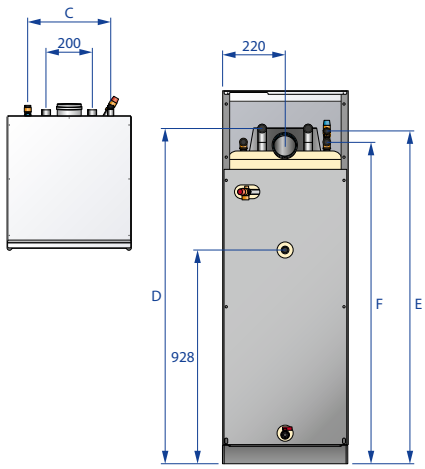

SANITAIR WARM WATER PRESTATIES

Type		Delta Pro S 25	Delta Pro S 45	Delta Pro S 55
Piekdebiet bij 40°C	L/10’	268	316	362
Piekdebiet 1ste uur bij 40°C	L/60’	806	1284	1533
Continu debiet bij 40°C	L/u	645	1161	1405

ROOKGASAANSLUITING

B23 - B23P

Catalogus 2021 - Prijzen in EUR, excl. BTW, geldig vanaf 01/04/2021 tot de uitgave van een nieuwe prijslijst. Onder voorbehoud van drukfouten of wijzigingen. Schema's, foto's en afmetingen worden enkel ten indicatieve titel vermeld en houden geen enkele verbintenis in.

Delta Pro Pack 25 → 45 - Ketellichamen

VOOR VERVANGING VAN EEN IDENTIEK TOESTEL

Deze verwarmingslichamen met bekleding worden gebruikt om een defect identiek verwarmingslichaam te vervangen

Artikelnr	Naam	Prijs
A1002065	Delta Pro Pack 25	**3.891,00**
A1002066	Delta Pro Pack 45	**4.078,00**

TOEBEHOREN

Artikelnr	Naam	Prijs
950003	Kamerthermostaat RC 40 On/Off, digitale klok, 7 dagen programma, 4 programmawissels/dag, AA-batterijen.	**140,00**

TOEBEHOREN ROOKGASAANSLUITING

Artikelnr	Naam	Prijs
10800264	Kit met gedwongen afvoer Delta Pro S en Deltra Pro Pack (past niet voor DP S 55).	**554,00**

TECHNISCHE KENMERKEN EN AFMETINGEN

Type		Delta Pro Pack 25	Delta Pro Pack 45
Artikelnr		A1002065	A1002066
Max belasting (input) - PCI	kW	28,3	49,4
Nuttig max vermogen (80/60°C)	kW	25	44,9
Rendement (max vermogen) 80/60°C	%	92,20	89,8
Inhoud	L	158	128
Capaciteit (primair)	L	83	63
Aansluiting primair	Ø"	1 F	1 F
Aansluiting sanitaire installatie	Ø"	3/4 M	3/4 M
Drukverlies ketel bij Δt = 20°C	mbar	15	25
Schoorsteenaansluiting	Ømm	100	100
Afmetingen A	mm	360	390
Leeggewicht	kg	145	168
Max bedrijfstemperatuur	°C	90	90
Max bedrijfsdruk CV (primair)	bar	3	3
Max bedrijfsdruk (SWW)	bar	8,6	8,6
Spanning	V	230	230

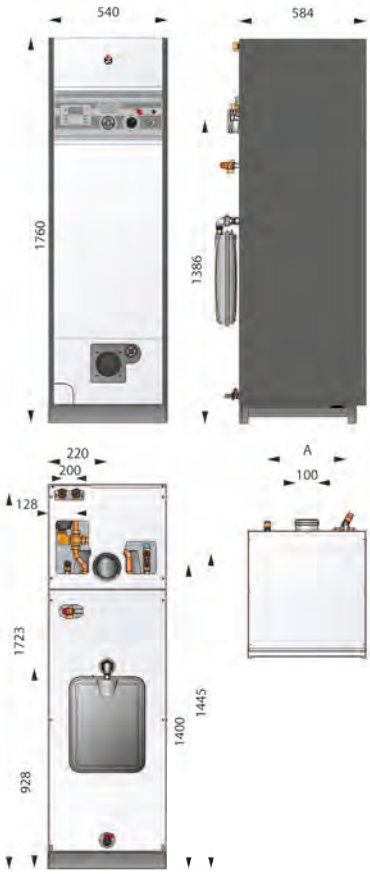

SANITAIR WARM WATER PRESTATIES

Type		Delta Pro Pack 25	Delta Pro Pack 45
Piekdebiet bij 40°C	L/10'	268	316
Piekdebiet 1ste uur bij 40°C	L/60'	806	1284
Continu debiet bij 40°C	L/u	645	1161

ROOKGASAANSLUITING

B23 - B23P

N 1 → 3 / N-Mini - Ketellichamen

VOOR VERVANGING VAN EEN IDENTIEK TOESTEL

Deze verwarmingslichamen met bekleding worden gebruikt om een defect identiek verwarmingslichaam te vervangen

Artikelnr	Naam	Prijs
01647401	N 1	**1.565,00**
01647501	N 2	**1.724,00**
01647601	N 3	**1.966,00**
01131113	N-mini	**1.440,00**

5 JAAR GARANTIE

TOEBEHOREN

Artikelnr	Naam	Prijs
950003	Kamerthermostaat RC 40 On/Off, digitale klok, 7 dagen programma, 4 programmawissels/dag, AA-batterijen.	**140,00**
10439332	Boiler Control BC 01. Beheer van de sanitaire voorrang van een aparte boiler.	**222,00**

ACV biedt u een gamma regelingen zodat u de ketel N kunt combineren met:
- een boiler
- een klimaatregeling

TECHNISCHE KENMERKEN EN AFMETINGEN

Type		N 1	N 2	N 3	N-mini
Artikelnr		01647401	01647501	01647601	01131113
Brandstof		Stookolie	Stookolie	Stookolie	Stookolie
Max belasting (input) - PCI	kW	25	36	51	18,4
Nuttig max vermogen (80/60°C)	kW	22,5	32,4	45,9	16,6
Capaciteit (primair)	L	31	37	53	17
Aansluiting primair	Ø"	1 F	1 F	5/4 F	3/4 F
Schoorsteenaansluiting	Ømm	130	130	150	80
Max bedrijfstemperatuur	°C	90	90	90	90
Max bedrijfsdruk CV (primair)	bar	3	3	3	3
Spanning	V	230	230	230	230
Afmetingen A	mm	470	470	530	370
Afmetingen B	mm	700	765	805	565
Afmetingen C	mm	566	566	656	495
Afmetingen E	mm	550	615	645	425
Afmetingen F	mm	445	510	550	375
Afmetingen G	mm	260	260	260	187
Leeggewicht	kg	108	122	157	62

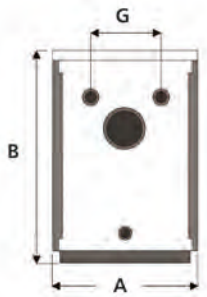

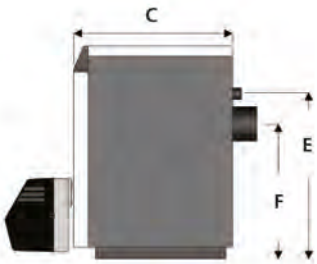

ROOKGASAANSLUITING
B23

Catalogus 2021 - Prijzen in EUR, excl. BTW, geldig vanaf 01/04/2021 tot de uitgave van een nieuwe prijslijst. Onder voorbehoud van drukfouten of wijzigingen. Schema's, foto's en afmetingen worden enkel ten indicatieve titel vermeld en houden geen enkele verbintenis in.

BNE 1 & 2 - Ketellichamen

VOOR VERVANGING VAN EEN IDENTIEK TOESTEL

Deze verwarmingslichamen met bekleding worden gebruikt om een defect identiek verwarmingslichaam te vervangen

Artikelnr	Naam	Prijs
01647701	BNE 1	**2.737,00**
01647801	BNE 2	**3.097,00**

5 JAAR GARANTIE

TOEBEHOREN

Artikelnr	Naam	Prijs
950003	Kamerthermostaat RC 40 On/Off, digitale klok, 7 dagen programma, 4 programmawissels/dag, AA-batterijen.	**140,00**
54452000	Laadoptimisator	**100,00**

TECHNISCHE KENMERKEN EN AFMETINGEN

Type		BNE 1	BNE 2
Artikelnr		01647701	01647801
Brandstof		Stookolie	Stookolie
Max belasting (input) - PCI	kW	25	36
Nuttig max vermogen (80/60°C)	kW	22,5	32,4
Inhoud	L	184	186
Capaciteit (primair)	L	64	66
Aansluiting primair	Ø"	1 F	1 F
Aansluiting sanitaire installatie	Ø"	3/4 M	3/4 M
Drukverlies ketel bij Δt = 20°C	mbar	20	25
Schoorsteenaansluiting	Ømm	130	130
Leeggewicht	kg	204	222
Max bedrijfstemperatuur	°C	90	90
Max bedrijfsdruk CV (primair)	bar	3	3
Max bedrijfsdruk (SWW)	bar	8,6	8,6
Spanning	V	230	230

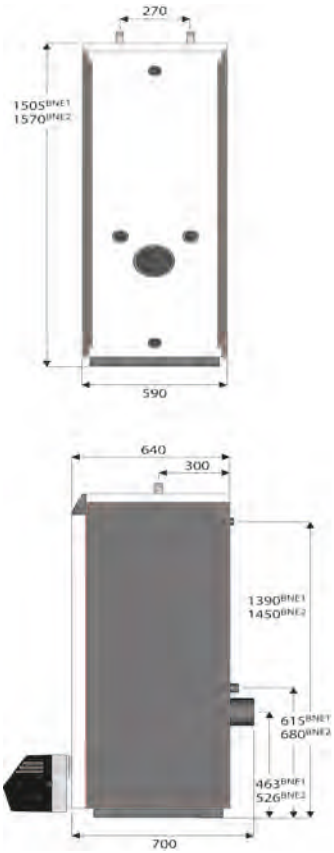

SANITAIR WARM WATER PRESTATIES

Type		BNE 1	BNE 2
Piekdebiet bij 40°C	L/10'	311	311
Piekdebiet 1ste uur bij 40°C	L/60'	908	1060
Continu debiet bij 40°C	L/u	716	899

ROOKGASAANSLUITING

B23

STOOKOLIEBRANDER ACV BMR 31

CODE	TYPE	VERMOGEN INPUT (KW)	€
237E0030	BMR 31	19 / 40	**894,00**

Beantwoordt aan de NOx-normen, in voege sinds 01/01/12.

Deze generatie fuelbranders met hoog prestatievermogen en lage NOx (≤115 mg/KWh) is perfect geschikt voor de meeste ketels die momenteel op de markt verkrijgbaar zijn. Deze brander is uitgerust met standaardonderdelen van prima kwaliteit. De BMR-brander is voorzien van een voorverwarmer en vormt de beste koop (prijs/kwaliteit-verhouding) in de catalogus van de fuelbranders van ACV.

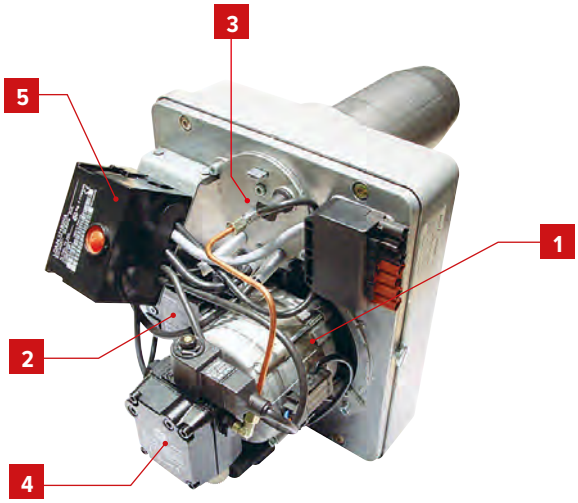

BESTANDDELEN VAN EERSTE KWALITEIT

1. Motor
2. Ontstekingseenheid
3. Voorverwarmer
4. Pomp
5. Relais

VOORDELEN

- Energiebesparing.
  - Een automatische spaarklep vermijdt elke afkoeling aan de ketel bij het stoppen van de brander. Het jaarlijks rendement van de ketel wordt verbeterd.
- Onderhoudsvriendelijk.
  - Uitgerust met wisselstukken van de beste merken.
  - Gemakkelijke toegang en demontage.
  - Speciale sleutel, met de brander bijgeleverd, om de demontage te vergemakkelijken.
- Gemakkelijke installatie en regeling.
  - De luchtdruk van de brander past zich aan de druk van de verbrandingskamer aan.
  - Drie luchtregelingspunten om een optimale mengafstelling lucht/olie te waarborgen.
  - Voordruk luchtregeling.
  - Primaire regeling.
  - Regeling verbrandingskop.
  - Aanpasbaar aan elke diepte van de verbrandingskamer van de ketel dankzij een schuiflens aan de branderbuis.
- Het comfort van een geluidsarme werking.
  - De kap van de brander is voorzien van een dikke isolatielaag.

KENMERKEN BRANDER

TYPE		BMR 31
Oliedebiet	kg/u	1,6 / 3,4
Vermogen input brander	kW	19 / 40
Gewicht	kg	12

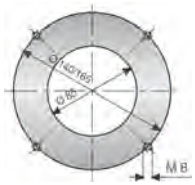

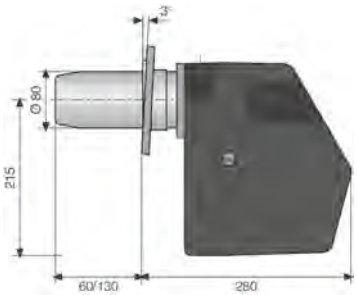

Catalogus 2021 - Prijzen in EUR, excl. BTW, geldig vanaf 01/04/2021 tot de uitgave van een nieuwe prijslijst. Onder voorbehoud van drukfouten of wijzigingen. Schema's, foto's en afmetingen worden enkel ten indicatieve titel vermeld en houden geen enkele verbintenis in.

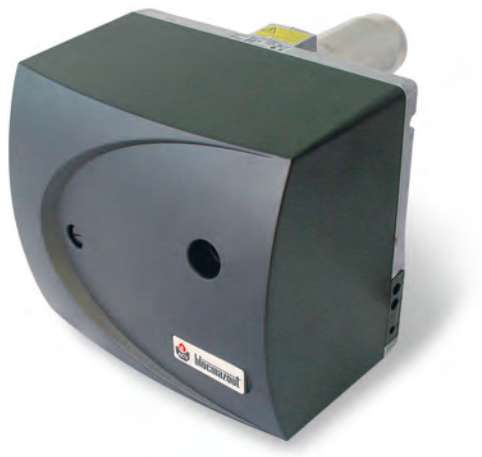

STOOKOLIEBRANDER ACV BMV / BMV-V

CODE	TYPE	VERMOGEN INPUT (KW)	€
237E0024	BMV1	16,0 / 42,0	**1.084,00**
237E0025	BMV2	36,0 / 65,0	**1.084,00**
237E0027	BMV1V	16,0 / 42,0	**1.084,00**
237E0028	BMV2V	36,0 / 65,0	**1.084,00**

Beantwoordt aan de NOx-normen, in voege sinds 01/01/12;

Brander met zeer hoog prestatievermogen en lage NOx, aangepast aan de beste ketels op de markt.
De verbrandingstechnologie met “transparante vlam” waarborgt een bijzonder propere verbranding en een uitzonderlijk stille werking. De BMV-brander is uitgerust met een geluidsarme beschermkap.

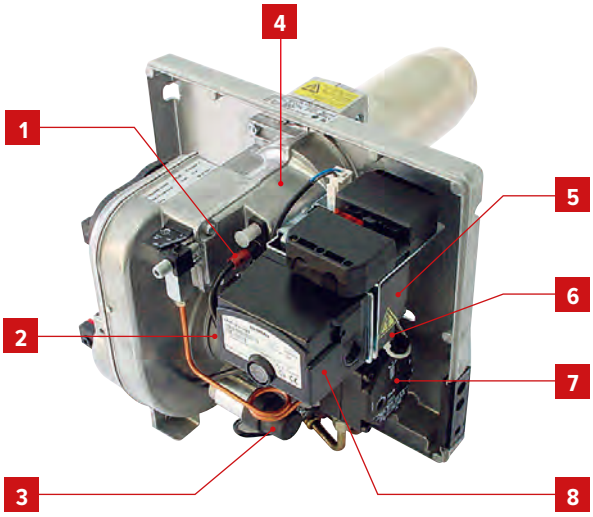

VOORDELEN

- Stookoliebrander met een grote vermogensreserve [van 16 tot 65 kW], dat gemakkelijk de tegendrukken kan absorberen.
- Ecologische verbranding [NOx < 115 mg/kWh], ”transparante vlam” met recirculatie van de verbrande gassen die de vlam afkoelt.
- Energiebesparing: dankzij een luchtklep die elke afkoeling bij stilstand vermijdt.
- Gemakkelijke installatie: de regelbare branderskop laat toe de brander af te stemmen op de vuurhaard.
- Speciale geluiddichte kap met alarmlicht (Aan/Uit/in bedrijf) en herbewapening.
- Gemakkelijke regeling, stabiel in de tijd.

BESTANDDELEN VAN EERSTE KWALITEIT

1. Fotocel
2. Motor
3. Condensator
4. Fuel-voorverwarmer
5. Ontstekingseenheid
6. Magnetische spoel
7. Pomp
8. Relais

KENMERKEN BRANDER

TYPE		BMV1	BMV2
Oliedebiet	kg/u	1,3 / 3,8	3,5 / 5,5
Vermogen input brander	kW	16,0 / 42,0	36,0 / 65,0
Vermogen ketel	kW	14,0 / 40,5	33,0 / 60,0
Gewicht	kg	14,5	14,5

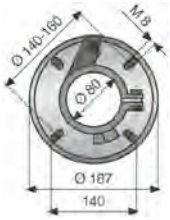

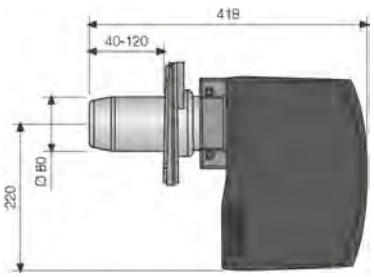

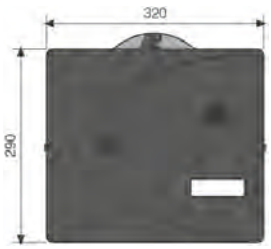

STOOKOLIEBRANDER ACV BMV 3 - BMV 4 - BMV 5

CODE	TYPE	VERMOGEN INPUT (KW)	€
A1004838	BMV3	25,0	**1.102,00**
A1004839	BMV4	32,0	**1.102,00**
A1004840	BMV5	43,0	**1.102,00**

Beantwoordt aan de NOx-normen, in voege sinds 01/01/12;

Brander met zeer hoog prestatievermogen en zeer lage NOx, aangepast aan de beste ketels op de markt.
De verbrandingstechnologie met “transparante vlam” waarborgt een bijzonder propere verbranding en een uitzonderlijk stille werking. De BMV-brander is uitgerust met een geluidsarme beschermkap.

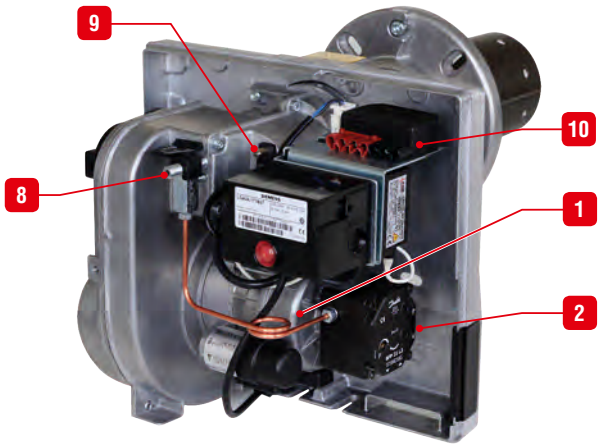

VOORDELEN

- Stookoliebrander met een grote vermogensreserve [van 16 tot 43 kW], dat gemakkelijk de tegendrukken kan absorberen.
- Ecologische verbranding [NOx < 115 mg/kWh], ”transparante vlam” met recirculatie van de verbrande gassen die de vlam afkoelt.
- Energiebesparing: dankzij een luchtklep die elke afkoeling bij stilstand vermijdt.
- Gemakkelijke installatie: de regelbare branderskop laat toe de brander af te stemmen op de vuurhaard.
- Speciale geluiddichte kap met alarmlicht (Aan/Uit/in bedrijf) en herbewapening.
- Gemakkelijke regeling, stabiel in de tijd.

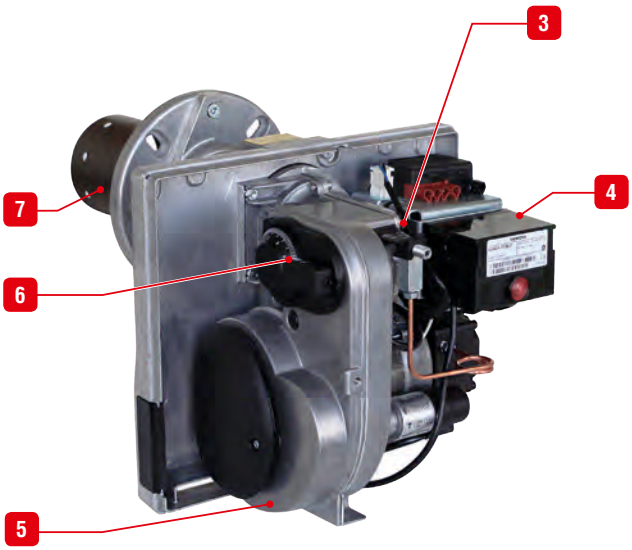

KENMERKEN BRANDER

TYPE		BMV3	BMV4	BMV5
Oliedebiet	kg/u	2,11	2,70	3,63
Oliedruk	bar	10,0	14,5	12,0
Vermogen	kW	25	32	43
Gewicht	kg	14,5	14,5	14,5

COMPONENTEN

1. Motor
2. Oliepomp met filter
3. Fotocel (niet getoond)
4. Branderrelais
5. Ventilator
6. Luchtdebietklep
7. Branderstaaf en recirculatiebuis
8. Afstellingsschroef verstuiverslijn
9. Drukmetingsnipple
10. 7-polige Eurostekkeraansluiting

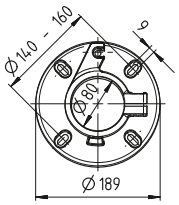

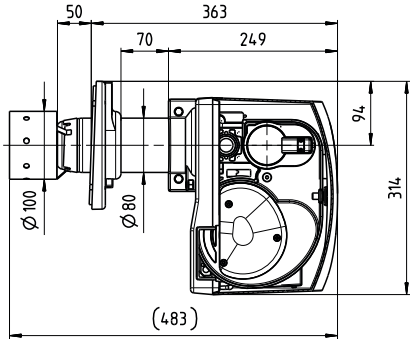

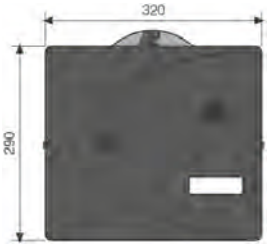

Catalogus 2021 - Prijzen in EUR, excl. BTW, geldig vanaf 01/04/2021 tot de uitgave van een nieuwe prijslijst. Onder voorbehoud van drukfouten of wijzigingen. Schema's, foto's en afmetingen worden enkel ten indicatieve titel vermeld en houden geen enkele verbintenis in.

Kit Helio Smart S 200 → 800

belsolar

SCHEMA

KIT HELIO SMART S		200	300	400	600	800
Kit code		XAKTS001	XAKTS002	XAKTS003	XAKTS004	XAKTS005
Aantal personen		2-3	3-4	4-5	5-7	7-10
Aantal collectoren HelioPlan S		1	2	3	4	6
Boiler Smart Multi Energy		Smart ME 200	Smart ME 300	Smart ME 400	Smart ME 600	Smart ME 800
Samenstelling van de kit	HelioPlan S	1 x 5785A004	2 x 5785A004	3 x 5785A004	4 x 5785A004	6 x 5785A004
	Smart ME	06625101	06625201	06624601	06651301	06625301
	Helio Group 100	A1002272	A1002272	A1002272	A1002272	A1002272
	Kit Hydro Solar	5785C003	5785C003	5785C004	5785C004	5785C004
	Solar Unit 100	A1002276	A1002276	A1002276	A1002276	A1002276
	Helio Fluid 25	5785C001	5785C001	5785C001	5785C001	5785C001
€		**4.432,00**	**5.390,00**	**6.399,00**	**7.568,00**	**10.466,00**

OPMERKINGEN:

Het aantal gezinsleden bepaalt de keuze van de kit die het beste past bij uw behoeftes. Voorzie eventueel één collector méér bij minder ideale oriëntatie. Het aantal collectoren wordt bepaald op basis van een zuidopstelling met een hellingshoek van 45° en voor een gebruik van ongeveer 50 L SWW per persoon per dag van 45 °C en voor een zonnedekking van ongeveer 60%. Afhankelijk van de installatie en specifieke lokale eisen, dient men een collector, een thermostatische mengkraan, een terugstroombeveiliger of andere toe te voegen.

DE KIT BEVAT

Collector HelioPlan S
Zonnecollector voor verticale of horizontale installatie met hoogwaardige koperen geleider met ultrasoon laswerk; is bestand tegen hoge temperaturen en minimaliseert het warmteverlies.
Totale oppervlakte van collector: 2,52 m^2 en netto oppervlakte van geleider: 2,31 m^2

Smart ME
Tank-in-Tank-boiler in inox, voorzien van een spiraal voor het zonnegedeelte. Mogelijkheid om verwarming op aan te sluiten. Weerstand optioneel.
Technische omschrijving van dit product: zie hoofdstuk "boilers".

Regeling Solar Unit 100
Eenvoudig en multifunctioneel, staat toe het variabele debiet van de installatie te regelen in functie van de zon. Geleverd met twee voelers Pt 1000. Een derde optionele voeler kan worden aangesloten om de temperatuur van de boiler af te lezen.

Zonne-expansievat Kit Hydro Solar 18
18 liter, met bevestiging en inox buisaansluiting. Toegestane druk: 10 bar.
Voor de Helio Smart 400 tot 800 kit is een Hydro Solar 24 kit voorzien. Voor de 800 is het mogelijk meer dan 24 liter te moeten voorzien. Gelieve contact met ons op te nemen.

Zonnecirculatiestation Helio Group 100
Bestaat uit een hoge efficiënte circulatiepomp, twee afsluiters met terugslagklep, 2 temperatuurmeters, debietmeter, ontluchter, drukmeter, een veiligheidsventiel en een vulset.

Warmtegeleidende vloeistof Helio Fluid 25
10 L vloeibare antigel. Te verdunnen met water om 25 L warmtegeleidende vloeistof te verkrijgen; beschikt over een grote warmteoverdracht en beschermt zo doeltreffend de installatie tegen vorst en corrosie.

Catalogus 2021 - Prijzen in EUR, excl. BTW, geldig vanaf 01/04/2021 tot de uitgave van een nieuwe prijslijst. Onder voorbehoud van drukfouten of wijzigingen. Schema's, foto's en afmetingen worden enkel ten indicatieve titel vermeld en houden geen enkele verbintenis in.

Zonnecollector HelioPlan S

OMSCHRIJVING

- Zonnecollector voor verticale of horizontale installatie
- Laser gelaste absorber uit aluminium met koperen leidingen, bestand tegen hoge temperaturen, minimaliseert de weerkaatsing van warmte
- Anti-weerspiegeling veiligheidsglas, dikte 3,2 mm
- Geanodiseerd aluminium kader
- Warmte-isolatie in rotswol, 40 mm dik
- Makkelijk te plaatsen en verschillende montagekits voor de collectoren in functie van de installatie beschikbaar: in-dak systeem, op het dak montage en montage op een plat dak
- Totaal oppervlak van de collector is 2,52 m^2 en netto oppervlak van de absorber is 2,31 m^2

belsolar

SOLAR KEYMARK

CERTIFICATIE
EN 12975

CONSTRUCTIEDETAIL

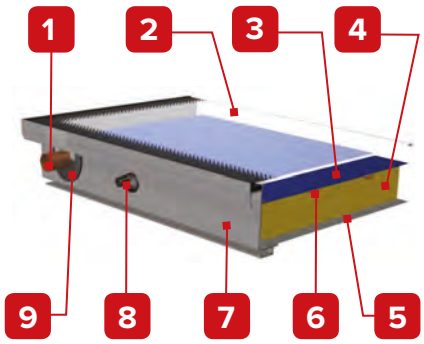

1. Koppelingen 4 x Ø 22 mm
2. Veiligheidsglas
3. Absorber met selectieve bewerking
4. Warmte-isolatie 40 mm
5. Alu rug
6. Circulatiebuizen Ø 8 mm
7. Alu-kader
8. Voelerhuls
9. Afdichting

CODE	ARTIKEL	€
5785A004	HelioPlan S Collector	**748,00**

10 JAAR GARANTIE

Zowel de hoogwaardige materialen die werden gebruikt als de know-how bij assemblage bevestigd door de EN 12975 norm, geven ACV de mogelijkheid een garantie van 10 jaar aan te bieden op de HelioPlan S collector rekeninghoudend met de gebruiks- en onderhoudsvoorschriften die bij het product horen.

TECHNISCHE KENMERKEN EN AFMETINGEN

Type		HELIOPLAN S
Code		5785A004
Totaal oppervlak	m^2	2,52
Apertuuroppervlak	m^2	2,4
Rendement		
Optisch rendement aan de absorber	%	74,8
Warmtespreidingsfactor van absorber a1	W/m^2K	3,423
Warmtespreidingsfactor van absorber a2	W/m^2K^2	0,013
Hoek correctiefactoren K50	%	93
Overdracht van de beglazing	%	91
Bekleding van de absorber		
Absorptie	%	95
Emissie	%	5
Inhoud	L	1,7
Aansluitingen collector		
Voeler zonnecollector	Ø mm	6
Aansluitingen	Ø mm	22 x 0,8
Warmtegeleidende vloeistof		Propyleen glycol
Certificaties		SOLAR KEYMARK - EN 12975
Afmetingen		
Breedte	mm	1170
Lengte	mm	2150
Dikte	mm	83
Gewicht	kg	42

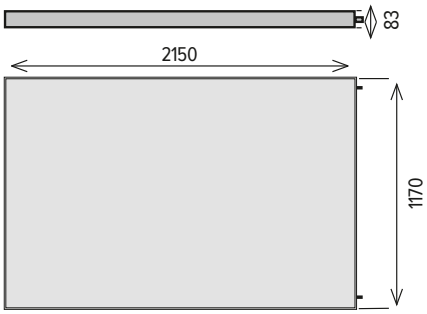

Maximale werkdruk
van de absorber: 10 bar

Maximum temperatuur
in rust: 181°C

Kit voor in-leiendakmontage

De HelioPlan S-collector in-dak-systeem biedt een architectonische oplossing voor alle leiendaken **met een helling groter dan 24°**. Hierbij worden de collectoren verticaal en in serie op gelijke hoogte als de leien ingebouwd. Afwerkingsprofielen uit aluminium en loodbanden zorgen voor een weerbestendige dakdichting. De buisaansluitingen liggen goed beschermd tegen weer en wind onder de bovenste metalen platen. De in-dak montage is alleen mogelijk bij **verticaal geplaatste collectoren**.

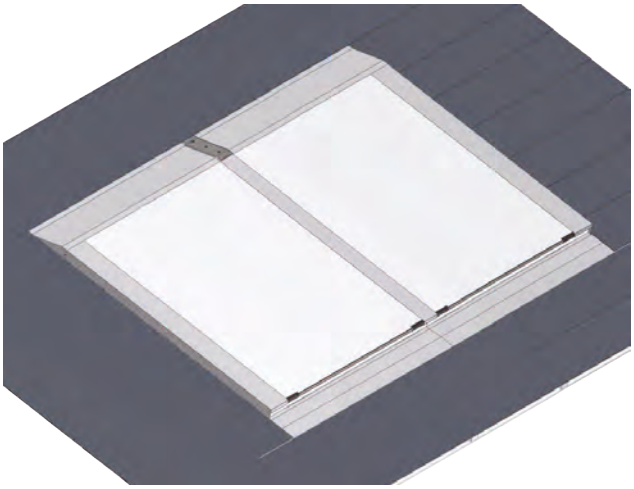

		AANTAL COLLECTOREN IN-LEIENDAKMONTAGE			
CODE	**ARTIKEL**	**2**	**3**	**4**	**€ / ST**
A1002361	Kit voor in-leiendakmontage voor 2 collectors (verticaal)	1	1	1	**1.109,00**
10800346	Hydraulische basiskit voor twee collectoren verticaal geplaatst	1	1	1	**118,00**
A1002638	Dakdoorgang 70 cm: 2 darmen, 2 bochten, 1 biconische rechte & 1 biconische bocht	1	1	1	**151,00**
A1002362	Kit voor in-leiendakmontage voor 1 bijkomende collector (verticaal)		1	2	**378,00**
10800347	Hydraulische kit voor 1 bijkomende collector (verticaal)		1	2	**46,00**

Catalogus 2021 - Prijzen in EUR, excl. BTW, geldig vanaf 01/04/2021 tot de uitgave van een nieuwe prijslijst. Onder voorbehoud van drukfouten of wijzigingen. Schema's, foto's en afmetingen worden enkel ten indicatieve titel vermeld en houden geen enkele verbintenis in.

Kit voor in-pannendakmontage

De HelioPlan S-collector in-dak-systeem biedt een architectonische oplossing voor alle pannendaken met een maximale hoogte van 75 mm en met een helling groter dan 24°. Hierbij worden de collectoren verticaal en in serie op gelijke hoogte als de pannen ingebouwd. Afdichtingblik uit aluminium en loodbanden bieden een dichte en weerbestendige dakdichting. De buisaansluitingen liggen goed beschermd tegen weer en wind onder de bovenste metalen platen. De in-dak-montage is alleen mogelijk bij verticaal geplaatste collectoren.

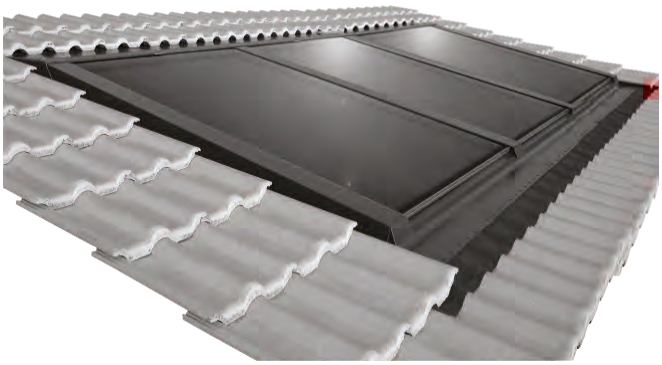

		AANTAL COLLECTOREN IN-PANNENDAKMONTAGE			
CODE	**ARTIKEL**	**2**	**3**	**4**	**€ / ST**
A1002359	Kit voor in-pannendakmontage voor 2 collectors (verticaal)	1	1	1	**1.000,00**
10800346	Hydraulische basiskit voor 2 collectoren verticaal geplaatst	1	1	1	**118,00**
A1002638	Dakdoorgang 70 cm: 2 darmen, 2 bochten, 1 biconische rechte & 1 biconische bocht	1	1	1	**151,00**
A1002360	Kit voor in-pannendakmontage voor 1 bijkomende collector (verticaal)		1	2	**462,00**
10800347	Hydraulische kit voor 1 bijkomende collector (verticaal)		1	2	**46,00**

Montagekit voor plaatsing op het dak verticaal

Het montagesysteem voor op het dak van HelioPlan S zorgt voor een eenvoudige en snelle installatie zonder pannen weg te nemen die tegelijk een verticale en een horizontale positie van de collectoren toelaat.

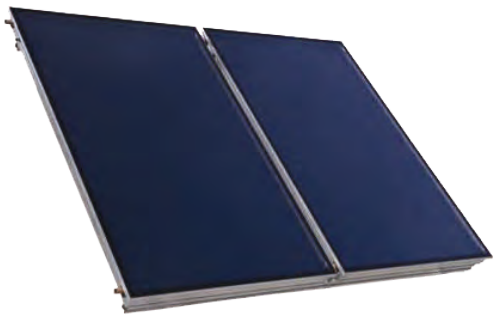

+

		AANTAL COLLECTOREN OP HET DAK VERTICAAL					
CODE	**ARTIKEL**	**2**	**3**	**4**	**5**	**6**	**€ / ST**
10800328	Montagekit voor 2 collectoren verticaal geplaatst	1	1	1	1	1	**110,00**
10800346	Hydraulische basiskit voor 2 collectoren verticaal geplaatst	1	1	1	1	1	**118,00**
A1002638	Dakdoorgang 70 cm: 2 darmen, 2 bochten, 1 biconische rechte & 1 biconische bocht	1	1	1	1	1	**151,00**
10800327	Montagekit voor 1 bijkomende collector verticaal geplaatst		1	2	3	4	**52,00**
10800329	Verbindingskit voor 2 profielen		1	2	3	4	**33,00**
10800347	Hydraulische kit voor 1 bijkomende collector verticaal geplaatst		1	2	3	4	**46,00**
Pannendak							
10800333	Kit dakankers voor normale pannen voor 2 collectoren verticaal geplaatst	1	1	1	1	1	**118,00**
10800330	Kit dakankers voor normale pannen voor 1 bijkomende collector (verticaal)		1	2	3	4	**49,00**
Golvendak							
10800334	Kit van ringschroeven voor 2 collectoren verticaal geplaatst	1	1	1	1	1	**135,00**
10800331	Kit van ringschroeven voor 1 bijkomende collector (verticaal)		1	2	3	4	**58,00**

OPGELET
Kies hierboven het nodige bevestigingsysteem.

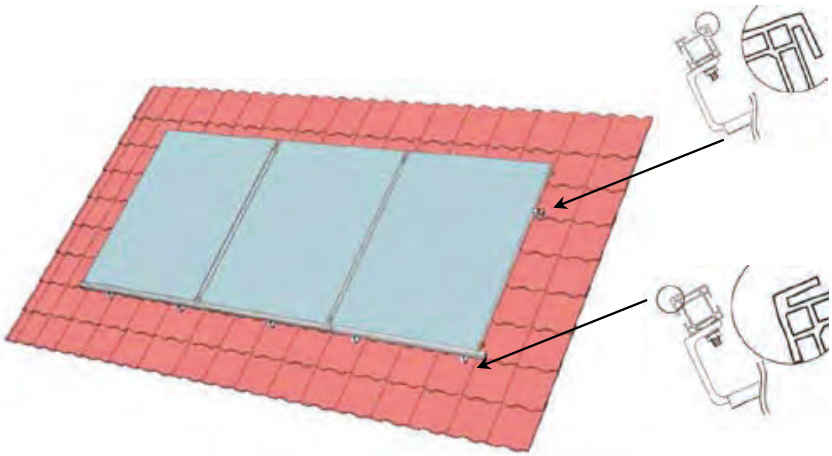

Catalogus 2021 - Prijzen in EUR, excl. BTW, geldig vanaf 01/04/2021 tot de uitgave van een nieuwe prijslijst. Onder voorbehoud van drukfouten of wijzigingen. Schema's, foto's en afmetingen worden enkel ten indicatieve titel vermeld en houden geen enkele verbintenis in.

Montagekit voor plaatsing op het dak horizontaal

Het montagesysteem voor op het dak van HelioPlan S zorgt voor een eenvoudige en snelle installatie zonder pannen weg te nemen die tegelijk een verticale en een horizontale positie van de collectoren toelaat.

		AANTAL COLLECTOREN OP HET DAK HORIZONTAAL			
CODE	**ARTIKEL**	**2**	**3**	**4**	**€ / ST**
10800336	Montagekit voor 1 collector horizontaal geplaatst	2	3	4	**88,00**
10800344	Hydraulische basiskit voor 1 collector horizontaal geplaatst	1	1	1	**184,00**
A1002638	Dakdoorgang 70 cm: 2 darmen, 2 bochten, 1 biconische rechte & 1 biconische bocht	1	1	1	**151,00**
10800345	Hydraulische kit voor 1 bijkomende collector horizontaal geplaatst		1	2	**146,00**
10800329	Verbindingskit voor 2 profielen	1	2	3	**33,00**
Pannendak					
10800341	Kit dakankers voor normale pannen voor 1 collector horizontaal geplaatst	1	1	1	**76,00**
10800342	Kit dakankers voor normale pannen voor 1 bijkomende collector (horizontaal)	1	2	3	**80,00**
Golvendak					
10800339	Kit van ringschroeven voor 1 collector horizontaal geplaatst	1	1	1	**88,00**
10800340	Kit van ringschroeven voor 1 bijkomende collector (horizontaal)	1	2	3	**94,00**

OPGELET
Kies hierboven het nodige bevestigingsysteem.

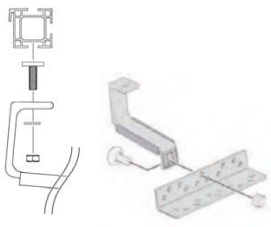

Bevestigingskit voor pannendak

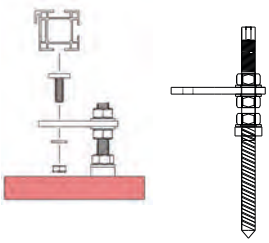

Bevestigingskit voor golvendak

Montagekit op de bodem of op een plat dak verticaal

De HelioPlan S-collector laat zich met de vrijopstellingmontageset zowel op de bodem als op een plat dak installeren en kan in verschillende hoeken en richtingen opgesteld worden. Hierbij kunnen de collectoren naar keuze horizontaal of verticaal geplaatst worden. De montage is snel en veilig met twee personen uit te voeren zonder speciaal gereedschap. Alle onderdelen zijn weerbestendig, zodat de HelioPlan S-collector gedurende tientallen jaren de zonnewarmte kan opvangen.

+

		AANTAL ZONNECOLLECTOREN OP PLAT DAK VERTICAAL					
CODE	**ARTIKEL**	**2**	**3**	**4**	**5**	**6**	**€ / ST**
10800328	Basismontagekit voor montage van 2 collectoren (verticaal)	1	1	1	1	1	**110,00**
10800346	Hydraulische basiskit voor 2 collectoren verticaal geplaatst	1	1	1	1	1	**118,00**
10800335	Basiskit van steunen voor plat dak voor 2 collectoren (verticaal)	1	1	1	1	1	**268,00**
10800327	Kit van profielen voor montage van 1 bijkomende collector (verticaal)		1	2	3	4	**52,00**
10800329	Verbindingskit voor 2 profielen		1	2	3	4	**33,00**
10800347	Hydraulische kit voor 1 bijkomende collector (verticaal)		1	2	3	4	**46,00**
10800332	Kit van steunen voor plat dak voor 1 bijkomende collector (verticaal)		1	2	3	4	**114,00**
Ringschroeven							
10800339	Kit van ringschroeven voor 1 collector horizontaal geplaatst	1	1	1	1	1	**88,00**
10800340	Kit van ringschroeven voor 1 bijkomende collector (horizontaal)	1	2	3	4	5	**94,00**

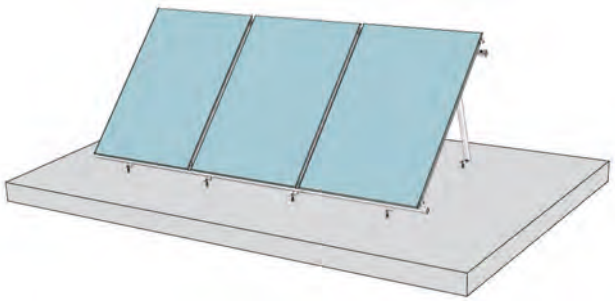

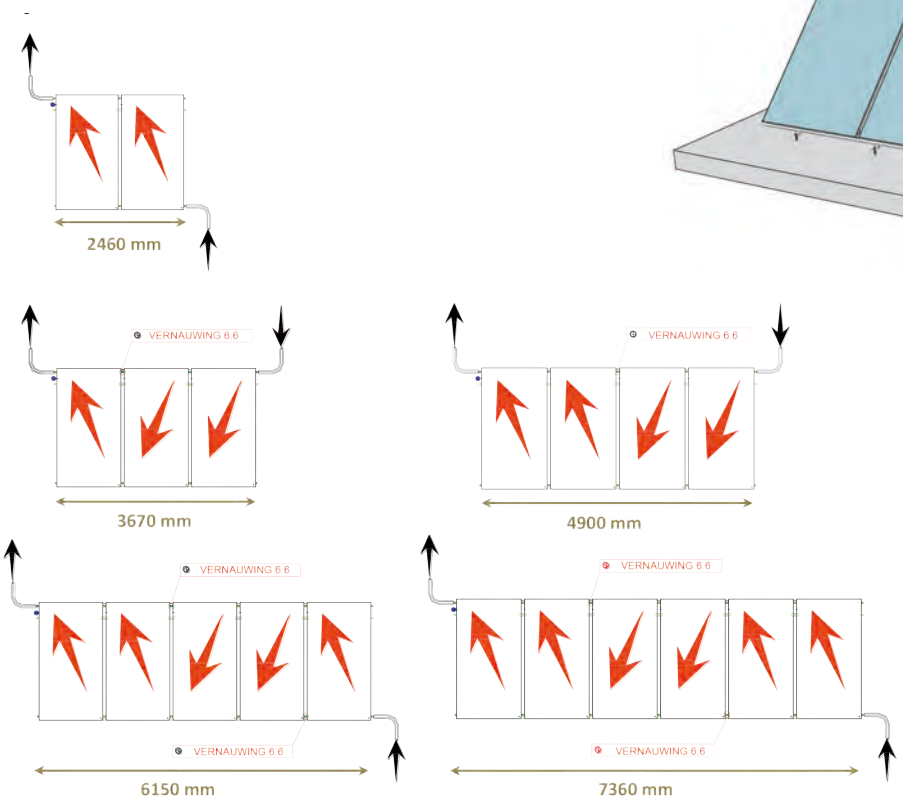

Catalogus 2021 - Prijzen in EUR, excl. BTW, geldig vanaf 01/04/2021 tot de uitgave van een nieuwe prijslijst. Onder voorbehoud van drukfouten of wijzigingen. Schema's, foto's en afmetingen worden enkel ten indicatieve titel vermeld en houden geen enkele verbintenis in.

Montagekit op de bodem of op een plat dak horizontaal

De HelioPlan S-collector laat zich met de vrijopstellingmontageset zowel op de bodem als op een plat dak installeren en kan in verschillende hoeken en richtingen opgesteld worden. Hierbij kunnen de collectoren naar keuze horizontaal of verticaal geplaatst worden. De montage is snel en veilig met twee personen uit te voeren zonder speciaal gereedschap. Alle onderdelen zijn weerbestendig, zodat de HelioPlan S-collector gedurende vele jaren de zonnewarmte kan opvangen.

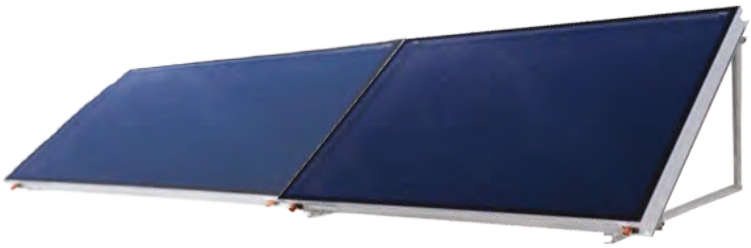

		AANTAL ZONNECOLLECTOREN OP PLAT DAK HORIZONTAAL				
CODE	**ARTIKEL**	**1**	**2**	**3**	**4**	**€ / ST**
10800336	Basiskit voor montage van 1 collector (horizontaal)	1	2	3	4	**88,00**
10800344	Hydraulische basiskit voor 1 collector horizontaal geplaatst	1	1	1	1	**184,00**
10800337	Basiskit van steunen voor plat dak voor 1 collector (horizontaal)	1	1	1	1	**146,00**
10800329	Verbindingskit voor 2 profielen		1	2	3	**33,00**
10800345	Hydraulische kit voor 1 bijkomende collector (horizontaal)		1	2	3	**146,00**
10800338	Kit van steunen voor plat dak voor 1 bijkomende collector (horizontaal)		1	2	3	**150,00**
Ringschroeven						
10800339	Kit van ringschroeven voor 1 collector horizontaal geplaatst	1	1	1	1	**88,00**
10800340	Kit van ringschroeven voor 1 bijkomende collector (horizontaal)		1	2	3	**94,00**

Ringschroef

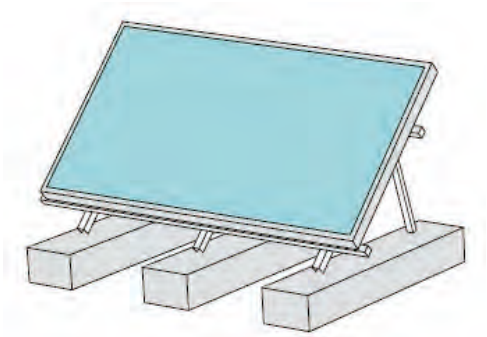

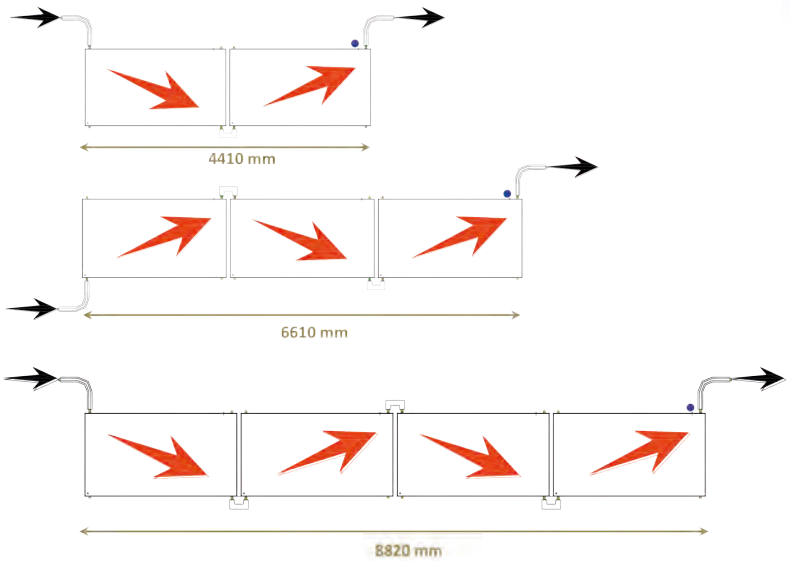

REGELING TOEBEHOREN

	CODE	ARTIKEL	€
	A1002276	Zonneregeling Solar Unit 100 Eenvoudig en multifunctioneel, staat toe het variabele debiet van de installatie te regelen in functie van de zon. Geleverd met twee voelers Pt 1000. Een derde optionele voeler kan worden aangesloten om de temperatuur van de boiler af te lezen.	**296,00**
	5785D005	Voeler Pt 1000 Kan aan de regeling Solar Unit 1 worden aangesloten om de temperatuur van de boiler af te lezen.	**30,00**
	5785D001	Voeler aansluitdoos met overspanningsbescherming Beschermt de temperatuursvoelers en elektrische apparaten die er aan werden aangesloten, tegen overspanning. Aangeduid voor de collectorvoeler.	**47,00**
	5785D013	Kit energieteller 0,6 m^3/u. Deze impulsteller laat toe het door het systeem aantal opgenomen energie te berekenen. Te gebruiken met de Solar Unit 100. Hogere debieten, ons raadplegen.	**229,00**
	5785D007	Driewegverdeelkraan 3/4” Om bijvoorbeeld een zwembad te verwarmen indien de SWW boiler volledig op temperatuur is.	**262,00**
	5785D008	Driewegverdeelkraan 1” Om bijvoorbeeld een zwembad te verwarmen indien de SWW boiler volledig op temperatuur is.	**272,00**
	5785D009	3 x lasaansluitingskit 3/4” Te gebruiken voor driewegsverdeelkraan 3/4” 5785D007 voor montage op gelaste koperen buizen.	**48,00**
	5785D010	3 x lasaansluitingskit 1” Te gebruiken voor driewegsverdeelkraan 1” 5785D008 voor montage op gelaste koperen buizen.	**59,00**

TOEBEHOREN

	CODE	ARTIKEL	€
	5785C001	Warmtegeleidende vloeistof Helio Fluid 25 10 L vloeibare antigel. Te verdunnen met water om 25 L warmtegeleidende vloeistof te verkrijgen, beschikt over een grote warmteoverdracht en beschermt zo doeltreffend de installatie tegen vorst en corrosie.	**111,00**
	5785G000	Vulpomp Circulatiepomp met inox omhulsel om het zonnecircuit te vullen en in dienst te zetten. Aanzuigleiding ¾”, drukleiding ½” en leegloopleiding ½” met filter Pomp is blokkeerbaar voor transport.	**497,00**
	5785C006	Antigel tester	**44,00**

Catalogus 2021 - Prijzen in EUR, excl. BTW, geldig vanaf 01/04/2021 tot de uitgave van een nieuwe prijslijst. Onder voorbehoud van drukfouten of wijzigingen. Schema's, foto's en afmetingen worden enkel ten indicatieve titel vermeld en houden geen enkele verbintenis in.

HYDRAULISCHE TOEBEHOREN

	CODE	ARTIKEL	€
	A1002272	Zonnecirculatiestation Helio Group 100 Bestaat uit een HEP-circulatiepomp, twee afsluiters met terugslagklep, 2 temperatuurmeters, gravimetrische debietmeter, ontluchter, drukmeter, een veiligheidsventiel en een vulset.	**906,00**
	5785C003	Zonne-expansievat kit Hydro Solar 18 18 liter, met bevestiging en inox buisaansluiting. Toegestane druk: 10 bar.	**147,00**
	5785C004	Zonne-expansievat kit Hydro Solar 24 24 liter, met bevestiging en inox buisaansluiting. Toegestane druk: 10 bar.	**210,00**
	5785C012	Koppeling pré-expansievat 5 liter Dient om het expansievat te beschermen bij een installatie waar de afstand tussen de zonnepanelen en het expansievat kort is (< 5 m)	**140,00**
	5785C014	Afsluitkraan voor expansievat Laat het nazicht en de vervanging van het expansievat toe zonder de installatie te ledigen	**34,00**
	5785C002	Thermostatische mengkraan Helio Mix 3/4” Wordt geïnstalleerd bij het begin van de warmwaterkring, na de zonneboiler, en dient om koud en warm water te mengen.	**185,00**
	5785C010	Terugstroombeveiliger type CA 3/4” De terugstroombeveiliger type CA is een apparaat dat vermijdt dat vervuild water terug in het drinkwaternet terecht komt. Gekeurd Belgaqua.	**90,00**
	5785C013	Kit van 2 aftapkranen met 2 klembanden om de aarding aan te sluiten.	**61,00**
		Buisaansluitingen HelioLine Dubbele flexibele buis in inox geringd. Voorgeïsoleerd met een geïntegreerde voelerkabel. Afzonderlijk isolerende buis, λ = 0,040 W/mK, bestand tegen temperatuurspieken tot 190 °C, robuuste buitenkant is UV-bestendig. Levering per rol van 15 m. Langere lengtes zijn realiseerbaar dankzij de verlengingskit. Afmetingen DN 16: 93 x 55 mm, DN 20: 105 x 62 mm.	
	5785C160	HelioLine DN16 - 15 m	**832,00**
	5785C200	HelioLine DN20 - 15 m	**922,00**
	5785C163	Kit 2 koppelingen voor verlenging HelioLine DN16 boven de 15 m	**75,00**
	5785C203	Kit 2 koppelingen voor verlenging HelioLine DN20 boven de 15 m	**94,00**
	5785C164	Bevestigingskit voor HelioLine DN16	**34,00**
	5785C204	Bevestigingskit voor HelioLine DN20	**40,00**
	5785C165	Kit 2 koppelingen HelioLine DN16 - Ø 22mm	**58,00**
	5785C205	Kit 2 koppelingen HelioLine DN20 - Ø 22mm	**83,00**
	A1002638	Kit dakdoorvoer HelioPlan S	**151,00**

CF-0151-1 Helio Smart S - 300-2-AT-15

Boiler	**300 L**
Collector	**2**
Plaatsing	**op dak**
Dak	**pannen**
Afstand	**< 15 m**

- Kies tussen de optionele toebehoren.
  Vergeet niet om bepaalde toebehoren toe te voegen die de veiligheid van uw installatie en haar gebruik bevorderen, of die verplicht kunnen zijn om sommige premies te verkrijgen.
- Aansluiting zonnestation - spiraalbuis.
  Kan gerealiseerd worden in koperen buizen met isolatie. Hou er rekening mee dat eventuele voegen bestand moeten zijn tegen hoge temperaturen en agressie van de warmtegeleidende vloeistof.
  Anders kunt u, als u er nog genoeg over heeft, de leidingen van HelioLine gebruiken. Bestel ook de aansluitkits 5785C165.
- Gebruik een mof bicône 22 (bocht) om de aansluitkit 5785C165 aan de collector te koppelen.
- Het aantal gezinsleden bepaalt de keuze van de kit die het beste past bij uw behoeftes. Het aantal collectoren wordt bepaald op basis van een zuidopstelling met een hellingshoek van 45° en voor een gebruik van ongeveer 50 L SWW per persoon per dag van 45°C en voor een zonnedekking van ongeveer 60%.

Opties

		Prijs
10800081	Verwarmingsweerstand 3 kW (1 x 230V)	**253,00**
10800082	Verwarmingsweerstand 3 kW (3 x 400V+N)	**270,00**
10800083	Verwarmingsweerstand 6 kW (1 x 230V)	**260,00**
10800084	Verwarmingsweerstand 6 kW (3 x 400V+N)	**288,00**
A1002638	Dakdoorgang 70 cm	**151,00**
5785C001	Zonnevloeistof HelioFluid 25	**111,00**
5785C002	Thermostatische mengkraan Helio Mix 3/4". Onmisbaar om brandwonden te vermijden.	**185,00**
5785C010	Terugstroombeveiliger type CA 3/4". Gekeurd Belgaqua.	**90,00**
5785C012	Koppeling pré-expansievat 5 liter. Dient om het expansievat te beschermen bij een installatie waar de afstand tussen de zonnepanelen en het expansievat kort is (< 5 m).	**140,00**
5785C013	Kit van 2 aftapkranen met 2 klembanden om de aarding aan te sluiten.	**61,00**
5785C014	Afsluitkraan voor expansievat. Laat het nazicht en de vervanging van het expantievat toe zonder de installatie te ledigen	**34,00**
5785C165	Kit 2 koppelingen HelioLine DN16 - Ø 22mm	**58,00**
5785D001	Voeler aansluitdoos met overspanningsbescher-ming. Bevordert ook de aansluiting van de voeler.	**47,00**
5785D005	Voeler Pt 1000. Dient om de temperatuur van de boiler af te lezen.	**30,00**

LEGENDE

Vereiste aantal voor de voorgestelde opstelling.
+ Optie. Zorgt voor extra comfort en/of veiligheid.
* Veiligheidsaquastaat verplicht bij vloerverwarming.

Tekeningen zijn illustratief.
Uitvoering te realiseren volgens de regels van de kunst.

1. Uitrusting

		Prijs	#
XAKTS002	Kit Helio Smart S 300. Bevat: 1 boiler Smart ME 300, 2 collectoren HelioPlan S, 1 regeling Solar Unit 100, 1 station HelioGroup, 1 kit HydroSolar 18, 1 ton HelioFluid 25.	**5.390,00**	1

2. Type plaatsing

		Prijs	#
10800328	Montagekit voor 2 collecto-ren verticaal geplaatst	**110,00**	1
10800333	Kit dakankers voor normale pannen voor 2 collectoren verticaal geplaatst	**118,00**	1
10800346	Hydraulisch basiskit voor 2 collectoren verticaal geplaatst	**118,00**	1
A1002638	Dakdoorgang 70 cm	**151,00**	+

3. Zonnetoebehoren

		Prijs	#
5785C160	Buis HelioLine DN16 - 15 m	**832,00**	1
5785C164	Bevestigingskit voor Helio-Line DN16	**34,00**	1
5785C165	Kit 2 koppelingen HelioLine DN16 - Ø 22mm	**58,00**	2

Catalogus 2021 - Prijzen in EUR, excl. BTW, geldig vanaf 01/04/2021 tot de uitgave van een nieuwe prijslijst. Onder voorbehoud van drukfouten of wijzigingen. Schema's, foto's en afmetingen worden enkel ten indicatieve titel vermeld en houden geen enkele verbintenis in.

CF-0174-1 Helio Smart S - 300-3-IT-15

Boiler	**300 L**
Collector	**3**
Plaatsing	**inbouw**
Dak	**pannen**
Afstand	**< 15 m**

- Voorzie eventueel één collector meer bij minder ideale oriëntatie.
- Kies tussen de optionele toebehoren.
  Bepaalde toebehoren bevorderen de veiligheid van uw installatie en haar gebruik, of verplicht kunnen zijn om sommige premies te verkrijgen.
- Aansluiting zonnestation - spiraalbuis.
  Het kan gerealiseerd worden in koperen buizen met isolatie.
  Hou er rekening mee dat eventuele voegen bestand moeten zijn tegen hoge temperaturen en agressie van de warmtegeleidende vloeistof. Anders kunt u, als u er nog genoeg over heeft, de leidingen van HelioLine gebruiken. Bestel ook de aansluitkits 5785C162 en 5785C165 in DN16.
- Gebruik een mof bicône 22 (bocht) om de aansluitkit 5785C165 aan de collector te koppelen.
- Het aantal gezinsleden bepaalt de keuze van de kit die het beste past bij uw behoeftes. Het aantal collectoren wordt bepaald op basis van een zuidopstelling met een hellingshoek van 45° en voor een gebruik van ongeveer 50 L SWW per persoon per dag van 45°C en voor een zonnedekking van ongeveer 60%.

Opties

		Prijs
10800081	Verwarmingsweerstand 3 kW (1 x 230V)	**253,00**
10800082	Verwarmingsweerstand 3 kW (3 x 400V+N)	**270,00**
10800083	Verwarmingsweerstand 6 kW (1 x 230V)	**260,00**
10800084	Verwarmingsweerstand 6 kW (3 x 400V+N)	**288,00**
5785C001	Zonnevloeistof HelioFluid 25	**111,00**
5785C002	Thermostatische mengkraan Helio Mix 3/4". Onmisbaar om brandwonden te vermijden.	**185,00**
5785C010	Terugstroombeveiliger type CA 3/4". Gekeurd Belgaqua.	**90,00**
5785C012	Koppeling pré-expansievat 5 liter. Dient om het expansievat te beschermen bij een installatie waar de afstand tussen de zonnepanelen en het expansievat kort is (< 5 m).	**140,00**
5785C013	Kit van 2 aftapkranen met 2 klembanden om de aarding aan te sluiten.	**61,00**
5785C014	Afsluitkraan voor expansievat. Laat het nazicht en de vervanging van het expantievat toe zonder de installatie te ledigen	**34,00**
5785D001	Voeler aansluitdoos met overspanningsbescher-ming. Bevordert ook de aansluiting van de voeler.	**47,00**
5785D005	Voeler Pt 1000. Dient om de temperatuur van de boiler af te lezen.	**30,00**

1. Uitrusting

			Prijs	#
	5785A004	Zonnecollector voor verti-cale of horizontale installatie	**748,00**	1
	XAKTS002	Kit Helio Smart S 300. Bevat: 1 boiler Smart ME 300, 2 collectoren HelioPlan S, 1 regeling Solar Unit 100, 1 station HelioGroup, 1 kit HydroSolar 18, 1 ton HelioFluid 25.	**5.390,00**	1

2. Type plaatsing

			Prijs	#
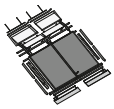	A1002359	Kit voor in-pannendak mon-tage voor 2 collectoren	**1.000,00**	1
	10800346	Hydraulisch basiskit voor 2 collectoren verticaal geplaatst	**118,00**	1
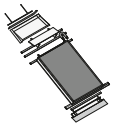	A1002360	Kit voor in-pannendak montage voor 1 bijkomende collector	**462,00**	1
	10800347	Hydraulische kit voor 1 bijko-mende collector (verticaal)	**46,00**	1
	A1002638	Dakdoorgang 70 cm	**151,00**	+

3. Zonnetoebehoren

			Prijs	#
	5785C160	Buis HelioLine DN16 - 15 m	**832,00**	1
	5785C164	Bevestigingskit voor Helio-Line DN16	**34,00**	1
	5785C165	Kit 2 koppelingen HelioLine DN16 - Ø 22mm	**58,00**	2

LEGENDE

Vereiste aantal voor de voorgestelde opstelling.
+ Optie. Zorgt voor extra comfort en/of veiligheid.
* Veiligheidsaquastaat verplicht bij vloerverwarming.

Tekeningen zijn illustratief.
Uitvoering te realiseren volgens de regels van de kunst.

CF-0173-1 Helio Smart S - 400-3-AA-15

Boiler	**400 L**
Collector	**3**
Plaatsing	**op dak**
Dak	**leien**
Afstand	**< 15 m**

- Voorzie eventueel één collector meer bij minder ideale oriëntatie.
- Kies tussen de optionele toebehoren.
  Bepaalde toebehoren bevorderen de veiligheid van uw installatie en haar gebruik, of verplicht kunnen zijn om sommige premies te verkrijgen.
- Aansluiting zonnestation - spiraalbuis.
  Het kan gerealiseerd worden in koperen buizen met isolatie.
  Hou er rekening mee dat eventuele voegen bestand moeten zijn tegen hoge temperaturen en agressie van de warmtegeleidende vloeistof. Anders kunt u, als u er nog genoeg over heeft, de leidingen van HelioLine gebruiken. Bestel ook de aansluitkits 5785C162 en 5785C165 in DN16.
- Gebruik een mof bicône 22 (bocht) om de aansluitkit 5785C165 aan de collector te koppelen.
- Het aantal gezinsleden bepaalt de keuze van de kit die het beste past bij uw behoeftes. Het aantal collectoren wordt bepaald op basis van een zuidopstelling met een hellingshoek van 45° en voor een gebruik van ongeveer 50 L SWW per persoon per dag van 45°C en voor een zonnedekking van ongeveer 60%.

Opties

		Prijs
10800081	Verwarmingsweerstand 3 kW (1 x 230V)	**253,00**
10800082	Verwarmingsweerstand 3 kW (3 x 400V+N)	**270,00**
10800083	Verwarmingsweerstand 6 kW (1 x 230V)	**260,00**
10800084	Verwarmingsweerstand 6 kW (3 x 400V+N)	**288,00**
A1002638	Dakdoorgang 70 cm	**151,00**
5785C001	Zonnevloeistof HelioFluid 25	**111,00**
5785C002	Thermostatische mengkraan Helio Mix 3/4". Onmisbaar om brandwonden te vermijden.	**185,00**
5785C010	Terugstroombeveiliger type CA 3/4". Gekeurd Belgaqua.	**90,00**
5785C012	Koppeling pré-expansievat 5 liter. Dient om het expansievat te beschermen bij een installatie waar de afstand tussen de zonnepanelen en het expansievat kort is (< 5 m).	**140,00**
5785C013	Kit van 2 aftapkranen met 2 klembanden om de aarding aan te sluiten.	**61,00**
5785C014	Afsluitkraan voor expansievat. Laat het nazicht en de vervanging van het expantievat toe zonder de installatie te ledigen	**34,00**
5785D001	Voeler aansluitdoos met overspanningsbescherming. Bevordert ook de aansluiting van de voeler.	**47,00**
5785D005	Voeler Pt 1000. Dient om de temperatuur van de boiler af te lezen.	**30,00**

1. Uitrusting

			Prijs	#
	XAKTS003	Bevat: 1 boiler Smart ME 400, 3 collectoren HelioPlan S, 1 regeling Solar Unit 100, 1 station HelioGroup, 1 kit HydroSolar 24, 1 ton HelioFluid 25.	**6.399,00**	1

2. Type plaatsing

			Prijs	#
	10800328	Montagekit voor 2 collectoren verticaal geplaatst	**110,00**	1
	10800329	Verbindingskit voor 2 profielen	**33,00**	1
	10800327	Montagekit voor 1 bijkomende collector verticaal geplaatst	**52,00**	1
	10800346	Hydraulisch basiskit voor 2 collectoren verticaal geplaatst	**118,00**	1
	10800347	Hydraulische kit voor 1 bijkomende collector (verticaal)	**46,00**	1
	10800334	Basiskit van ringschroeven voor 2 collectoren verticaal geplaatst	**135,00**	1
	10800331	Kit van ringschroeven voor 1 bijkomende collector (verticaal)	**58,00**	1
	A1002638	Dakdoorgang 70 cm	**151,00**	+

3. Zonnetoebehoren

			Prijs	#
	5785C160	Buis HelioLine DN16 - 15 m	**832,00**	1
	5785C164	Bevestigingskit voor HelioLine DN16	**34,00**	1
	5785C165	Kit 2 koppelingen HelioLine DN16 - Ø 22mm	**58,00**	2

LEGENDE

Vereiste aantal voor de voorgestelde opstelling.
+ Optie. Zorgt voor extra comfort en/of veiligheid.
* Veiligheidsaquastaat verplicht bij vloerverwarming.

Tekeningen zijn illustratief.
Uitvoering te realiseren volgens de regels van de kunst.

Catalogus 2021 - Prijzen in EUR, excl. BTW, geldig vanaf 01/04/2021 tot de uitgave van een nieuwe prijslijst. Onder voorbehoud van drukfouten of wijzigingen. Schema's, foto's en afmetingen worden enkel ten indicatieve titel vermeld en houden geen enkele verbintenis in.

CF-0160-1 Helio Smart S - 600-4-PL-15

Boiler	**600 L**
Collector	**4**
Plaatsing	**vrijopstelling**
Dak	**plat**
Afstand	**< 15 m**

- Voorzie eventueel één collector meer bij minder ideale oriëntatie.
- Kies tussen de optionele toebehoren.
  Bepaalde toebehoren bevorderen de veiligheid van uw installatie en haar gebruik, of verplicht kunnen zijn om sommige premies te verkrijgen.
- Aansluiting zonnestation - spiraalbuis.
  Het kan gerealiseerd worden in koperen buizen met isolatie.
  Hou er rekening mee dat eventuele voegen bestand moeten zijn tegen hoge temperaturen en agressie van de warmtegeleidende vloeistof. Anders kunt u, als u er nog genoeg over heeft, de leidingen van HelioLine gebruiken. Bestel ook de aansluitkits 5785C202 en 5785C205 in DN20.
- Gebruik een mof bicône 22 (bocht) om de aansluitkit 5785C205 aan de collector te koppelen.
- Het aantal gezinsleden bepaalt de keuze van de kit die het beste past bij uw behoeftes. Het aantal collectoren wordt bepaald op basis van een zuidopstelling met een hellingshoek van 45° en voor een gebruik van ongeveer 50 L SWW per persoon per dag van 45°C en voor een zonnedekking van ongeveer 60%.

Opties

		Prijs
10800081	Verwarmingsweerstand 3 kW (1 x 230V)	**253,00**
10800082	Verwarmingsweerstand 3 kW (3 x 400V+N)	**270,00**
10800083	Verwarmingsweerstand 6 kW (1 x 230V)	**260,00**
10800084	Verwarmingsweerstand 6 kW (3 x 400V+N)	**288,00**
5785C001	Zonnevloeistof HelioFluid 25	**111,00**
5785C002	Thermostatische mengkraan Helio Mix 3/4". Onmisbaar om brandwonden te vermijden.	**185,00**
5785C010	Terugstroombeveiliger type CA 3/4". Gekeurd Belgaqua.	**90,00**
5785C012	Koppeling pré-expansievat 5 liter. Dient om het expansievat te beschermen bij een installatie waar de afstand tussen de zonnepanelen en het expansievat kort is (< 5 m).	**140,00**
5785C013	Kit van 2 aftapkranen met 2 klembanden om de aarding aan te sluiten.	**61,00**
5785C014	Afsluitkraan voor expansievat. Laat het nazicht en de vervanging van het expantievat toe zonder de installatie te ledigen	**34,00**
5785D001	Voeler aansluitdoos met overspanningsbescher-ming. Bevordert ook de aansluiting van de voeler.	**47,00**
5785D005	Voeler Pt 1000. Dient om de temperatuur van de boiler af te lezen.	**30,00**

1. Uitrusting

			Prijs	#
	XAKTS004	Kit Helio Smart S 600. Bevat: 1 boiler Smart ME 600, 4 collectoren HelioPlan S, 1 regeling Solar Unit 100, 1 station HelioGroup, 1 kit HydroSolar 24, 1 ton HelioFluid 25.	**7.568,00**	1

2. Type plaatsing

			Prijs	#
	10800328	Montagekit voor 2 collecto-ren verticaal geplaatst	**110,00**	1
	10800329	Verbindingskit voor 2 profielen	**33,00**	2
	10800327	Montagekit voor 1 bijko-mende collector verticaal geplaatst	**52,00**	2
	10800346	Hydraulisch basiskit voor 2 collectoren verticaal geplaatst	**118,00**	1
	10800347	Hydraulische kit voor 1 bijko-mende collector (verticaal)	**46,00**	2
	10800335	Kit dakankers voor plat dak voor 2 collectoren verticaal geplaatst	**268,00**	1
	10800332	Kit dakankers voor plat dak voor 1 bijkomende collector (verticaal)	**114,00**	2

3. Zonnetoebehoren

			Prijs	#
	5785C200	Buis HelioLine DN20 - 15 m	**922,00**	1
	5785C204	Bevestigingskit voor Helio-Line DN20	**40,00**	1
	5785C205	Kit 2 koppelingen HelioLine DN20 - Ø 22mm	**83,00**	2

LEGENDE

Vereiste aantal voor de voorgestelde opstelling.
+ Optie. Zorgt voor extra comfort en/of veiligheid.
* Veiligheidsaquastaat verplicht bij vloerverwarming.

Tekeningen zijn illustratief.
Uitvoering te realiseren volgens de regels van de kunst.

HIERONDER VINDT U EEN OVERZICHT VAN DE AANSLUITINGSMOGELIJKHEDEN VAN DE ROOKGASKANALEN VOOR EEN PRESTIGE KETEL. U VINDT DEZE INFORMATIE VOOR DE ANDERE ACV KETELS IN DE TECHNISCHE DOCUMENTATIE OP ONZE WEBSITE

WWW.ACV.COM.

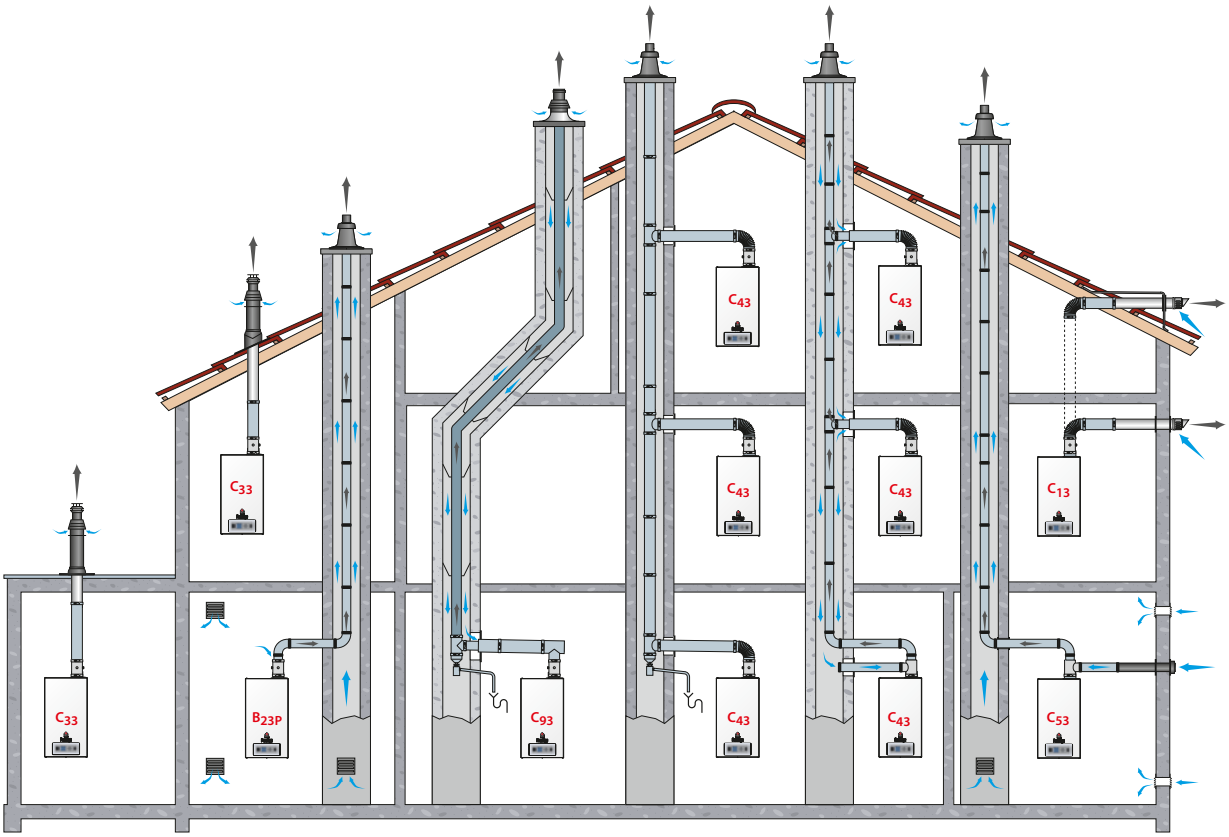

B23P : Aansluiting op een rookgasafvoerkanaal dat met positieve druk werkt.

B23 : Aansluiting op een rookgaskanaal dat buiten de installatieruimte uitmondt, en waarin de verbrandingslucht wordt verzameld in de ruimte.

C13(x) : Aansluiting door buizen voor een horizontale muurdoorvoer die simultaan verse verbrandingslucht binnenlaten voor de brander en de verbrandingsgassen afvoeren door openingen die ofwel concentrisch zijn ofwel voldoende dicht naast elkaar liggen in eenzelfde drukzone, dit wil zeggen, de openingen moeten passen binnen een vierkant van 50 cm voor ketels tot 70 kW en binnen een vierkant van 100 cm voor ketels boven 70 kW.

C33(x) : Aansluiting door buizen voor een verticale dakdoorvoer die simultaan verse lucht binnenlaten voor de brander en de verbrandingsgassen afvoeren door openingen die ofwel concentrisch zijn ofwel voldoende dicht naast elkaar liggen in eenzelfde drukzone, dit wil zeggen, de openingen moeten passen binnen een vierkant van 50 cm voor ketels tot 70 kW en binnen een vierkant van 100 cm voor ketels boven 70 kW.

C43(x) : Aansluiting met twee buizen op een collectief buizensysteem waarop meer dan één toestel aangesloten is; dit collectief buizensysteem bestaat uit twee buizen, die aangesloten zijn op een doorvoer die simultaan verse lucht voor de brander aanvoert en de verbrandingsgassen afvoert door concentrische openingen of openingen die voldoende dicht bij elkaar liggen om een gelijkaardige luchtdoorvoer aan te kunnen. C43(x) ketels zijn geschikt voor een schoorsteen met natuurlijke trek.

C53(x) : Aansluiting op afzonderlijke buizen voor de toevoer van verbrandingslucht en afvoer van verbrandingsgassen; deze buizen kunnen in verschillende drukzones uitkomen, maar het is niet toegestaan om te worden geïnstalleerd op tegenovergestelde muren van het gebouw.

C63(x) : Verboden in België.

C83(x) : Aansluiting op een systeem met enkel of dubbel kanaal. Dit systeem bestaat uit een schouw met normale uitgang voor de afvoer van de rookgassen. Het toestel is ook verbonden met een tweede kanaal met doorvoer dat van buiten het gebouw verse lucht aanvoert naar de brander. Gelieve uw ACV vertegenwoordiger te contacteren om de meters van rookgassen buizen te kennen die kunnen worden gebruikt om verbinding te maken met het/de toestel(s).

C93(x) : Aansluiting via een individueel systeem, waarvan de rookgasafvoer in een rookgaskanaal gebouwd is die deel uitmaakt van het gebouw; het toestel, de rookgasafvoer en de doorvoer zijn als één systeem gecertificeerd. Minimale diameter voor de verticale verbrandingslucht toevoer is 100 mm.

De configuratie C93 maakt het mogelijk om gebruik te maken van een bestaande schouw. De verbrandingslucht ontsnapt langs de ruimte tussen de pijpen en de schouw. Men dient wel de bestaande schouw vóór de installatie grondig te reinigen, in het bijzonder als er roet- en teerresten zijn. Bovendien moet, om de verbrandingslucht door te laten, een ruimte worden vrijgehouden die vergelijkbaar is met de normale ruimte bij concentrische buizen of andere luchttoevoerbuizen.

Catalogus 2021 - Prijzen in EUR, excl. BTW, geldig vanaf 01/04/2021 tot de uitgave van een nieuwe prijslijst. Onder voorbehoud van drukfouten of wijzigingen. Schema's, foto's en afmetingen worden enkel ten indicatieve titel vermeld en houden geen enkele verbintenis in.

Rookgaskanalen

PP Flex Ø 60 mm	184
PP Galva Ø 60/100 mm	185
PP Flex Ø 80 mm	186
PP Galva Ø 80/125 mm	187
PP Flex Ø 100 mm	188
PP Galva Ø 100/150 mm	189
RVS Ø 150 mm	190
Terminal RVS Ø 150/200 mm	191
RVS - RVS Ø 100/150 mm	192
Cascade Ø 150 mm Prestige	194
Cascade Ø 200 mm Prestige	195
Cascade Ø 150 mm HeatMaster® - WaterMaster	196
Cascade Ø 200 mm HeatMaster® - WaterMaster	197
PP Ø 150 mm	198
PP Ø 200 mm	199
Cascade van 2 tot 4 Prestige 42-120	200

PP Flex Ø 60 mm

A Terminals

Artikelnr	Omschrijving	Prijs
537D6407	Toebehoren Set C93 Ø 60/100: - Schoorsteenkap met beluchting - Uitmondingsbuis L=500 - Koppelstuk flex-mof (boven en onder) - Montagekruis voor PPs-Flex slang - Koppelstuk Ø 60 spie-flex (onder) - Bocht, ondersteuning, afstandhouders	**250,00**

B Leidingen

Artikelnr	Omschrijving	Prijs
537D6406	25 m flexibele buis PPS Ø 60	**444,00**

F Toebehoren

Artikelnr	Omschrijving	Prijs
537D6408	Muurdoorvoer kit Ø 60/100 - Ø 60	**77,00**
537D6447	Koppelstuk Flex-Flex PP Ø 60	**42,00**

KOMPAKT HRE ECO
PRESTIGE 24-32
ILEA

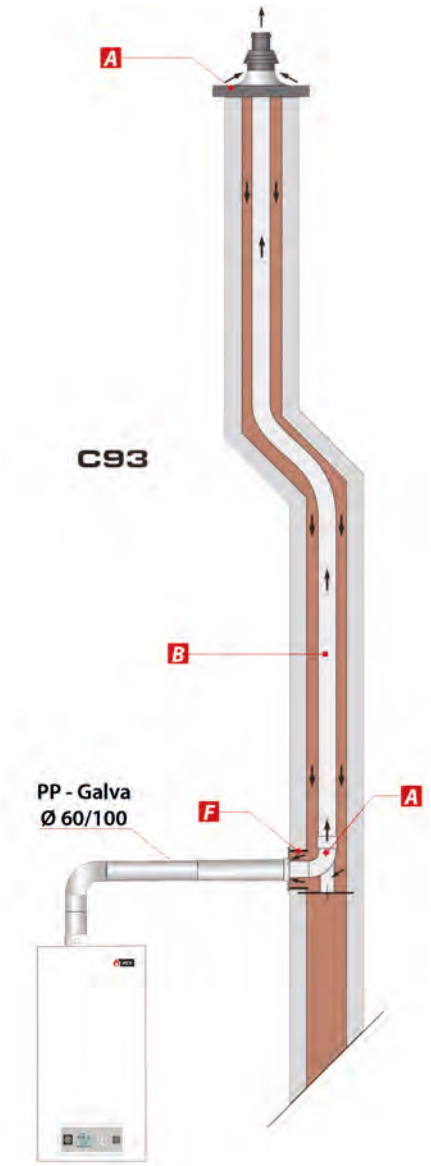

(1) Deze ketel moet voorzien worden van een adapter om aan het bovenstaande programma te beantwoorden. (2) Voorzie een meetelement indien deze niet in de adapter geïntegreerd is.

De leverancier kan zonder voorafgaand bericht de kenmerken wijzigen. De afmetingen van de rookgaselementen worden dus louter informatief gegeven. De afmetingen zijn weergegeven in gemonteerde toestand. Raadpleeg steeds de technische handleiding van de ketel en respecteer de Belgische norm. Elk rookgaselement moet bevestigd worden. Tekeningen zijn illustratief. Uitvoering te realiseren volgens de regels van de kunst.

Catalogus 2021 - Prijzen in EUR, excl. BTW, geldig vanaf 01/04/2021 tot de uitgave van een nieuwe prijslijst. Onder voorbehoud van drukfouten of wijzigingen. Schema's, foto's en afmetingen worden enkel ten indicatieve titel vermeld en houden geen enkele verbintenis in.

PP - Galva Ø 60/100 mm

KOMPAKT HRE ECO
PRESTIGE 24-32
ILEA

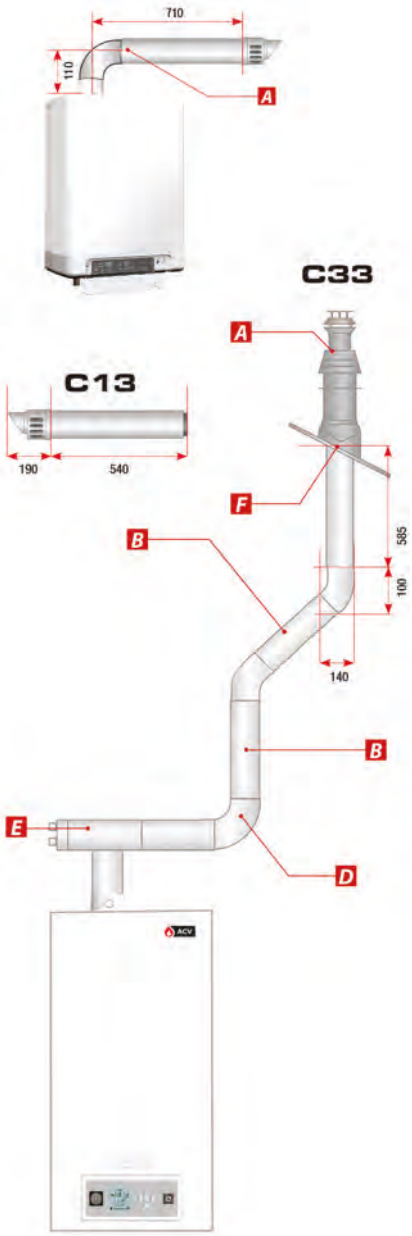

A Terminals

Artikelnr	Omschrijving	Plaatsin.	Prijs
537D6353	Dakdoorvoer	1230	**101,00**
537D6354	Kit muurdoorvoer met muurplaten en bocht 90°		**100,00**
537D6414	Kit muurdoorvoer met muurplaten en bocht 90° "low profile" met geïntegreerde meetopnames. Voor HRE eco.		**128,00**
A1007163	Kit muurdoorvoer met muurplaten		**82,00**

B Leidingen

Artikelnr	Omschrijving	Plaatsin.	Prijs
537D6355	Lengte 250 mm	210	**47,00**
537D6356	Lengte 500 mm	460	**59,00**
537D6357	Lengte 1000 mm	960	**73,00**

C Regelbare leidingen

Artikelnr	Omschrijving	Plaatsin.	Prijs
537D6358	Invoegbare lengte. Verlengt een lengte van 50 tot 130 mm.		**44,00**

D Bochten

Artikelnr	Omschrijving	Plaatsin.	Prijs
537D6466	Bocht 15°		**46,00**
537D6467	Bocht 30°		**47,00**
537D6359	Bocht 43° - 45°		**52,00**
537D6360	Bocht 87° - 90°	170	**54,00**

E Meetelement en condensopvang

Artikelnr	Omschrijving	Plaatsin.	Prijs
537D6361	T-inspectiemeetelement	120 x 260	**134,00**

F Toebehoren

Artikelnr	Omschrijving	Plaatsin.	Prijs
537D6362	Losse pan plat dak (Ø 350 mm)	110	**37,00**
537D6363	Regelbare losse pan		**68,00**
537D6364	Bevestiging Ø 100 mm		**22,00**

G Adapters

Artikelnr	Omschrijving	Plaatsin.	Prijs
537D6415	Adapter Ø 60/100 - 2 x Ø 80 met meetopeningen		**111,00**

(1) Deze ketel moet voorzien worden van een adapter om aan het bovenstaande programma te beantwoorden. (2) Voorzie een meetelement indien deze niet in de adapter geïntegreerd is.

De leverancier kan zonder voorafgaand bericht de kenmerken wijzigen. De afmetingen van de rookgaselementen worden dus louter informatief gegeven. De afmetingen zijn weergegeven in gemonteerde toestand. Raadpleeg steeds de technische handleiding van de ketel en respecteer de Belgische norm. Elk rookgaselement moet bevestigd worden. Tekeningen zijn illustratief. Uitvoering te realiseren volgens de regels van de kunst.

PP Flex Ø 80 mm

KOMPAKT HRE ECO(1)
PRESTIGE 24-32(1)
HEATMASTER 25 C(2)
HEATMASTER 25-35-45 TC(2)
WATERMASTER 25-35-45(2)
ILEA(1)

A Terminals

Artikelnr	Omschrijving	Prijs
537D6287	Toebehoren Set C93 Ø 80/125: - Schoorsteenkap met beluchting - Uitmondingsbuis L=500 - Koppelstuk flex-mof (boven en onder) - Montagekruis voor PPs-Flex slang - Koppelstuk Ø 80 spie-flex (onder) - Bocht, ondersteuning, afstandhouders	**332,00**

B Leidingen

Artikelnr	Omschrijving	Prijs
537D6275	25 m flexibele buis PPS Ø 80	**687,00**

F Toebehoren

Artikelnr	Omschrijving	Prijs
537D6266	Muurdoorvoer kit Ø 80/125 - Ø 80	**67,00**
537D6448	Koppelstuk Flex-Flex PP Ø 80	**45,00**

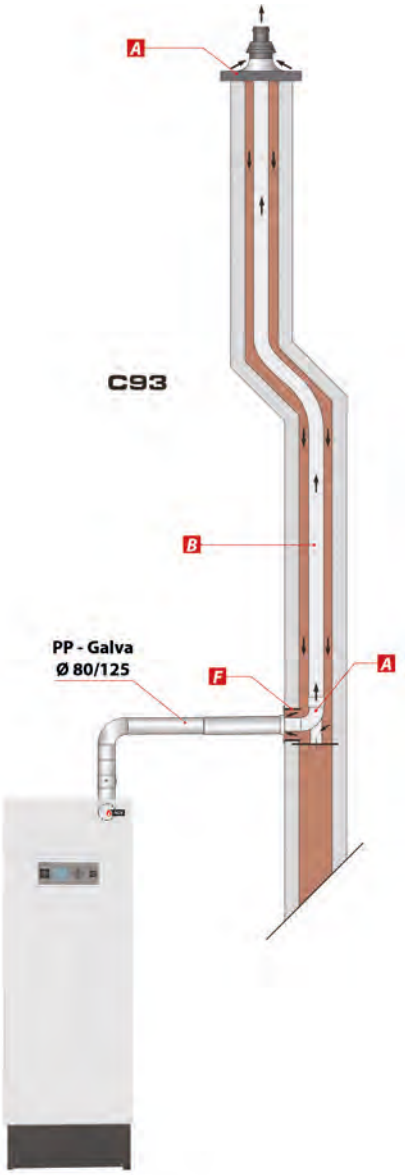

(1) Deze ketel moet voorzien worden van een adapter om aan het bovenstaande programma te beantwoorden. (2) Voorzie een meetelement indien deze niet in de adapter geïntegreerd is.

De leverancier kan zonder voorafgaand bericht de kenmerken wijzigen. De afmetingen van de rookgaselementen worden dus louter informatief gegeven. De afmetingen zijn weergegeven in gemonteerde toestand. Raadpleeg steeds de technische handleiding van de ketel en respecteer de Belgische norm. Elk rookgaselement moet bevestigd worden. Tekeningen zijn illustratief. Uitvoering te realiseren volgens de regels van de kunst.

Catalogus 2021 - Prijzen in EUR, excl. BTW, geldig vanaf 01/04/2021 tot de uitgave van een nieuwe prijslijst. Onder voorbehoud van drukfouten of wijzigingen. Schema's, foto's en afmetingen worden enkel ten indicatieve titel vermeld en houden geen enkele verbintenis in.

PP - Galva Ø 80/125 mm

KOMPAKT HRE ECO(1)
PRESTIGE 24-32(1)
HEATMASTER 25 C(2)
HEATMASTER 25-35-45 TC(2)
WATERMASTER 25-35-45(2)
ILEA(1)

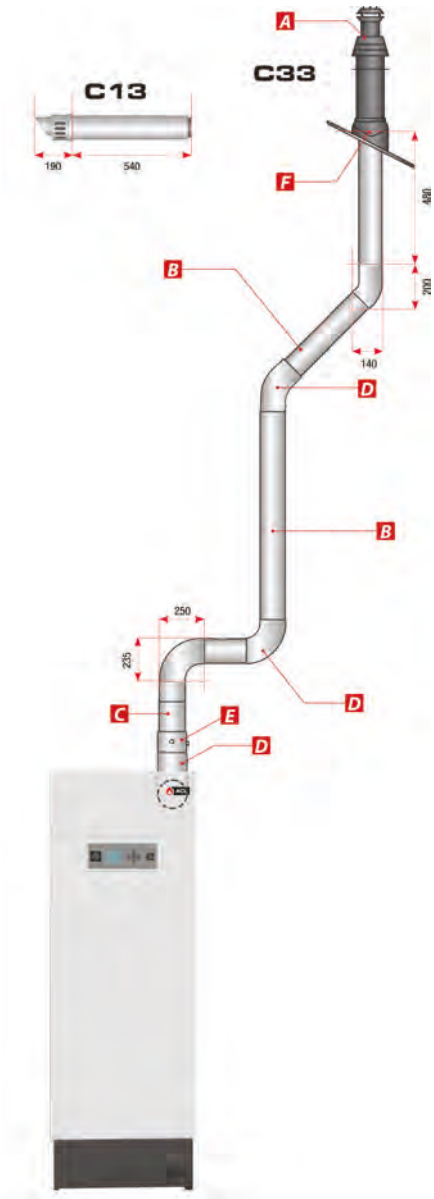

A Terminals

Artikelnr	Omschrijving	Plaatsin.	Prijs
537D6184	Dakdoorvoer	1300	**128,00**
537D6185	Muurdoorvoer met muurplaten	730	**149,00**
10800301	Horizontale uitgangskit met horizontale terminal met muurplaten (537D6185), bocht 90° (537D6191) en meetbuis (537D6193). Niet voor Kompakt HRE en Prestige.		**231,00**

B Leidingen

Artikelnr	Omschrijving	Plaatsin.	Prijs
537D6186	Lengte 250 mm	210	**56,00**
537D6187	Lengte 500 mm	460	**62,00**
537D6188	Lengte 1000 mm	960	**80,00**
537D6516	Lengte 2000 mm	1960	**124,00**

C Regelbare leidingen

Artikelnr	Omschrijving	Plaatsin.	Prijs
537D6189	Invoegbare lengte. Verlengt een lengte van 50 tot 130 mm.		**90,00**

D Bochten

Artikelnr	Omschrijving	Plaatsin.	Prijs
537D6190	Bocht 43° - 45°		**54,00**
537D6191	Bocht 87° - 90°		**56,00**

E Meetelement en condensopvang

Artikelnr	Omschrijving	Plaatsin.	Prijs
537D6193	Meetelement 80/125 (niet voor Kompakt HRE).	120	**76,00**
537D6229	T-inspectiemeetelement	130	**139,00**
A1007124	Adapter met meetbuis Ø(60/100)-(80/125) voor Ilea		**26,00**

F Toebehoren

Artikelnr	Omschrijving	Plaatsin.	Prijs
537D6182	Regelbare losse pan		**69,00**
537D6183	Bevestiging Ø 125 mm		**8,00**
537D6194	Losse pan plat dak (Ø 390 mm)	110	**38,00**

G Adapters

Artikelnr	Omschrijving	Plaatsin.	Prijs
537D6231	Concentrisch/Parallel Adapter inox, Ø 80/125 mm - Ø 80/80 mm	175	**111,00**
537D6405	Adapter PPS, Ø 60/100 mm - Ø 80/125 mm	65	**81,00**
91090557	Adapter Ø 80/125 met meetopeningen. Voor HRE eco.		**98,00**

H Pakkingen

Artikelnr	Omschrijving	Plaatsin.	Prijs
557A0181	Viton-dichting Ø 80. Bestendig tegen stookolie		**9,00**

(1) Deze ketel moet voorzien worden van een adapter om aan het bovenstaande programma te beantwoorden. (2) Voorzie een meetelement indien deze niet in de adapter geïntegreerd is.

De leverancier kan zonder voorafgaand bericht de kenmerken wijzigen. De afmetingen van de rookgaselementen worden dus louter informatief gegeven. De afmetingen zijn weergegeven in gemonteerde toestand. Raadpleeg steeds de technische handleiding van de ketel en respecteer de Belgische norm. Elk rookgaselement moet bevestigd worden. Tekeningen zijn illustratief. Uitvoering te realiseren volgens de regels van de kunst.

PP Flex Ø 100 mm

A Terminals

Artikelnr	Omschrijving	Prijs
537D6290	Toebehoren Set C93 Ø 100/150: - Schoorsteenkap met beluchting - Uitmondingsbuis L=500 - Koppelstuk flex-mof (boven en onder) - Montagekruis voor PPs-Flex slang - Koppelstuk Ø 100 spie-flex (onder) - Bocht, ondersteuning, afstandhouders	**402,00**

B Leidingen

Artikelnr	Omschrijving	Prijs
537D6271	25 m flexibele buis PPS Ø 100	**909,00**

F Toebehoren

Artikelnr	Omschrijving	Prijs
537D6267	Muurdoorvoer kit Ø 100/150 - Ø 100	**69,00**

PRESTIGE 42-50-75-100-120
HEATMASTER 70-85-120 TC(2)
WATERMASTER 70-85-120(2)

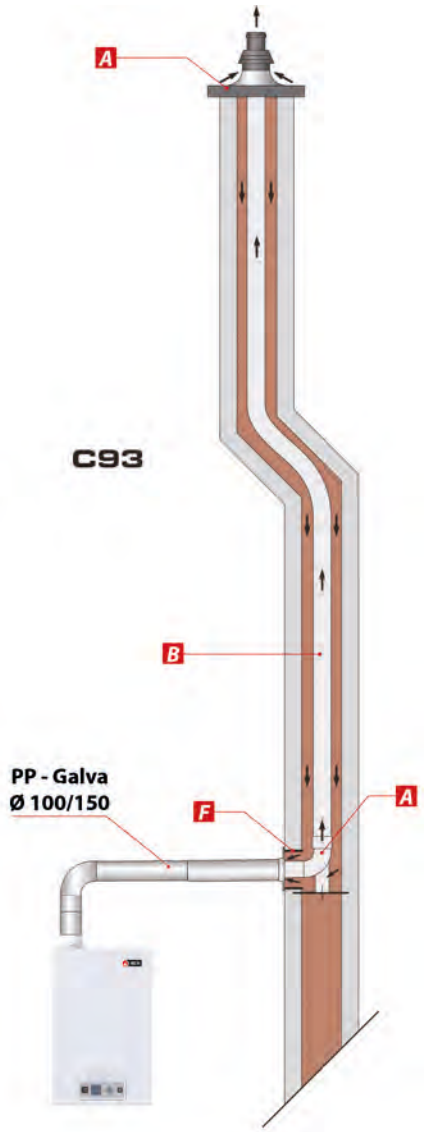

(1) Deze ketel moet voorzien worden van een adapter om aan het bovenstaande programma te beantwoorden. (2) Voorzie een meetelement indien deze niet in de adapter geïntegreerd is.

De leverancier kan zonder voorafgaand bericht de kenmerken wijzigen. De afmetingen van de rookgaselementen worden dus louter informatief gegeven. De afmetingen zijn weergegeven in gemonteerde toestand. Raadpleeg steeds de technische handleiding van de ketel en respecteer de Belgische norm. Elk rookgaselement moet bevestigd worden. Tekeningen zijn illustratief. Uitvoering te realiseren volgens de regels van de kunst.

Catalogus 2021 - Prijzen in EUR, excl. BTW, geldig vanaf 01/04/2021 tot de uitgave van een nieuwe prijslijst. Onder voorbehoud van drukfouten of wijzigingen. Schema's, foto's en afmetingen worden enkel ten indicatieve titel vermeld en houden geen enkele verbintenis in.

PP - Galva Ø 100/150 mm

PRESTIGE 42-50-75-100-120
HEATMASTER 70-85-120 TC
WATERMASTER 70-85-120

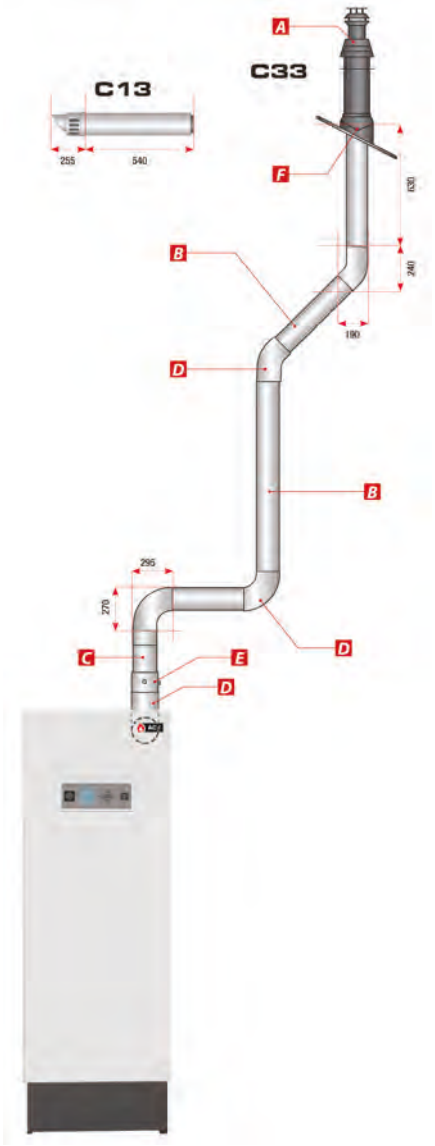

A Terminals

Artikelnr	Omschrijving	Plaatsin.	Prijs
537D6300	Dakdoorvoer	1515	**223,00**
537D6301	Muurdoorvoer met muurplaten	795	**214,00**
10800302	Horizontale uitgangskit met horizontale terminal met muurplaten (537D6301), bocht 90° (537D6307) en meetbuis (537D6308). Niet voor Prestige.		**311,00**

B Leidingen

Artikelnr	Omschrijving	Plaatsin.	Prijs
537D6302	Lengte 250 mm	210	**69,00**
537D6303	Lengte 500 mm	460	**84,00**
537D6304	Lengte 1000 mm	960	**97,00**
537D6517	Lengte 2000 mm	1960	**170,00**

C Regelbare leidingen

Artikelnr	Omschrijving	Plaatsin.	Prijs
537D6305	Invoegbare lengte. Verlengt een lengte van 50 tot 130 mm.		**103,00**

D Bochten

Artikelnr	Omschrijving	Plaatsin.	Prijs
537D6306	Bocht 43° - 45°		**81,00**
537D6307	Bocht 87° - 90°		**77,00**

E Meetelement en condensopvang

Artikelnr	Omschrijving	Plaatsin.	Prijs
537D6308	Meetbuis	120	**94,00**
537D6310	T-inspectiemeetelement		**167,00**

F Toebehoren

Artikelnr	Omschrijving	Plaatsin.	Prijs
537D6208	Losse pan plat dak (Ø 430 mm)	110	**40,00**
537D6209	Regelbare losse pan 25°-45°		**72,00**
537D6210	Bevestiging Ø 150 mm		**8,00**

G Adapters

Artikelnr	Omschrijving	Plaatsin.	Prijs
537D6207	Concentrisch/Parallel Adapter, Ø 100/150 mm - 2 x Ø 100 mm	205	**111,00**

H Pakkingen

Artikelnr	Omschrijving	Plaatsin.	Prijs
557A0106	Lipafdichting Ø100 HR-EPDM zwart		**26,00**

(1) Deze ketel moet voorzien worden van een adapter om aan het bovenstaande programma te beantwoorden. (2) Voorzie een meetelement indien deze niet in de adapter geïntegreerd is.

De leverancier kan zonder voorafgaand bericht de kenmerken wijzigen. De afmetingen van de rookgaselementen worden dus louter informatief gegeven. De afmetingen zijn weergegeven in gemonteerde toestand. Raadpleeg steeds de technische handleiding van de ketel en respecteer de Belgische norm. Elk rookgaselement moet bevestigd worden. Tekeningen zijn illustratief. Uitvoering te realiseren volgens de regels van de kunst.

Inox Ø 150 mm

A Terminals

Artikelnr	Omschrijving		Plaatsin.	Prijs
537D6211	Dakdoorvoer	Rook Ø 150	1585	**525,00**
537D6212	Muurdoorvoer	Rook Ø 150	1010	**474,00**
537D6213	Muurdoorvoer	Lucht Ø 100	460	**100,00**

B Leidingen

Artikelnr	Omschrijving		Plaatsin.	Prijs
537D6214	Lengte 250 mm	Rook Ø 150	210	**67,00**
537D6215	Lengte 500 mm	Rook Ø 150	460	**78,00**
537D6216	Lengte 1000 mm	Rook Ø 150	960	**109,00**
537D6217	Lengte 500 mm PVC	Lucht Ø 100	470	**28,00**

C Regelbare leidingen

Artikelnr	Omschrijving		Plaatsin.	Prijs
537D6218	Lengte regelbaar	Rook Ø 150	50 - 170	**95,00**

D Bochten

Artikelnr	Omschrijving		Plaatsin.	Prijs
537D6219	Bocht 45°	Rook Ø 150		**74,00**
537D6220	Bocht 90°	Rook Ø 150		**100,00**
537D6221	Bocht 45°	Lucht Ø 100		**28,00**
537D6222	Bocht 90°	Lucht Ø 100		**28,00**

E Meetelement en condensopvang

Artikelnr	Omschrijving		Plaatsin.	Prijs
537D6223	Meetbuis met condensopvang	Rook Ø 150	145	**166,00**

F Toebehoren

Artikelnr	Omschrijving		Plaatsin.	Prijs
537D6210	Bevestiging Ø 150 mm			**8,00**
537D6209	Regelbare losse pan 25°-45°			**72,00**
537D6208	Losse pan plat dak (Ø 430 mm)		110	**40,00**

G Adapters

Artikelnr	Omschrijving		Plaatsin.	Prijs
537D6293	Adapter Ø 100 - Ø 150 mm, voor Prestige en HM TC verplicht	Rook		**87,00**
537D6207	Concentrisch/Parallel Adapter, Ø 100/150 mm - 2 x Ø 100 mm		205	**111,00**
537D6172	Adapter Ø 80 - Ø 100 mm	Lucht		**51,00**

HEATMASTER 60-70-100(2)
HEATMASTER 70-85-120 TC(1)(2)
WATERMASTER 70-85-120(1)(2)
PRESTIGE 42-50-75-100-120(1)

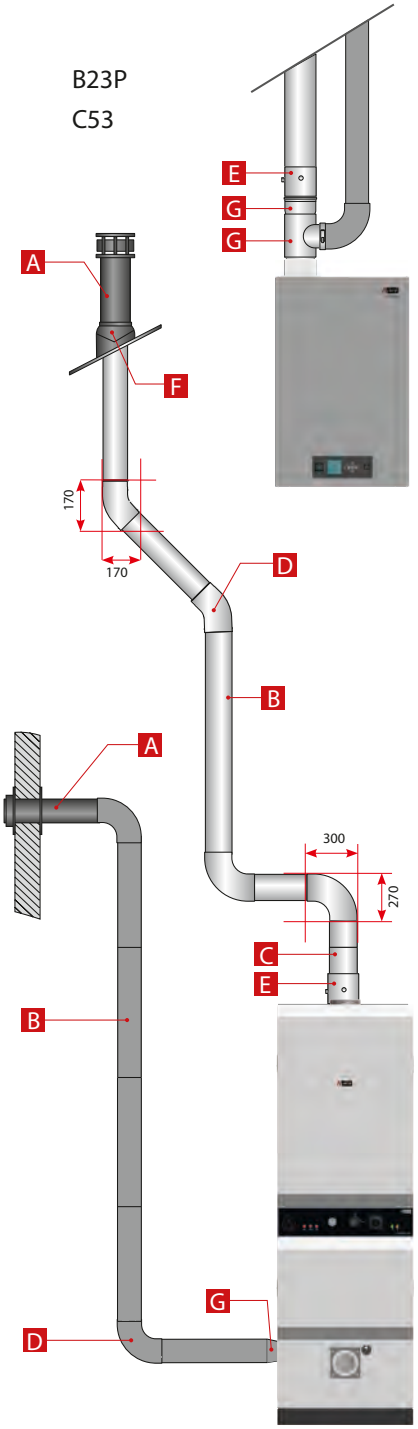

(1) Deze ketel moet voorzien worden van een adapter om aan het bovenstaande programma te beantwoorden. (2) Voorzie een meetelement indien deze niet in de adapter geïntegreerd is.

De leverancier kan zonder voorafgaand bericht de kenmerken wijzigen. De afmetingen van de rookgaselementen worden dus louter informatief gegeven. De afmetingen zijn weergegeven in gemonteerde toestand. Raadpleeg steeds de technische handleiding van de ketel en respecteer de Belgische norm. Elk rookgaselement moet bevestigd worden. Tekeningen zijn illustratief. Uitvoering te realiseren volgens de regels van de kunst.

Catalogus 2021 - Prijzen in EUR, excl. BTW, geldig vanaf 01/04/2021 tot de uitgave van een nieuwe prijslijst. Onder voorbehoud van drukfouten of wijzigingen. Schema's, foto's en afmetingen worden enkel ten indicatieve titel vermeld en houden geen enkele verbintenis in.

Terminal inox Ø 150/220 mm

HEATMASTER 60-70-100(2)
HEATMASTER 70-85-120 TC(1)(2)
WATERMASTER 70-85-120(1)(2)
PRESTIGE 42-50-75-100-120(1)

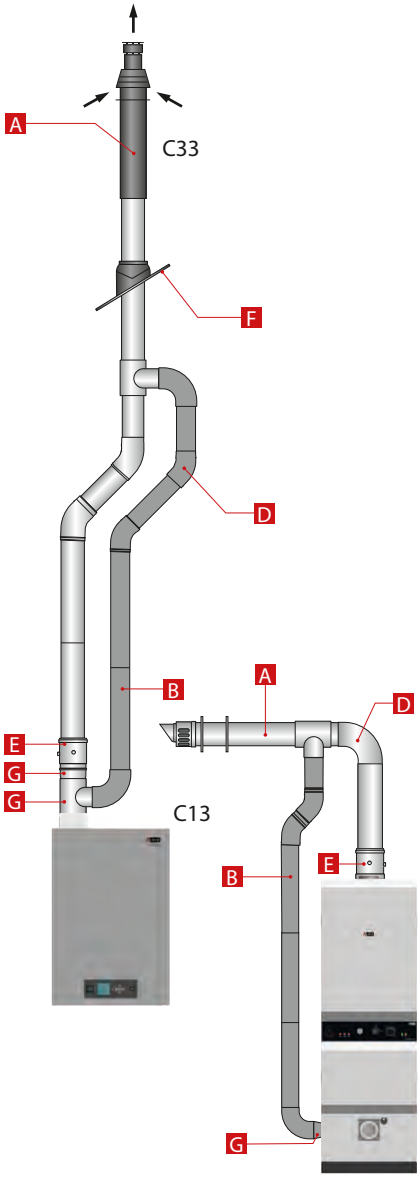

A Terminals

Artikelnr	Omschrijving		Plaatsin.	Prijs
537D6260	Muurdoorvoer Ø 150/220			**558,00**
537D6261	Dakdoorvoer Ø 150/220			**676,00**

B Leidingen

Artikelnr	Omschrijving		Plaatsin.	Prijs
537D6214	Lengte 250 mm	Rook Ø 150	210	**67,00**
537D6215	Lengte 500 mm	Rook Ø 150	460	**78,00**
537D6216	Lengte 1000 mm	Rook Ø 150	960	**109,00**
537D6217	Lengte 500 mm PVC	Lucht Ø 100	470	**28,00**

C Regelbare leidingen

Artikelnr	Omschrijving		Plaatsin.	Prijs
537D6218	Lengte regelbaar	Rook Ø 150	50 - 170	**95,00**

D Bochten

Artikelnr	Omschrijving		Plaatsin.	Prijs
537D6219	Bocht 45°	Rook Ø 150		**74,00**
537D6220	Bocht 90°	Rook Ø 150		**100,00**
537D6221	Bocht 45°	Lucht Ø 100		**28,00**
537D6222	Bocht 90°	Lucht Ø 100		**28,00**

E Meetelement en condensopvang

Artikelnr	Omschrijving		Plaatsin.	Prijs
537D6223	Meetbuis met condensopvang	Rook Ø 150	145	**166,00**

F Toebehoren

Artikelnr	Omschrijving		Plaatsin.	Prijs
537D6210	Bevestiging Ø 150 mm			**8,00**
537D6288	Losse pan plat dak			**68,00**
537D6289	Loodslab 20°			**163,00**

G Adapters

Artikelnr	Omschrijving		Plaatsin.	Prijs
537D6207	Concentrisch/Parallel Adapter, Ø 100/150 mm - 2 x Ø 100 mm		205	**111,00**
537D6293	Adapter Ø 100 - Ø 150 mm, voor Prestige en HM TC verplicht	Rook		**87,00**
537D6172	Adapter Ø 80 - Ø 100 mm	Lucht		**51,00**

H Pakkingen

Artikelnr	Omschrijving		Plaatsin.	Prijs
557A0110	Lipafdichting Ø150 HR-EPDM zwart			**28,00**

(1) Deze ketel moet voorzien worden van een adapter om aan het bovenstaande programma te beantwoorden. (2) Voorzie een meetelement indien deze niet in de adapter geïntegreerd is.

De leverancier kan zonder voorafgaand bericht de kenmerken wijzigen. De afmetingen van de rookgaselementen worden dus louter informatief gegeven. De afmetingen zijn weergegeven in gemonteerde toestand. Raadpleeg steeds de technische handleiding van de ketel en respecteer de Belgische norm. Elk rookgaselement moet bevestigd worden. Tekeningen zijn illustratief. Uitvoering te realiseren volgens de regels van de kunst.

SST - SST Ø 100/150 mm

PRESTIGE 42-50-75-100-120(1)
HEATMASTER 70-85-120 TC(1)(2)
WATERMASTER 70-85-120(1)(2)

A Terminals

Artikelnr	Omschrijving	Plaatsin.	Prijs
537D6197	Dakdoorvoer	1515	**323,00**
537D6198	Muurdoorvoer met muurplaten	795	**248,00**

B Leidingen

Artikelnr	Omschrijving	Plaatsin.	Prijs
537D6199	Lengte 250 mm	210	**84,00**
537D6200	Lengte 500 mm	460	**97,00**
537D6201	Lengte 1000 mm	960	**127,00**

C Regelbare leidingen

Artikelnr	Omschrijving	Plaatsin.	Prijs
537D6202	Lengte regelbaar van 280 tot 395		**138,00**

D Bochten

Artikelnr	Omschrijving	Plaatsin.	Prijs
537D6203	Bocht 43° - 45°		**107,00**
537D6204	Bocht 87° - 90°		**111,00**

E Meetelement en condensopvang

Artikelnr	Omschrijving	Plaatsin.	Prijs
537D6226	Condensopvang en meetbuis (met de kit ventouse meegeleverd 10800264)	140	**201,00**

F Toebehoren

Artikelnr	Omschrijving	Plaatsin.	Prijs
537D6208	Losse pan plat dak (Ø 430 mm)	110	**40,00**
537D6209	Regelbare losse pan 25°-45°		**72,00**
537D6210	Bevestiging Ø 150 mm		**8,00**

G Adapters

Artikelnr	Omschrijving	Plaatsin.	Prijs
537D6207	Concentrisch/Parallel Adapter, Ø 100/150 mm - 2 x Ø 100 mm	205	**111,00**
10800264	Kit met gedwongen afvoer Delta Pro S en Delta Pro Pack (past niet voor DP S 55).		**554,00**

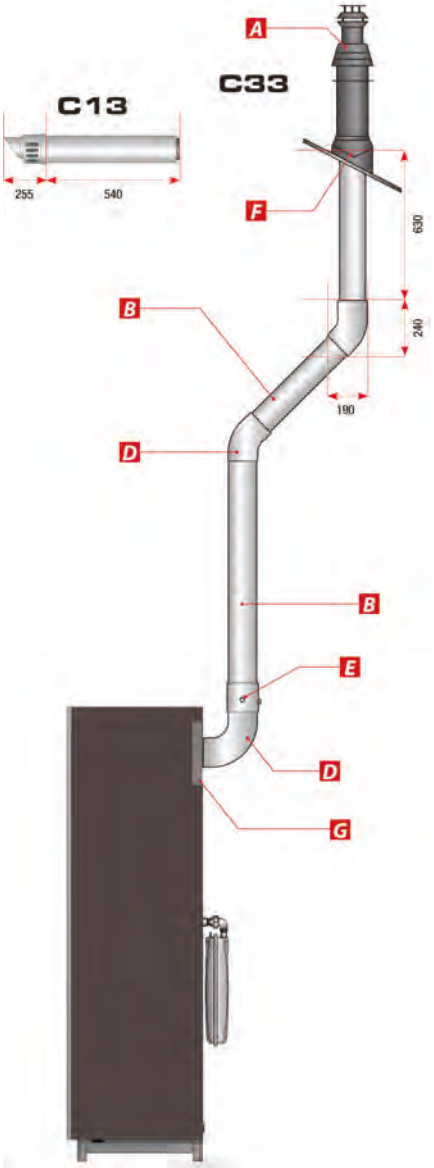

(1) Deze ketel moet voorzien worden van een adapter om aan het bovenstaande programma te beantwoorden. (2) Voorzie een meetelement indien deze niet in de adapter geïntegreerd is.

De leverancier kan zonder voorafgaand bericht de kenmerken wijzigen. De afmetingen van de rookgaselementen worden dus louter informatief gegeven. De afmetingen zijn weergegeven in gemonteerde toestand. Raadpleeg steeds de technische handleiding van de ketel en respecteer de Belgische norm. Elk rookgaselement moet bevestigd worden. Tekeningen zijn illustratief. Uitvoering te realiseren volgens de regels van de kunst.

Catalogus 2021 - Prijzen in EUR, excl. BTW, geldig vanaf 01/04/2021 tot de uitgave van een nieuwe prijslijst. Onder voorbehoud van drukfouten of wijzigingen. Schema's, foto's en afmetingen worden enkel ten indicatieve titel vermeld en houden geen enkele verbintenis in.

Cascade Ø 150 mm Prestige

A Terminals

Artikelnr	Omschrijving	Ref	Prijs
A1003133	Dakdoorvoer Ø 150		**321,00**

B Leidingen

Artikelnr	Omschrijving	Ref	Prijs
A1003134	Lengte 500 mm Ø 150		**47,00**
A1003135	Lengte 1000 mm Ø 150		**69,00**
A1003136	Lengte 2000 mm Ø 150		**110,00**

D Bochten

Artikelnr	Omschrijving	Ref	Prijs
A1003139	Ondersteuningsbocht 90° Ø 150		**61,00**

F Toebehoren

Artikelnr	Omschrijving	Ref	Prijs
A1003140	Steun voor ondersteuningsbocht		**31,00**
A1003141	Bevestiging Ø 150		**21,00**

G Adapters

Artikelnr	Omschrijving	Ref	Prijs
537D6509	Adapter Ø150 - Ø200 mm		**177,00**

J Cascade

Artikelnr	Omschrijving	Ref	Prijs
A1002331	Basis cascadekoppeling 650 mm Ø 150 voor 1 Prestige met ophang beugel.	Ja	**488,00**
A1003101	Bevestigingsprofiel voor cascade (optie)	Je	**337,00**
A1003100	Cascadekoppeling kit (Ø 100) verplicht met de bevestigings-profiel voor cascade	Jd	**298,00**
537D6445	Cascade Condensopvang PP Ø 150	Jb	**182,00**
537D6471	Cascade koppelstukken 2 ketels Ø100	Jc	**31,00**
537D6472	Cascade koppelstukken 3 ketels Ø100	Jc	**44,00**
537D6473	Cascade koppelstukken 4 ketels Ø100	Jc	**74,00**

PRESTIGE 42-50-75-100-120

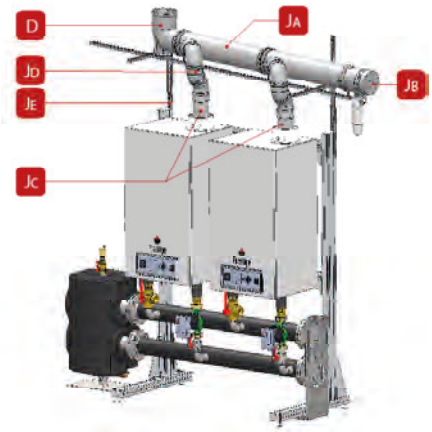

(1) Deze ketel moet voorzien worden van een adapter om aan het bovenstaande programma te beantwoorden. (2) Voorzie een meetelement indien deze niet in de adapter geïntegreerd is.

De leverancier kan zonder voorafgaand bericht de kenmerken wijzigen. De afmetingen van de rookgaselementen worden dus louter informatief gegeven. De afmetingen zijn weergegeven in gemonteerde toestand. Raadpleeg steeds de technische handleiding van de ketel en respecteer de Belgische norm. Elk rookgaselement moet bevestigd worden. Tekeningen zijn illustratief. Uitvoering te realiseren volgens de regels van de kunst.

Catalogus 2021 - Prijzen in EUR, excl. BTW, geldig vanaf 01/04/2021 tot de uitgave van een nieuwe prijslijst. Onder voorbehoud van drukfouten of wijzigingen. Schema's, foto's en afmetingen worden enkel ten indicatieve titel vermeld en houden geen enkele verbintenis in.

Cascade Ø 200 mm Prestige

A Terminals

Artikelnr	Omschrijving	Ref	Prijs
537D6497	Dakdoorvoer Ø 200		**546,00**

B Leidingen

Artikelnr	Omschrijving	Ref	Prijs
537D6462	Lengte 1000 mm Ø 200		**138,00**
537D6500	Lengte 1900 mm Ø 200		**248,00**

D Bochten

Artikelnr	Omschrijving	Ref	Prijs
537D6502	Ondersteunings bocht 90° Ø 200		**122,00**
537D6503	Ondersteunings bocht 90° Ø 200 met steun		**194,00**

F Toebehoren

Artikelnr	Omschrijving	Ref	Prijs
537D6464	Muurplaat Ø 200		**59,00**
537D6506	Bevestiging Ø 200		**23,00**

J Cascade

Artikelnr	Omschrijving	Ref	Prijs
A1002332	Basis cascadekoppeling 650 mm Ø 200 voor 1 Prestige met ophang beugel.	Ja	**525,00**
A1003101	Bevestigingsprofiel voor cascade (optie)	Je	**337,00**
A1003100	Cascadekoppeling kit (Ø 100) verplicht met de bevestigings-profiel voor cascade	Jd	**298,00**
537D6446	Cascade Condensopvang PP Ø 200	Jb	**146,00**
537D6471	Cascade koppelstukken 2 ketels Ø100	Jc	**31,00**
537D6472	Cascade koppelstukken 3 ketels Ø100	Jc	**44,00**
537D6473	Cascade koppelstukken 4 ketels Ø100	Jc	**74,00**

PRESTIGE 42-50-75-100-120

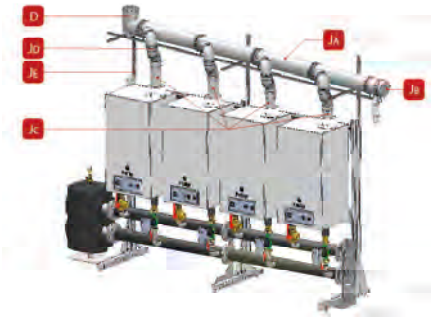

(1) Deze ketel moet voorzien worden van een adapter om aan het bovenstaande programma te beantwoorden. (2) Voorzie een meetelement indien deze niet in de adapter geïntegreerd is.

De leverancier kan zonder voorafgaand bericht de kenmerken wijzigen. De afmetingen van de rookgaselementen worden dus louter informatief gegeven. De afmetingen zijn weergegeven in gemonteerde toestand. Raadpleeg steeds de technische handleiding van de ketel en respecteer de Belgische norm. Elk rookgaselement moet bevestigd worden. Tekeningen zijn illustratief. Uitvoering te realiseren volgens de regels van de kunst.

Cascade Ø 150 mm HeatMaster - WaterMaster

HEATMASTER 25 C
HEATMASTER 25-35-45-70-85-120 TC
WATERMASTER 25-35-45-70-85-120

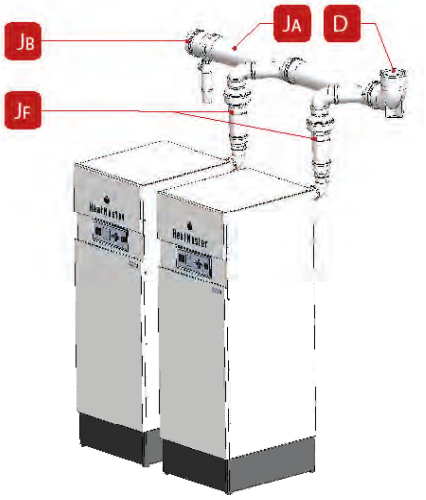

A Terminals

Artikelnr	Omschrijving	Ref	Prijs
A1003133	Dakdoorvoer Ø 150		**321,00**

B Leidingen

Artikelnr	Omschrijving	Ref	Prijs
A1003134	Lengte 500 mm Ø 150		**47,00**
A1003135	Lengte 1000 mm Ø 150		**69,00**
A1003136	Lengte 2000 mm Ø 150		**110,00**

D Bochten

Artikelnr	Omschrijving	Ref	Prijs
A1003139	Ondersteuningsbocht 90° Ø 150		**61,00**

F Toebehoren

Artikelnr	Omschrijving	Ref	Prijs
A1003140	Steun voor ondersteuningsbocht		**31,00**
A1003141	Bevestiging Ø 150		**21,00**

G Adapters

Artikelnr	Omschrijving	Ref	Prijs
537D6509	Adapter Ø150 - Ø200 mm		**177,00**

J Cascade

Artikelnr	Omschrijving	Ref	Prijs
A1002955	Cascadekoppeling kit (Ø 80) voor HM(T)C en WM 25/35/45	Jf	**230,00**
A1002956	Cascadekoppeling kit (Ø 100) voor HMTC en WM 70/85/120	Jf	**230,00**
A1003117	Basis cascadekoppeling 750 mm Ø 150 voor 1 HM(T)C of WM met ophang beugel.	Ja	**44,00**
537D6445	Cascade Condensopvang PP Ø 150	Jb	**182,00**
A1003101	Bevestigingsprofiel voor cascade (optie)	Je	**337,00**

(1) Deze ketel moet voorzien worden van een adapter om aan het bovenstaande programma te beantwoorden. (2) Voorzie een meetelement indien deze niet in de adapter geïntegreerd is.

De leverancier kan zonder voorafgaand bericht de kenmerken wijzigen. De afmetingen van de rookgaselementen worden dus louter informatief gegeven. De afmetingen zijn weergegeven in gemonteerde toestand. Raadpleeg steeds de technische handleiding van de ketel en respecteer de Belgische norm. Elk rookgaselement moet bevestigd worden. Tekeningen zijn illustratief. Uitvoering te realiseren volgens de regels van de kunst.

Catalogus 2021 - Prijzen in EUR, excl. BTW, geldig vanaf 01/04/2021 tot de uitgave van een nieuwe prijslijst. Onder voorbehoud van drukfouten of wijzigingen. Schema's, foto's en afmetingen worden enkel ten indicatieve titel vermeld en houden geen enkele verbintenis in.

Cascade Ø 200 mm HeatMaster - WaterMaster

A Terminals

Artikelnr	Omschrijving	Ref	Prijs
537D6497	Dakdoorvoer Ø 200		**546,00**

B Leidingen

Artikelnr	Omschrijving	Ref	Prijs
537D6462	Lengte 1000 mm Ø 200		**138,00**
537D6500	Lengte 1900 mm Ø 200		**248,00**

D Bochten

Artikelnr	Omschrijving	Ref	Prijs
537D6502	Ondersteunings bocht 90° Ø 200		**122,00**
537D6503	Ondersteunings bocht 90° Ø 200 met steun		**194,00**

F Toebehoren

Artikelnr	Omschrijving	Ref	Prijs
537D6464	Muurplaat Ø 200		**59,00**
537D6506	Bevestiging Ø 200		**23,00**

J Cascade

Artikelnr	Omschrijving	Ref	Prijs
A1002955	Cascadekoppeling kit (Ø 80) voor HM(T)C en WM 25/35/45	Jf	**230,00**
A1002956	Cascadekoppeling kit (Ø 100) voor HMTC en WM 70/85/120	Jf	**230,00**
A1003118	Basis cascadekoppeling 750 mm Ø 200 voor 1 HM(T)C of WM met ophang beugel.	Ja	**172,00**
537D6446	Cascade Condensopvang PP Ø 200	Jb	**146,00**
A1003101	Bevestigingsprofiel voor cascade (optie)	Je	**337,00**

HEATMASTER 25 C
HEATMASTER 25-35-45-70-85-120 TC
WATERMASTER 25-35-45-70-85-120

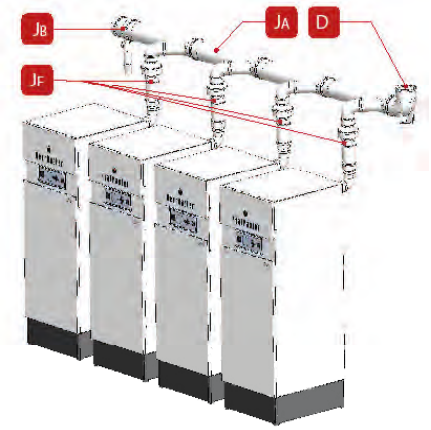

(1) Deze ketel moet voorzien worden van een adapter om aan het bovenstaande programma te beantwoorden. (2) Voorzie een meetelement indien deze niet in de adapter geïntegreerd is.

De leverancier kan zonder voorafgaand bericht de kenmerken wijzigen. De afmetingen van de rookgaselementen worden dus louter informatief gegeven. De afmetingen zijn weergegeven in gemonteerde toestand. Raadpleeg steeds de technische handleiding van de ketel en respecteer de Belgische norm. Elk rookgaselement moet bevestigd worden. Tekeningen zijn illustratief. Uitvoering te realiseren volgens de regels van de kunst.

PP Ø 150 mm

A Terminals

Artikelnr	Omschrijving	Prijs
A1003133	Dakdoorvoer Ø 150	**321,00**

B Leidingen

Artikelnr	Omschrijving	Prijs
A1003134	Lengte 500 mm Ø 150	**47,00**
A1003135	Lengte 1000 mm Ø 150	**69,00**
A1003136	Lengte 2000 mm Ø 150	**110,00**

D Bochten

Artikelnr	Omschrijving	Prijs
A1003137	Bocht 90° Ø 150	**42,00**
A1003138	Bocht 45° Ø 150	**38,00**

F Toebehoren

Artikelnr	Omschrijving	Prijs
A1003140	Steun voor ondersteuningsbocht	**31,00**
A1003141	Bevestiging Ø 150	**21,00**

G Adapters

Artikelnr	Omschrijving	Prijs
537D6509	Adapter Ø150 - Ø200 mm	**177,00**

CASCADE Ø 150 MM

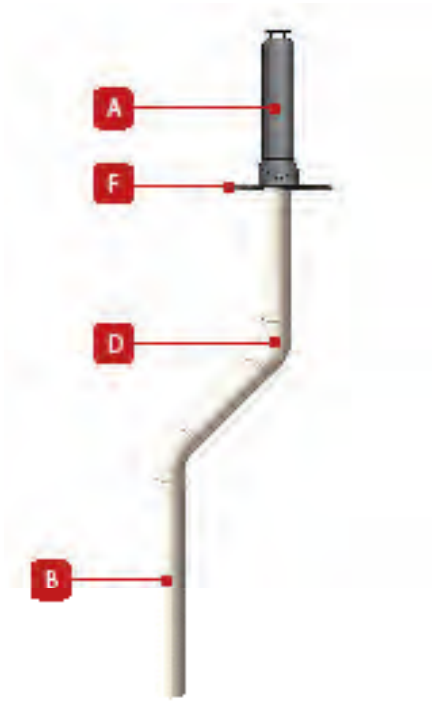

(1) Deze ketel moet voorzien worden van een adapter om aan het bovenstaande programma te beantwoorden. (2) Voorzie een meetelement indien deze niet in de adapter geïntegreerd is.

De leverancier kan zonder voorafgaand bericht de kenmerken wijzigen. De afmetingen van de rookgaselementen worden dus louter informatief gegeven. De afmetingen zijn weergegeven in gemonteerde toestand. Raadpleeg steeds de technische handleiding van de ketel en respecteer de Belgische norm. Elk rookgaselement moet bevestigd worden. Tekeningen zijn illustratief. Uitvoering te realiseren volgens de regels van de kunst.

Catalogus 2021 - Prijzen in EUR, excl. BTW, geldig vanaf 01/04/2021 tot de uitgave van een nieuwe prijslijst. Onder voorbehoud van drukfouten of wijzigingen. Schema's, foto's en afmetingen worden enkel ten indicatieve titel vermeld en houden geen enkele verbintenis in.

PP Ø 200 mm

A Terminals

Artikelnr	Omschrijving	Prijs
537D6497	Dakdoorvoer Ø 200	**546,00**

B Leidingen

Artikelnr	Omschrijving	Prijs
537D6462	Lengte 1000 mm Ø 200	**138,00**
537D6500	Lengte 1900 mm Ø 200	**248,00**

D Bochten

Artikelnr	Omschrijving	Prijs
537D6501	Bocht 45° Ø 200	**85,00**
537D6463	Bocht 90° Ø 200	**107,00**

F Toebehoren

Artikelnr	Omschrijving	Prijs
537D6498	Regelbare losse pan lood Ø 200 25°-45°	**148,00**
537D6464	Muurplaat Ø 200	**59,00**
537D6506	Bevestiging Ø 200	**23,00**
537D6507	Kit met 2 afstandshouders Ø 200	**77,00**

G Adapters

Artikelnr	Omschrijving	Prijs
537D6509	Adapter Ø150 - Ø200 mm	**177,00**

CASCADE Ø 200 MM

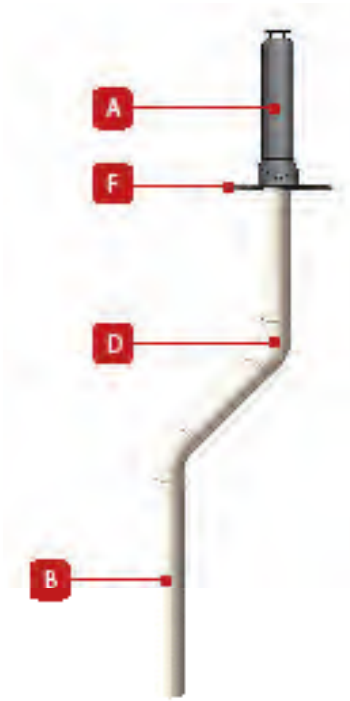

(1) Deze ketel moet voorzien worden van een adapter om aan het bovenstaande programma te beantwoorden. (2) Voorzie een meetelement indien deze niet in de adapter geïntegreerd is.

De leverancier kan zonder voorafgaand bericht de kenmerken wijzigen. De afmetingen van de rookgaselementen worden dus louter informatief gegeven. De afmetingen zijn weergegeven in gemonteerde toestand. Raadpleeg steeds de technische handleiding van de ketel en respecteer de Belgische norm. Elk rookgaselement moet bevestigd worden. Tekeningen zijn illustratief. Uitvoering te realiseren volgens de regels van de kunst.

CF-0150-1 Cascade 2 tot 4 Prestige 42 → 120

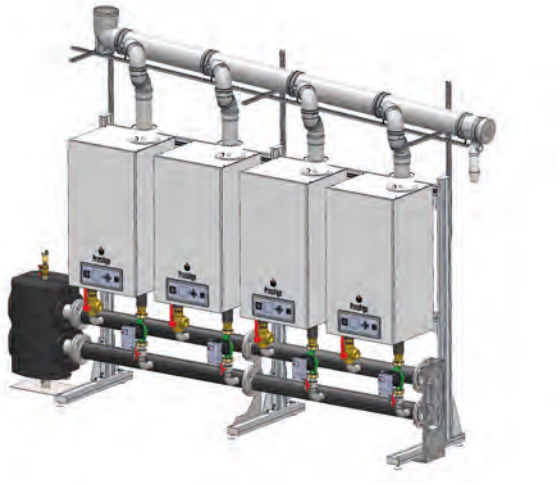

1. Regeling en toebehoren

			Prijs	#2	#3	#4
	A1002029	Buitenvoeler NTC 12 kΩ	**45,00**	1	1	1
	5476G003	Dompelbuis NTC-voeler 12 kΩ. Voor de controle van een externe SWW-boiler of een evenwichts-fles. Lengte: 3,2 m.	**34,00**	1	1	1
	257F1166	Servobekabeling voor ketel in cascade	**50,00**	1	2	3

2. Steunen

			Prijs	#2	#3	#4
	A1002846	Statief voor 2 Prestige	**1.486,00**	1	1	1
	A1002847	Statief voor een extra Prestige	**847,00**		1	
	A1002848	Statief voor 2 extra Prestige	**935,00**			1

3. Hydraulisch toebehoren

			Prijs	#2	#3	#4
	10800161	Evenwichtfles DN80	**1.388,00**	1	1	1
	507F4364	Ondersteunende randafwerking voor collector DN80	**47,00**	1	1	2
	10800171	Kit van 2 flexibele koppelingen ketel-col-lector 6/4”	**81,00**	2	3	4
	10800291	Collectors DN80 voor 2 Prestige (2 HE pompen inbeg.)	**3.502,00**	1		2
	10800293	Collectors DN80 voor 3 Prestige (3 HE pompen inbeg.).	**4.664,00**		1	

- De cascade, aangestuurd door de branderautomaat ACVMax van de ketel, optimaliseert zowel het aantal ketels als hun rendement om zo te voldoen aan de reële vermogensbehoeften van de installatie.
- Cascademogelijkheden tot 4 ketels zonder Control Unit (minder uitgebreide functies) dankzij de ACVMax.
- Laat toe om grote vermogens te installeren in slecht toegankelijke stookplaatsen.
- De cascade laat tot 7 Prestiges 120 kW toe, zijnde tot 840 kW (ΔT 20K).

Deze opstelling houdt geen rekening met de verwarmingskringen.

De schouw moet berekend worden volgens de specifieke situatie van de installatie.

4. Rookgaskanalen

		Prijs	#2	#3	#4
537D6471	Cascade koppelstukken 2 ketels Ø100	**31,00**	1		
537D6472	Cascade koppelstukken 3 ketels Ø100	**44,00**		1	
537D6473	Cascade koppelstukken 4 ketels Ø100	**74,00**			1
A1002331	Basis cascadekoppeling 650 mm Ø 150 voor 1 Prestige met ophang beugel.	**488,00**	2	3	4
537D6445	Cascade Condensopvang PP Ø 150	**182,00**	1	1	1
A1003139	Ondersteuningsbocht 90° Ø 150	**61,00**	1	1	1
A1003140	Steun voor ondersteunings-bocht	**31,00**	1	1	1
A1003101	Bevestigingsprofiel voor cas-cade (optie)	**337,00**	+ (2)	+ (3)	+ (4)
A1003100	Cascadekoppeling kit (Ø 100) verplicht met de bevestigings-profiel voor cascade	**298,00**	+ (2)	+ (3)	+ (4)
537D6509	Adapter Ø150 - Ø200 mm	**177,00**	+	+	+

LEGENDE

Vereiste aantal voor de voorgestelde opstelling.
+ Optie. Zorgt voor extra comfort en/of veiligheid.
* Veiligheidsaquastaat verplicht bij vloerverwarming.

Tekeningen zijn illustratief.
Uitvoering te realiseren volgens de regels van de kunst.

Catalogus 2021 - Prijzen in EUR, excl. BTW, geldig vanaf 01/04/2021 tot de uitgave van een nieuwe prijslijst. Onder voorbehoud van drukfouten of wijzigingen. Schema's, foto's en afmetingen worden enkel ten indicatieve titel vermeld en houden geen enkele verbintenis in.

1 - Algemeen

Deze algemene verkoopsvoorwaarden ("AV") regelen de contractuele relatie tussen Groupe Atlantic Belgium, N.V. met een kapitaal van € 62.000, Oude Vijverweg 6 - 1653 Beersel, geregistreerd onder het nummer BE 0402.407.864 (hierna de "Verkoper") en haar klanten (hierna de "Koper") voor de verkoop van haar producten (hierna de "Producten").
Alle clausules die op de bestellingen van de koper zijn gedrukt en die in strijd zijn met deze AV, kunnen niet tegen de verkoper worden ingeroepen, tenzij ze vooraf schriftelijk zijn overeengekomen.

2 - Bestellingen

a) Het plaatsen van een bestelling impliceert de aanvaarding van deze AV door de Koper.
b) Alle bestellingen moeten de exacte benaming van de Producten bevatten.
c) Een bestelling is pas volledig en definitief na verzending van een ontvangstbevestiging. De prijsaanbiedingen en toezeggingen van haar vertegenwoordigers zijn pas geldig nadat de Verkoper deze ontvangstbevestiging van de bestelling heeft verzonden.
d) De verpakking van de Producten wordt niet teruggenomen of geruild.
e) De Producten kunnen te allen tijde zonder voorafgaande kennisgeving worden gewijzigd of zelfs vervangen. In het geval dat een Product wordt stopgezet, wordt de Koper het model van het gamma aangeboden dat het dichtst ligt bij het model op de bestelling, tegen de cataloguisprijs.
f) Geen enkel verzoek tot annulering van een bestelling zal worden aanvaard, tenzij de Verkoper zijn schriftelijke toestemming heeft gegeven.

3 - Levering

a) Tenzij vooraf anders is overeengekomen door de Verkoper, wordt de levering geacht te hebben plaatsgevonden in de fabrieken, logistieke platforms of magazijnen van de Verkoper en gaat het risico voor de verkochte goederen over op de Koper bij de terbeschikkingstelling, verzending of afhaling, zelfs in het geval van een bedongen franco verkoop of met eigendomsvoorbehoud.
b) De Producten reizen voor risico en gevaar van de Koper, die deze bij in ontvangstname moet controleren en indien er sprake is van schade, vermissing of vervanging, dit op de vrachtbrief moet vermelden. In geval van een gebrek of de onmogelijkheid om de staat van de Producten te controleren, moet de Koper zijn handtekening op de vrachtbrief laten voorafgaan met de woorden “onder voorbehoud van controle” en zijn opmerkingen binnen de 48 uur per aangetekende brief met ontvangstbewijs naar de Verkoper sturen. Na het verstrijken van deze termijn kan de Verkoper niet meer aansprakelijk gesteld worden.
c) De levertijden vermeld op de ontvangstbevestiging van de bestelling of in andere briefwisseling zijn louter informatief. Vertragingen kunnen in geen geval het recht geven om de Producten te weigeren, in te houden of om schadevergoeding of boetes te eisen. De Verkoper kan niet aansprakelijk worden gesteld voor vertraging als gevolg van transportrisico’s. Elk verzoek om uitstel van de levering, na ontvangstbevestiging van de bestelling door de Verkoper, is onderworpen aan een voorafgaand akkoord tussen partijen. De Koper is niet gemachtigd om automatisch boetes of kortingen in mindering te brengen op het bedrag van de facturen van de Verkoper voor het niet naleven van een leveringsdatum of het niet-conform zijn van de Producten.
d) De Verkoper behoudt zich het recht voor om de Producten niet ter beschikking te stellen van de Koper of om bijkomende financiële waarborgen te vragen indien de Verkoper, sinds de bestelling werd geplaatst, ernstige redenen heeft om te vrezen voor gedeeltelijke of volledige niet-betaling op de vervaldag. Van deze bepaling kan alleen worden afgeweken mits schriftelijke toestemming van de Verkoper.
e) Leveringen worden gratis uitgevoerd vanaf een bedrag van 500 € netto (excl. BTW) per bestelling. Voor elke levering waarvoor het gratis bedrag niet wordt bereikt, worden naast de verzendkosten ook 25 € aan administratieve kosten in rekening gebracht.

4 – Prijzen – Betalingscondities

a) Het toepasselijke tarief is datgene dat van kracht is op de dag van de bestelling. Het tarief wordt door de Verkoper onder zijn eigen verantwoordelijkheid vastgesteld. Deze prijslijst dient als basis voor alle eventuele commerciële onderhandelingen met de Koper. De Verkoper kan, indien nodig, de geldigheidsduur vermelden op de prijslijst zelf of op einig ander document of medium. Tenzij anders vermeld of overeengekomen, blijft het tarief van toepassing totdat een nieuwe prijslijst is gepubliceerd. Deze laatste zal het vorige tarief annuleren en vervangen. Het tarief wordt afgesloten op basis van de momenteel geldende wettelijke en economische voorwaarden. In geval van wijzigingen in de regelgeving of externe factoren, zoals wijzigingen in de kosten van grondstoffen, lonen, transportkosten of wijzigingen in de douanerechten of wisselkoersen, zal de Verkoper de Koper op de hoogte brengen van de overeenkomstige tariefwijzigingen. Elke bestelling door de Koper op basis van het doorgegeven tarief zal zijn instemming met deze laatste formaliseren. De prijzen zijn, zonder limitatief te zijn, exclusief belastingen, bijdragen of aanpassingskosten in verband met de naleving van de gelden wet- en regelgeving. Deze kosten kunnen dus op elk moment leiden tot een wijziging van de tarieven en/of aanvullend gefactureerd worden.
b) De facturen van de Verkoper zijn betaalbaar in Beersel, niettegenstaande enig andersluidend beding vormen de ondertekening van wissels en/of effecten geen afwijking op dit beding.
c) De facturen van de Verkoper zijn betaalbaar uiterlijk 30 dagen na ontvangst van de factuur.
d) Geen enkele korting zal door de Verkoper worden toegepast voor een contante betaling of een snellere betaling dan deze vermeld in deze AV of op de factuur van de Verkoper.
e) Elke voorafbetaling is een aanbetaling die definitief door de Verkoper is verworven.
f) Niet-betaling op de vervaldag vermeld op de factuur leidt in rechte automatisch tot:
- de opeisbaarheid van alle openstaande facturen, zonder vooraf-gaande ingebrekestelling,
- de stopzetting van lopende leveringen,
- het in rekening brengen van een nalatigheidsintrest gelijk aan de herfinancieringsrente vermeerderd met acht procentpunten, afgerond op het volgende halve procentpunt,
- een forfaitaire vergoeding voor invorderingskosten van 40 € en, wanneer de gemaakte invorderingskosten hoger zijn dan het bedrag van deze forfaitaire vergoeding, een aanvullende vergoeding, na rechtvaardiging. Indien acht dagen na de verzending van een ingebrekestelling de betaling uitblijft, zal de Verkoper de inning van zijn schuld met alle middelen voortzetten en zal het totale verschuldigde bedrag, naast de hierboven voorziene intresten, met 20% worden verhoogd als boetebeding. Dit bedrg mag in geen geval lager zijn dan 100 €.

g) Elk beding of verzoek tot vaststelling of verkrijging van een langere dan wettelijke termijn voor effectieve betaling of tot uitstel van de uitgiftedatum van de factuur zal worden beschouwd als misbruik en zal de verantwoordelijkheid van de auteur engageren, waardoor hij verplicht is de veroorzaakte schade te vergoeden.
h) Conventionele compensatie is niet toegestaan.

5 - Eigendomsvoorbehoud

a) De eigendomsoverdracht van de Producten wordt uitgesteld tot de volledige betaling van de prijs. Onder betaling wordt verstaan het daadwerkelijk innen van de prijs. Het overhandigen van een wissel of enig andere schuldverbintenis wordt niet aanzien als een betaling.
b) De toepassing van dit eigendomsvoorbehoud ontslaat de Koper niet van zijn betalingsverantwoordelijkheid in geval van verlies of vernietiging bij levering van de Producten. De Koper neemt de levering en bewaring van de Producten op zich en is verantwoordelijk voor eventuele veroorzaakte schade. Hij draagt de kosten van hun verzekering.
c) De Koper zorgt ervoor dat de goederen in zijn voorraad kunnen worden geïdentificeerd en niet onroerend worden door incorporatie.
De Koper is bevoegd de Producten door te verkopen op voorwaarde dat hij zijn kopers ervan op de hoogte stelt dat er een eigendomsvoorbehoud geldt en verbind zich ertoe om, op eerste verzoek, de vorderingen met betrekking tot de doorverkochte Producten aan hem over te dragen indien hij in gebreke blijft.
d) In geval van niet-betaling van een enkele termijn kan de Verkoper de teruggave van alle geleverde Producten per aangetekende brief vragen. De Koper mag zich hier niet aan onttrekken en weigeren de onbetaalde Producten aan de Verkoper of zijn agent te retourneren. Producten die bij de Koper aanwezig zijn en die overeenkomen met de Producten die in de verzendberichten van de Verkoper of in enig ander document worden genoemd, worden verondersteld te zijn geïdentificeerd als Producten die overeen komen met niet-betaalde leveringen.
e) In geval de Verkoper aanspraak maakt op de Producten, blijven de reeds betaalde voorschotten, bij wijze van schadevergoeding eigendom van de Verkoper.

6 - Garantie

a) De Producten zijn verzekerd tegen alle fabricagefouten of materiaalfouten onder de hieronder beschreven voorwaarden. Deze garantie kan door de Koper alleen worden ingeroepen na volledige betaling van de aan de Verkoper verschuldigde bedragen. De garantie is, naar keuze van de Verkoper, beperkt tot het repareren of vervangen door gelijkwaardige Producten van onderdelen (met uitzondering van slijtende onderdelen) of Producten die door de Verkoper als defect zijn erkend, en sluit alle arbeidskosten, reiskosten (met name die welke inherent zijn aan de demontage en hermontage of die noodzakelijk zijn gemaakt om toegang te krijgen tot de Producten) of transportkosten uit, evenals enige vergoeding voor schade. Vervangen onderdelen moeten terug gaan naar het eigendom van de Verkoper.
b) De producten zijn gegarandeerd voor de volgende periodes:
- Electrische verwarmingstoestellen: 2 jaar
- Badkamer verwarmingstoestellen:
  - Warm water: verwarmingselement 5 jaar – electrische onderdelen 2 jaar
  - Electrisch: verwarmingselement, electrische onderdelen 2 jaar
- Warm water bereiders:
  - Hybride ACI electrische warm water bereiders : tank, geëmailleerd verwarmingselement, electrische en electronische onderdelen : 5 jaar
  - Hybride ACI warmtepomp boilers: tank, geëmailleerd verwarmingselement, electrische en electronische onderdelen: 5 jaar – warmtepomp: 2 jaar
  - ACV Comfort roestvrij stalen boiler voor huishoudelijk gebruik: tank 10 jaar – electrische onderdelen 2 jaar
  - ACV Smart boiler voor huishoudelijk gebruik: tank 10 jaar – electrische onderdelen: 2 jaar
  - Warm water bereiders 10 tot 30 L kleine capaciteit, 50 L , speciaal (met versnelde opwarming), Duotherm: tank: 3 jaar – electrische en afneembare onderdelen: 2 jaar
  - Warm water bereiders 10 tot 30 L vierkant formaat: tank: 3 jaar – electrische en afneembare onderdelen: 2 jaar
  - Warm water bereiders met natte weerstand, horizontale boilers: tank en

Catalogus 2021 - Prijzen in EUR, excl. BTW, geldig vanaf 01/04/2021 tot de uitgave van een nieuwe prijslijst. Onder voorbehoud van drukfouten of wijzigingen. Schema's, foto's en afmetingen worden enkel ten indicatieve titel vermeld en houden geen enkele verbintenis in.

ketellichaam: 5 jaar - electrische en afneembare onderdelen: 2 jaar
- Warm water bereiders met droge weerstand met magnesiumanode, platte warm water bereiders, draadloos , tank en ketellichaam: 5 jaar - electrische en afneembare onderdelen: 2 jaar
- Warm water boiler met geoptimaliseerde wisselaar: tank en ketellichaam 5 jaar - electrische en afneembare onderdelen: 2 jaar
- Collectieve boilers : tank 5 jaar, electrische onderdelen 2 jaar

- Warmte pompen:
  - Electrische, hydraulische, koelings-, regulerende elementen, branders, toebehoren of andere componenten: 2 jaar
  - Ingebouwde boiler: wisselaar of geëmailleerd verwar-mingselement: 5 jaar
  - Compressor van buitenunits van lucht/water split warmtepompen: 2 jaar
  - Zonnecollectoren: 5 jaar
  - Sanitaire boilers: 5 jaar
- Collectieve ketels: ketellichaam 5 jaar, electrische onderdelen 2 jaar.
  - Zonnepanelen 10 jaar - SmartLine tank 5 jaar - andere zonnecomponenten 2 jaar. De installatie moet worden uitgevoerd door een vakman erkend door de Verkoper die een specifieke opleiding voor de installatie van de apparatuur komt volgen. Deze persoon moet de installatie uitvoeren volgens de regels van de kunst en volgens de aanwijzingen in de installatiehandleiding. De inspectielijst moet worden ingevuld, gedateerd en ondertekend door de erkende vakman en aan de eindklant worden overhandigd om te bewaren. De installatie wordt minstens om de twee jaar onderhouden en gecontroleerd door een geautoriseerde technicus. Het onderhoudscertificaat zal deze passage vaststellen.

Deze garantietermijnen beginnen te lopen vanaf de datum van installatie of aankoop, die, bij afwezigheid van bewijs, niet meer dan 6 maanden vanaf de datum van fabricage mag bedragen.

De vervanging van onderdelen en producten tijdens de garantieperiode mag niet tot gevolg hebben dat de oorspronkelijke garantieperiode van de producten wordt verlengd.

Tweedehands producten, reserveonderdelen en onderdelen die aan slijtage onderhevig zijn, zijn niet gedekt, in het bijzonder: elektroden, afdichtingen, rookgasremmers, anoden, vuurvaste materialen, straalpijpen, onderdelen die in contact komen met een vlam.

c) De garantie is alleen geldig als de Producten zijn geïnstalleerd door een gekwalificeerde professional in overeenstemming met de regels van de kunst, de geldende normen en de door de Verkoper verstrekte gebruiksvoorwaarden en instructies; en als ze normaal worden gebruikt volgens de gebruiksvoorwaarden waarvoor ze zijn bedoeld. De garantie is uitgesloten indien de Koper, zelf of via een derde, het oorspronkelijke Product wijzigt, bewerkt of herstelt, behalve met de voorafgaande en uitdrukkelijke toestemming van de Verkoper. Uitgesloten van de garantie zijn incidenten die te wijten zijn aan: toevallige gebeurtenissen of overmacht; vervangingen of reparaties als gevolg van normale slijtage van de Producten; achteruitgang of ongelukken als gevolg van nalatigheid, transformatie, installatie-, controle- of onderhoudsfouten en abnormaal gebruik of gebruik dat niet in overeenstemming is met de instructies en mededelingen van de Verkoper op zijn Producten. De Verkoper is niet gebonden aan enige uitbreiding van de garantie die door een Koper aan zijn klanten wordt verleend. De omruiling van een Product onder garantie houdt geen erkenning van aansprakelijkheid in van de Verkoper. Bovendien wordt eraan herinnerd dat in geval van een claim het mogelijk betrokken product in de gebouwen van de aanvrager moet worden bewaard voor een tegenstelbare deskundige expertise. De Koper is verantwoordelijk voor de gevolgen van het terugnemen van een Product onder garantie, indien de Verkoper niet vooraf op de hoogte is gebracht van de mogelijke betrokkenheid van dit Product bij een schadegeval.

d) Om een beroep te kunnen doen op deze bepalingen moet de Koper de Verkoper onverwijld en schriftelijk op de hoogte brengen van de gebreken die hij aan het Product toeschrijft binnen 8 dagen na de ontdekking ervan, en moet hij de Verkoper alle faciliteiten geven om deze gebreken te ontdekken en te verhelpen.

e) Er wordt ook aan herinnerd dat indien de Producten van de Verkoper aan het einde van de contractuele keten aan een consument worden verkocht, het de verantwoordelijkheid van de eindverkoper is om de consument te informeren over de technische vaardigheden die nodig zijn voor de juiste installatie van het Product.

7 - Verantwoordelijkheid

De Verkoper is, bij fouten van de Verkoper in de uitvoering van de overeenkomst, verplicht alle veroorzaakte directe materiële schade te herstellen.
Daaruit volgt dat de Verkoper niet gehouden is noch de schadelijke gevolgen van fouten van de Koper of derden te vergoeden, noch voor schade als gevolg van het gebruik door de Verkoper van de door de Koper verstrekte of opgelegde technische documenten of gegevens die fouten bevatten en niet door de Verkoper zijn ontdekt.
In geen geval kan de Verkoper aansprakelijk worden gesteld voor esthetische schade, immateriële en/of indirecte schade zoals met name overconsumptie van water of brandstof, onbeschikbaarheid van het pand, schade aan roerende en onroerende goederen, bedrijfsschade, winstderving, commerciële schade (...): de aansprakelijkheid van de Verkoper is strikt beperkt tot de verplichtingen die uitdrukkelijk in deze AV zijn vastgelegd.
Met uitzondering van de grove nalatigheid van de Verkoper en de vergoeding voor lichamelijke schade, is de aansprakelijkheid van de Verkoper, voor alle oorzaken beperkt tot een bedrag dat, bij gebreke van een andersluidende bepaling in de bestelling, gemaximaliseerd is tot de bedragen die worden geïnd met betrekking tot de verkoop van Producten op de datum van de vordering.

8 - Retourneren van producten

De Producten kunnen niet worden geretourneerd. Desalniettemin kunnen de Producten, bij wijze van uitzondering, binnen de 7 werkdagen na de leveringsdatum en onder de volgende voorwaarden worden teruggenomen: een niet geïnstalleerd Product, zonder zichtbare beschadiging en mits voorafgaande SCHRIFTELIJKE toestemming, geformaliseerd door een retourautorisatieformulier uitgegeven door de Verkoper. De kosten voor het terugsturen van het Product zijn voor rekening van de Koper. Het geretourneerde product mag alleen worden teruggestuurd in de originele verpakking en vergezeld van de door de Verkoper uitgegeven retourautorisatie die op de verpakking is geplakt. Elke terugzending zonder retourautorisatie van de Verkoper zal bij aankomst in haar fabriek systematisch worden geweigerd en op kosten van de Koper naar de afzender worden teruggestuurd. Na verificatie van het Product door de Verkoper, zullen geaccepteerde retouren worden onderworpen aan een korting van 15% wanneer een eventuele creditnota wordt uitgegeven. De Verkoper behoudt zich het recht voor om een extra korting toe te passen in geval van terugzending van een beschadigd product. Indien deze extra korting wordt geweigerd, wordt het Product aan de Koper ter beschikking gesteld in de fabriek van de Verkoper. Indien het (de) Product(en) niet binnen 30 dagen wordt (worden) gerecupereerd, wordt (worden) deze automatisch vernietigd en wordt (worden) geen creditnota('s) afgegeven. Producten die in de huidige catalogus van de Verkoper voorkomen, met uitzondering van het aanbod van zonne-energie, kunnen worden teruggenomen. Producten die niet in de catalogus zijn opgenomen, gepersonaliseerde producten en producten die niet meer leverbaar zijn, mogen niet worden teruggenomen.

9 - Diensten

De Verkoper kan diensten verrichten voor de Producten die hij op de markt brengt, zoals inbedrijfstelling, assistentie, onderhoud of het oplossen van problemen. Deze interventies zijn onderworpen aan bijzondere voorwaarden met de Koper. De Verkoper komt tussenbeide in aanwezigheid van de vakman die verantwoordelijk is voor de installatie. Er wordt aan herinnerd dat de Verkoper de Producten niet aanbeveelt, noch de afstellingen ervan aanpast of installeert. De Verkoper kan niet aansprakelijk worden gesteld voor het niet naleven van de geldende normvoorschriften door de Koper of de met de installatie belaste beroepsbeoefenaar. Elk bezoek ter plaatse dat tevergeefs is uitgevoerd voor een oorzaak die niet aan de Verkoper is toe te schrijven, wordt door de Verkoper gefactureerd tegen het geldende tarief.

10 - Intellectuele eigendom

De Koper is gemachtigd om het merk, de handelsnaam, het teken, de grafische elementen, de andere onderscheidende tekens en alle gegevens met betrekking tot de Producten te gebruiken met als enig doel hun identificatie en promotie mogelijk te maken en in het exclusieve belang van de Verkoper. Dit gebruiksrecht verleent geen enkel eigendomsrecht aan de Koper. De Koper verbindt zich ertoe ze niet te registreren en geen eigenaar te zijn van merken, modellen, domeinnamen, octrooien, tekens, handelsnamen, productreferenties en andere onderscheidende tekens die aan de Verkoper toebehoren of die verward zouden kunnen worden met deze.
Wat de grafische elementen van de Verkoper betreft (logo's, foto's, enz.), verbindt de Koper zich ertoe deze enkel te gebruiken en te reproduceren met strikte inachtneming van de kwaliteit en het formaat ervan. De Koper zal zich ervan onthouden deze te wijzigen of te gebruiken op een manier die het merkimago van de Verkoper of dat van zijn Producten aantast.
Het recht van de Koper om de handelsmerken, handelsnamen, andere onderscheidende tekens of gegevens van de Verkoper te gebruiken, wordt onmiddellijk beëindigd wanneer de zakelijke relatie met de Verkoper om welke reden dan ook wordt beëindigd. Evenzo kan het niet naleven van de in dit artikel beschreven gebruiksvoorwaarden door de Koper leiden tot de beëindiging van dit gebruiksrecht op elk moment door middel van een eenvoudige brief.

11 - Persoonlijke gegevens

In het kader van de aankoop van Producten door de Koper wordt de Koper ervan op de hoogte gebracht dat bepaalde persoonsgegevens die op hem betrekking hebben, door de Verkoper als verantwoordelijke voor de verwerking, kunnen worden verzameld en verwerkt met het oog op het beheer van de door de Koper geplaatste bestellingen. Zonder de vereiste gegevens is het voor de Verkoper onmogelijk om de bestellingen van de Koper te verwerken. Deze gegevens worden bewaard gedurende de gehele commerciële relatie tussen de partijen en gedurende maximaal 10 jaar vanaf de laatste bestelling van de Koper, behalve wanneer wettelijke verplichtingen een langere periode voorschrijven. Deze gegevens kunnen worden doorgegeven aan alle contractanten of entiteiten van de groep van de Verkoper, met het oog op de uitvoering van zijn activiteiten.
De Koper kan zijn rechten met betrekking tot deze hem betreffende gegevens uitoefenen, in het bijzonder zijn recht van toegang, rectificatie, verwijdering en verzet, door contact op te nemen met de Verkoper via e-mail op: dpo@groupe-atlantic.com.

12 - Producten geïnstalleerd buiten België

Als gevolg van de verschillende wetgevingen, voorschriften en normen, wijst de Verkoper alle verantwoordelijkheid af en geeft hij geen enkele garantie voor de Producten, die buiten België worden geleverd of geïnstalleerd.

13 - Toewijzing van bevoegdheden

Bij gebrek aan een minnelijke schikking, in geval van een geschil, of het nu gaat om de interpretatie of de uitvoering van deze voorwaarden, en zelfs in geval van hoogdringendheid, is de rechtbank van Nijvel exclusief bevoegd, ongeacht of er al dan niet sprake is van een pluraliteit van gedaagden of derden.

PRÉPARATEURS D'EAU CHAUDE À CONDENSATION

CHAUDIÈRES À CONDENSATION

ÉNERGIES RENOUVELABLES

CHAUDIÈRES ÉLECTRIQUES

BOILERS

ACV

EXCELLENCE IN HOT WATER

GROUPE ATLANTIC BELGIUM
Oude Vijverweg 6
B - 1653 Dworp
T +32 (0)2 357 28 28
info.be@groupe-atlantic.com
www.acv.com

Édition mars 2021

A BRAND OF GROUPE ATLANTIC